SAGI - ARMADIO 145 CM, VASCA-VETRINA REFRIGERATA CLAPPE
QE14VRV - 01-12-2013 »

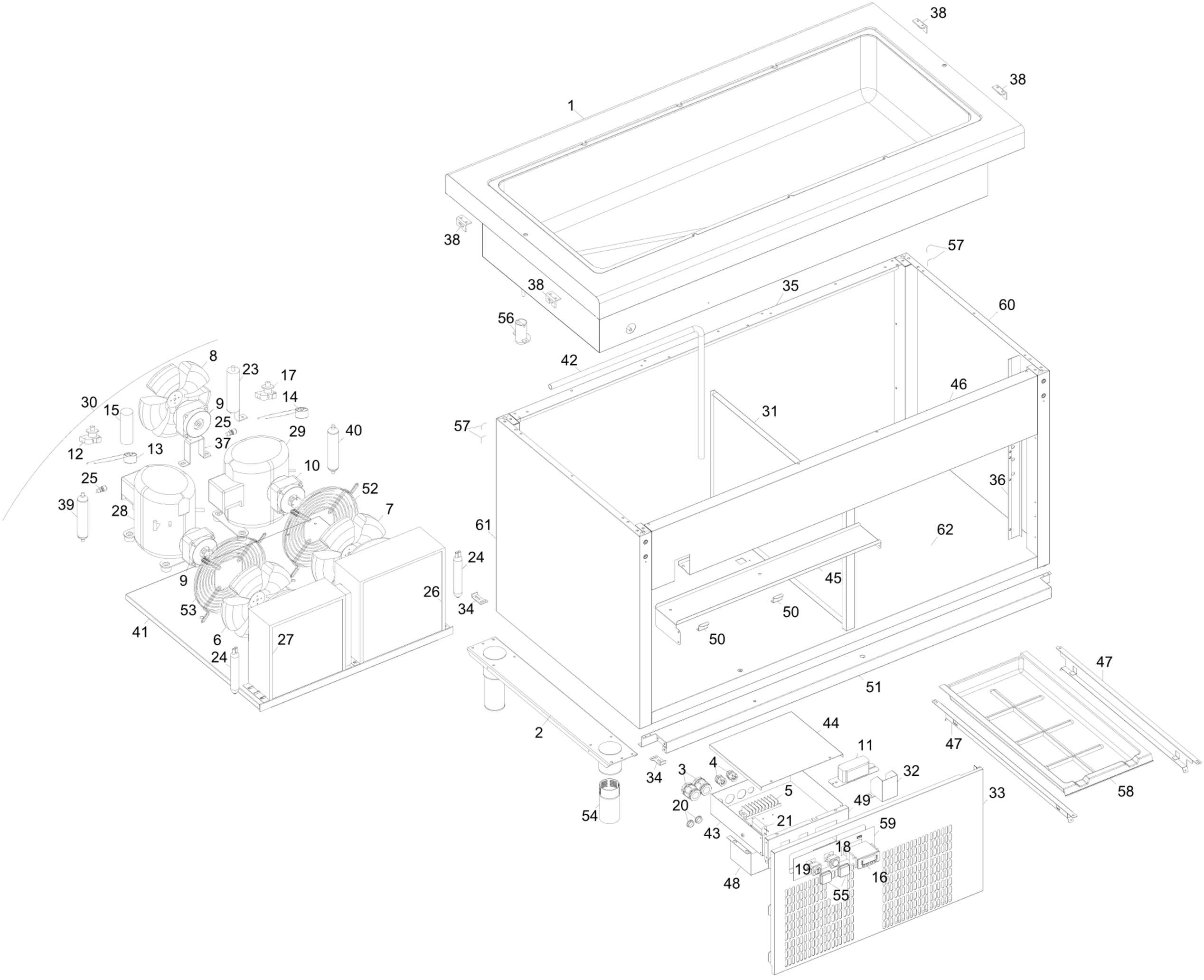

SAGI - ARMADIO 145 CM, VASCA-VETRINA REFRIGERATA CLAPPE
QE14VRV - A000290 - VETRINA REFRIGERATA CON CLAPPE - 01-12-2013 »

