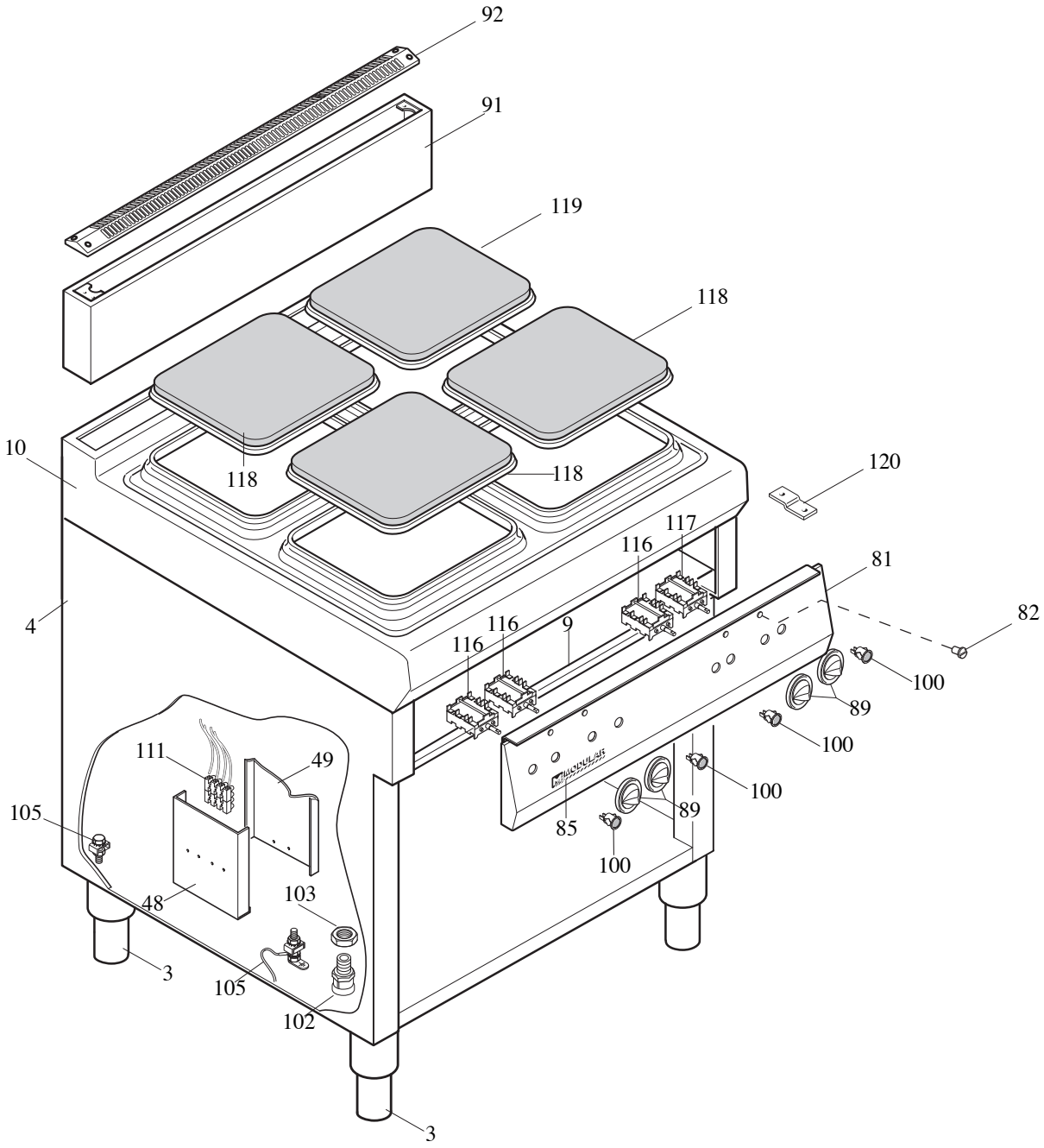
92
91
119
118
10
118
118
120
117
116
81
4
116
9
82
116
100
89
100
111
49
100
105
89
85
100
48
103
3
105
102
3

MODULAR
LISTA RICAMBI
cod. 253.198.01

PIANO COTTURA ELETTRICO ED. 01-07

MOD. 90/80 PCE

POS.	CODICE	RIF. MODIFICHE	DENOMINAZIONE	PREZZO
3	912.033.00		Piede 2" vite M10	
4	921.001.00		Involucro esterno 90/80	
9	922.010.00		Fondo top vano 90/80	
10	911.963.00	sost. il911.059.00 dal 01/07/07	Assieme piano 90/80 PCE	
48	623.302.00		Supporto morsettiera "A"	
49	622.287.00		Protezione frontale morsettiera	
81	921.674.00	sost. il921.081.00 dal 01/07/07	Cruscotto 90/80 PCE	
82	682.003.00		Placchetta per indice	
85	250.389.00		Marchio "Modular"	
89	912.051.00	sost. il912.011.00 dal 01/07/07	Ass. manopola elettrica 7 pos. De 82	
91	911.024.00		Ass. alzatina post. 90/80	
92	9211091.00	sost. il911.018.00 dal 01/07/07	Griglia alzatina 90/80	
100	663.043.00		Segnalatore verde 41 F2+dente P.	
102	663.028.00		Pressacavo V-TEC21 2022664	
103	663.021.00		Controdado PG21	
105	611.320.00		Montaggio viti di terra Gen/Equip.	
111	663.036.00		Morsettiera FV 173 -V/V-4 poli	
116	661.002.00		Commutatore 7 pos. 4927215.746	
117	961.000.00		Commutatore 7 pos. 43.27232.000	
118	965.003.00		Piastra el. quadr.300-3000W 220/230V-EGO	
119	965.004.00		Piastra el. quadr.300-4000W 220/230V-EGO	
120	623.002.15		Squadretta fissaggio cruscotto	