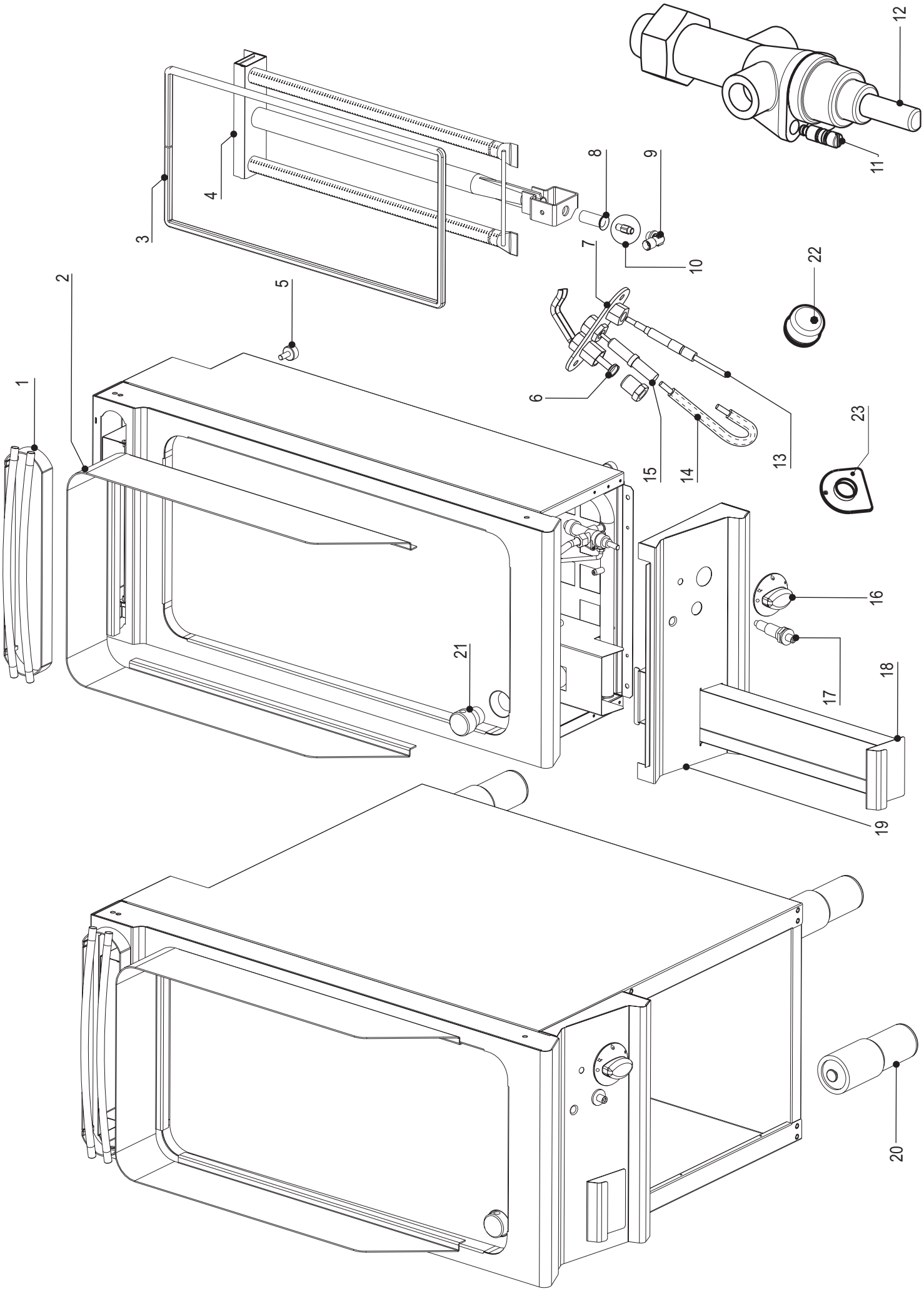
1
2
3
4
5
6
7
8
9
10
11
12
13
14
15
16
17
18
19
20
21
22
23

## CODICI RICAMBIO PER FINITO / SPARE PARTS FOR THE FINISHED PRODUCT

**Aggiornato al/Updated to 27/11/17**

| Artic./Item | Descrizione/Description | Modello/Model |
|---|---|---|
| **313047** | **FRY TOP GAS PIASTRA LISCIA SU VANO APERTO**<br>**FREESTANDING GAS FRY-TOP WITH SMOOTH PLATE** | **FTL8FG9** |

| Cons./Recom. | Pos./Posit. | Ricambio/Replacement | | | Prezzo/Price List |
|---|---|---|---|---|---|
| | 00304000 | RC00304000 | MORSETTO EQUIPOTENZIALE COMPLETO | EQUIPOTENTIAL CONNECTING BLOCK | 6,62 |
| | 01812000 | RC01812000 | FIANCO DX FREESTANDING L9 | FREESTANDING RIGHT SIDE TECNO90 | 158,88 |
| | 01813000 | RC01813000 | FIANCO SX FREESTANDING L9 | FREESTANDING LEFT SIDE TECNO90 | 158,88 |
| | 01893000 | RC01893000 | CRUSCOTTO E SOTTOMANOPOLE FT8G7/9 | CONTROL PANEL FT8G7/9 MY11 | 74,06 |
| | 01900000 | RC01900000 | ANELLO CAPPUCCIO PIEZO | PIEZO IGNITER NIPPLE RING | 8,99 |
| | 01 | RC01361000 | CAMINO H25 L9 | FLUE H25 L9 | 103,39 |
| | 02 | RC01446000 | ALZATINA FRYTOP FT8L9 | SHELF SPLASHBACK FT8L9 | 118,28 |
| | 03 | RC01363000 | TRECCIA FTG9 | | 15,11 |
| | 04 | RC01364000 | BRUCIATORE FTG9 | BURNER FTG9 | 118,28 |
| | 07 | RC01169000 | GRUPPO PILOTA | PILOT GROUP | 16,44 |
| | 08 | RC01170000 | BOCCOLA REGOLAZIONE ARIA D18-16 | AIR REGULATION BUSHING D18-16 | 6,84 |
| | 09 | RC01165000 | PORTAUGELLO A L | NOZZLE HOLDER | 15,23 |
| | 12 | RC05001400 | RUBINETTO GAS | GAS COCK | 79,66 |
| * | 13 | RC00118000 | TERMOCOPPIA M9X1 L600 | TERMOCOUPLE | 15,56 |
| * | 14 | RC00123000 | CAVO PER CANDELETTA | WIRE FOR SPARK PLUG | 9,27 |
| * | 15 | RC01168000 | CANDELA M4X1 TARGET | SPARK PLUG | 13,47 |
| | 16 | RC01887000 | MANOPOLA GAS NERA | GAS BLACK KNOB | 8,15 |
| | 16 | RC02074000 | MANOPOLA GAS GRIGIA | GREY KNOB | 8,79 |
| * | 17 | RC00128000 | ACCENDITORE PIEZO CON DADO | PIEZO IGNITER | 16,99 |
| | 18 | RC01365000 | CASSETTO RECUPERO OLIO FT L9 | OIL COLLECTING DRAWER FT L9 | 40,28 |
| | 19 | RC01367000 | CRUSCOTTO FT8G9 | CONTROL PANEL FT8G9 | 100,73 |
| | 20 | RC01386000 | PIEDE 2" C/VITE | FOOT WITH SCREW | 20,63 |
| | 21 | RC00573000 | TAPPO PER FRYTOP | OIL DRAIN PLUG | 16,21 |



**L'azienda si riserva il diritto di apportare ulteriori aggiornamenti senza preavviso. / The data may be updated without prior warning**

| Artic./Item | Descrizione/Description | Modello/Model |
|---|---|---|
| **313047** | **FRY TOP GAS PIASTRA LISCIA SU VANO APERTO**<br>**FREESTANDING GAS FRY-TOP WITH SMOOTH PLATE** | **FTL8FG9** |

| Cons./Recom. | Pos./Posit. | Ricambio/Replacement | | | Prezzo/Price List |
|---|---|---|---|---|---|
| | 22 | RC01685000 | CAPPUCCIO IN GOMMA PER PIEZO | GUMMY CAP FOR PIEZO IGNITER | 9,71 |
| | 23 | RC02078000 | SOTTOMANOPOLA GAS NEUTRO NERO | BLACK UNDERKNOB | 7,70 |
| | 23 | RC02081000 | SOTTOMANOPOLA GAS NEUTRO GRIGIO | GREY UNDERKNOB | 7,18 |



L'azienda si riserva il diritto di apportare ulteriori aggiornamenti senza preavviso. / The data may be updated without prior warning