1 GRUPPO LAVAGGIO
2 GRUPPO RISCIACQUO
3 GRUPPO VASCA
4 QUADRO ELETTRICO
5 GRUPPO POMPA SCARICO
6 SPORTELLO
7 CARROZZERIA
8 GRUPPO DEPURATORE
9 GRUPPO BREAK TANK
10 DOSATORI

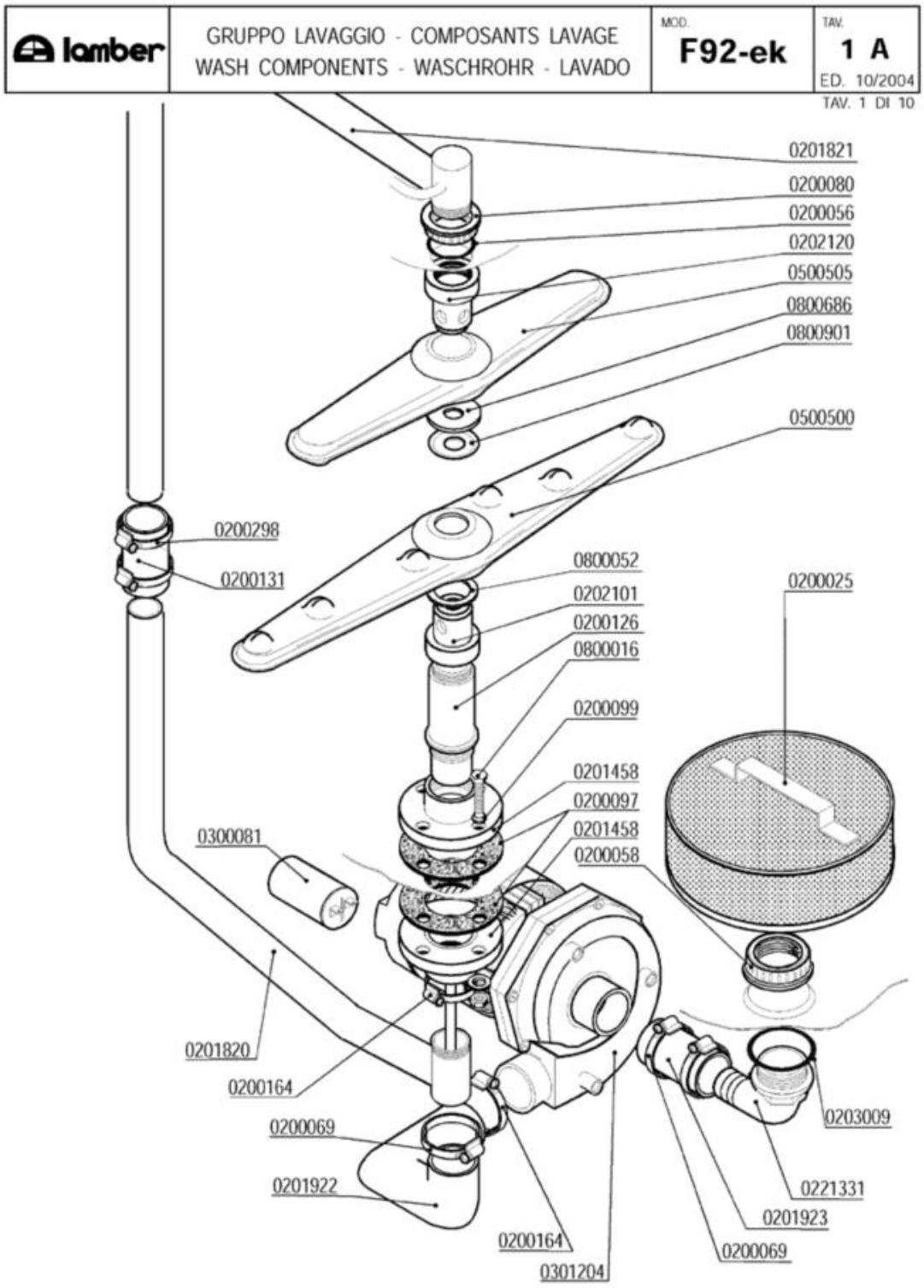
lamber
GRUPPO LAVAGGIO - COMPOSANTS LAVAGE
WASH COMPONENTS - WASCHROHR - LAVADO
MOD.
F92-ek
TAV.
1 A
ED. 10/2004
TAV. 1 DI 10
0201821
0200080
0200056
0202120
0500505
0800686
0800901
0500500
0200298
0200131
0800052
0202101
0200126
0800016
0200099
0200025
0201458
0200097
0201458
0200058
0300081
0201820
0200164
0200069
0201922
0200164
0301204
0203009
0221331
0201923
0200069

Codice	Descrizione
0200025	Filtro d.215
0200056	OR 144 pilette 1" 1/4
0200058	Ghiera 1" 1/2
0200069	Fascetta 40-60
0200080	Ghiera 1"1/42190
0200097	Guarnizione gomma 105x45x3 4F Rif.167
0200099	Guarnizione Nyltite M8
0200126	Colonnina 031 Rif.5
0200131	Manicotto Radior 30x100 F 1854-94
0200164	Fascetta 32-50
0200298	Fascetta 25-40
0201458	Flangia a manicotto 1"1/4 d.115 ribass.
0201820	Collettore lav/risc inferiore F85VS 3201
0201821	Collettore lav/risc superiore F85VS 3200
0201922	Manicotto gomma mandata F85UL 5565
0201923	Manicotto gomma aspirazione F85UL 5564
0202101	Testina lavaggio d.18 2F NSF
0202120	Testina lavaggio d.22 4F NSF
0203009	OR 149 aspirazione F85
0221331	Gomito 1"1/2x40 aspir.F92 sedia 2131
0300081	Condensatore 12,5 óf
0301204	Elettropompa Hp 0,75 ZF320
0500500	Braccio di lavaggio 540/6F NSF
0500505	Braccio di lavaggio 380/6F NSF
0800016	Vite inox TEM8x40
0800052	Rondella teflon 57x41x2
0800686	Rondella nylon 50x22,2x2 2782-96
0800901	Disco inox mulinello 50x22,2 2781

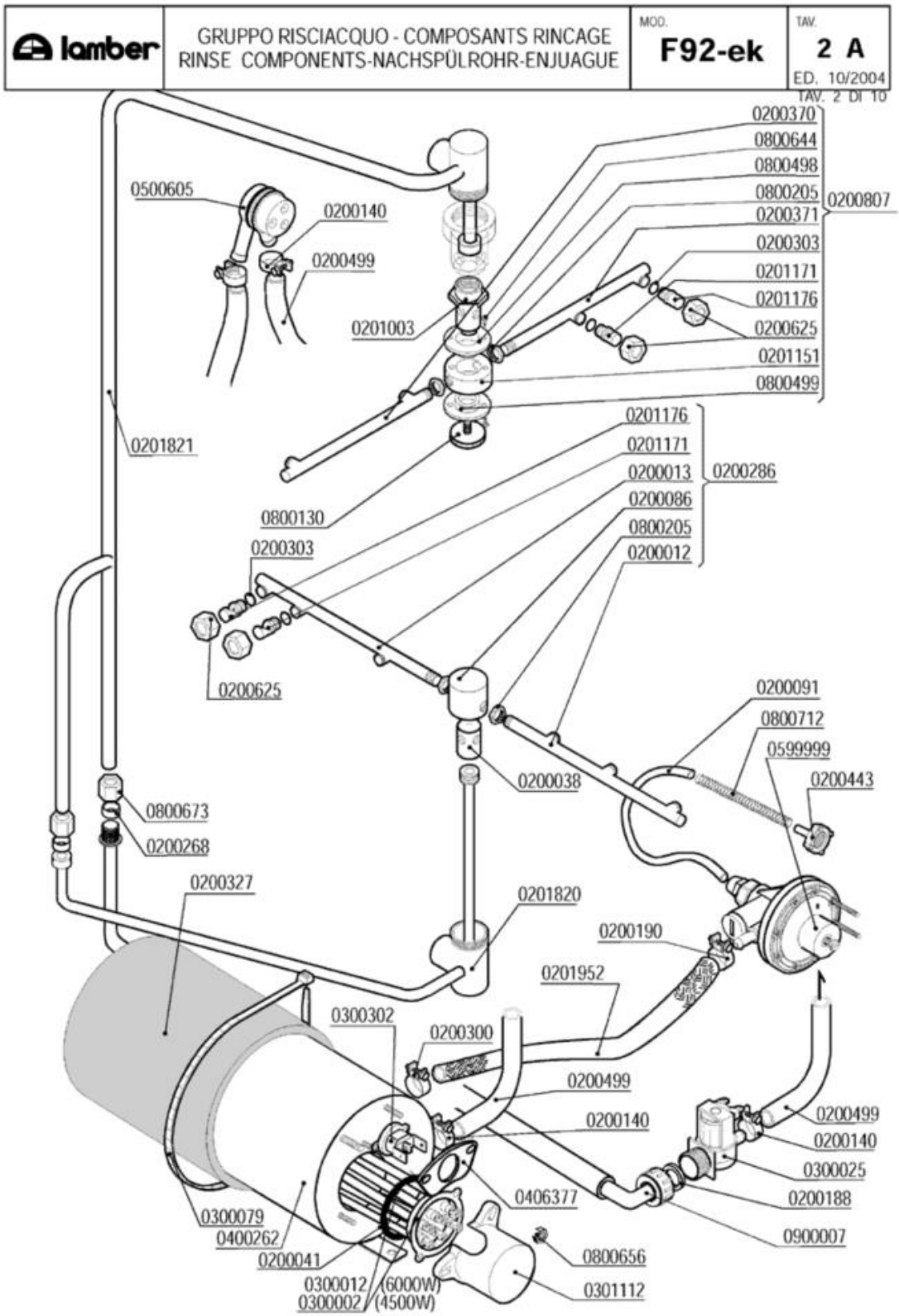
lamber
GRUPPO RISCIACQUO - COMPOSANTS RINCAGE
RINSE COMPONENTS-NACHSPÜLROHR-ENJUAGUE
MOD.
F92-ek
TAV.
2 A
ED. 10/2004
TAV. 2 DI 10
0200370
0800644
0800498
0800205
0200371
0200303
0201171
0201176
0200625
0201151
0800499
0200807
0500605
0200140
0200499
0201003
0201821
0201176
0201171
0200013
0200086
0800205
0200012
0200286
0800130
0200303
0200625
0200091
0800712
0599999
0200443
0200038
0800673
0200268
0200327
0201820
0200190
0201952
0300302
0200300
0200499
0200140
0200499
0200140
0300025
0200188
0406377
0900007
0300079
0400262
0200041
0800656
0301112
0300012 (6000W)
0300002 (4500W)

Codice	Descrizione
0200012	Braccio di risciacquo 230mm DX cesto 50
0200013	Braccio di risciacquo 230mm SX cesto 50
0200038	Perno risciacquo inox 1205
0200041	OR 6225 resistenza boiler
0200086	Testina mulinello risciacquo 1206
0200091	Tubo cristallo PP 4x6
0200140	Fascetta collare 17x19
0200188	Guarnizione gomma 25x16x2
0200190	Fascetta collare benzina 13x15
0200268	Bicono TEFLON 3/8"x12
0200286	Mulinello risc. inf. 500 UGELLI INOX
0200300	Fascetta collare benzina 15x17
0200303	OR 2021 ugelli risciacquo mescola FDA
0200327	Coibentazione boiler 5lt.d.110 2125
0200370	Braccio di risciacquo 200mm DX cesto 45
0200371	Braccio di risciacquo 200 mm SX cesto 45
0200443	Filtro fondo dos.idrico 3000
0200499	Tubo gomma 12x19,5 food quality
0200625	Ghiera inox fissaggio ugelli 2611
0200807	**SOSTITUITO DA 0200852**
0201003	Perno risciacquo sup.rotante 2608/96 NSF
0201151	Testina risciacquo rotante 2142
0201171	Ugello risciacquo inox foro 1,5 2609
0201176	Ugello risciacquo inox foro 1,2 2612
0201820	Collettore lav/risc inferiore F85VS 3201
0201821	Collettore lav/risc superiore F85VS 3200
0201952	Tubo dos./boiler silicone/inox L=55cm
0300002	Resistenza 4500W/3 230/400V flangia inox
0300012	Resistenza 6000W/3 230/400V flangia inox
0300025	Elettrovalvola 1 via 329069
0300079	Fascetta coib. boiler 5231-540-78
0300302	Termostato unipolare riarmo 105º BN5
0301112	Copriresistenza 1 elemento 3x6mm
0400262	Boiler 5lt d.110 r.e. 2756
0406377	Piastrina termostato boiler DSP 7267
0500605	Valvola rompivuoto DVGW GD
0599999	Dosatore brillantante MOD.3000
0800130	Vite mulinello risc.rot.super.671/88
0800205	Dado inox M12x1 E16S5
0800498	Bussola mul.risc.PTFE/C25% d.16.2 2143
0800499	Bussola mul.risc.PTFE/C25% d.13.3 2606
0800644	Vite inox TPSTCR M3x8
0800656	Dado ottone esagonale M6
0800673	Dado bicono ottone 3/8"x12
0800712	Molla inox 160mm per tubo brillantante

Codice	Descrizione
0900007	Tubo carico inox 3/4" DVGW/SVGW

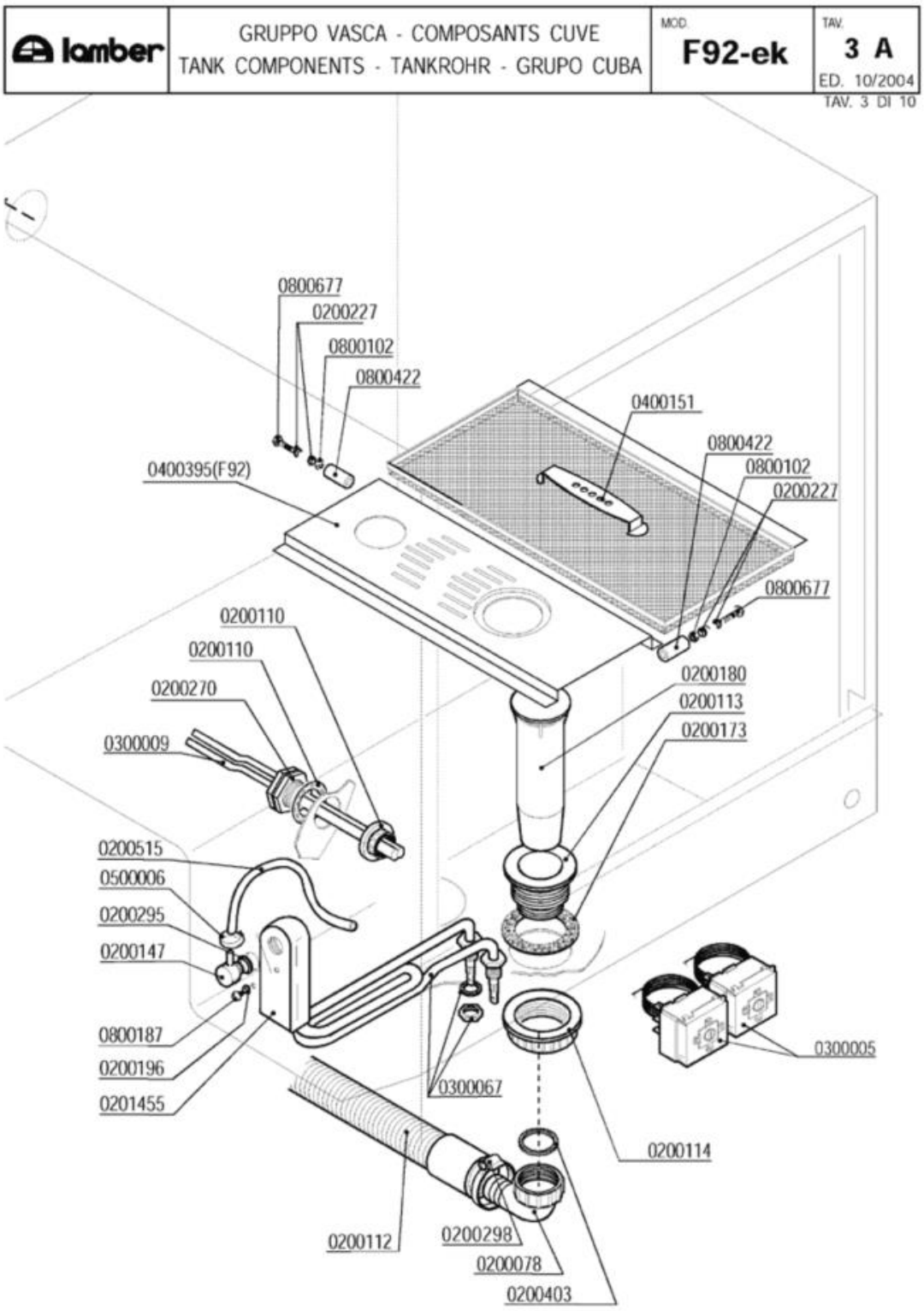
lamber
GRUPPO VASCA - COMPOSANTS CUVE
TANK COMPONENTS - TANKROHR - GRUPO CUBA
MOD.
F92-ek
TAV.
3 A
ED. 10/2004
TAV. 3 DI 10
0800677
0200227
0800102
0800422
0400151
0800422
0800102
0200227
0400395(F92)
0800677
0200110
0200110
0200270
0300009
0200180
0200113
0200173
0200515
0500006
0200295
0200147
0800187
0200196
0201455
0300005
0300067
0200114
0200112
0200298
0200078
0200403

Codice	Descrizione
0200078	Raccordo scarico 1"1/4x32 2121 PP
0200110	Guarnizione piana 31x21x2
0200112	Tubo scarico d.28 DIR.C/317
0200113	Piletta scarico 007 Rif.18
0200114	Dado piletta scarico 2" 2190
0200147	Portagomma M12x4 90º 1821-94
0200173	Guarnizione gomma 75x58x2 Rif.19
0200180	Troppopieno EFFE/ELLE 1280
0200196	Guarnizione Nyltite M3
0200227	Guarnizione Nyltite M4
0200270	Guaina 1/2" ES25 doppia 7x8x120
0200295	Guarnizione Nyltite M12
0200298	Fascetta 25-40
0200403	Guarnizione piana 38x27x2 3794
0200515	Tubo pressostato 4,2x10,4
0201455	Trappola d'aria anteriore L=85 mm
0300005	Termostato 90ºC c.2000 1NONC boiler IMIT
0300009	Molla a frizione Rif.134
0300067	Resistenza vasca 2000 W 220 V
0400151	Filtro a cassetto F92 VS 2682
0400395	Supporto intermedio filtri F92 VS 2675
0500006	Fascetta SNP2/CLIC 11,5-13,5
0800102	Dado inox M4
0800187	Vite inox ATFTCTCR 3,9x9,5
0800422	Distanziale filettato FF01 4080 15
0800677	Vite inox TEM4x10

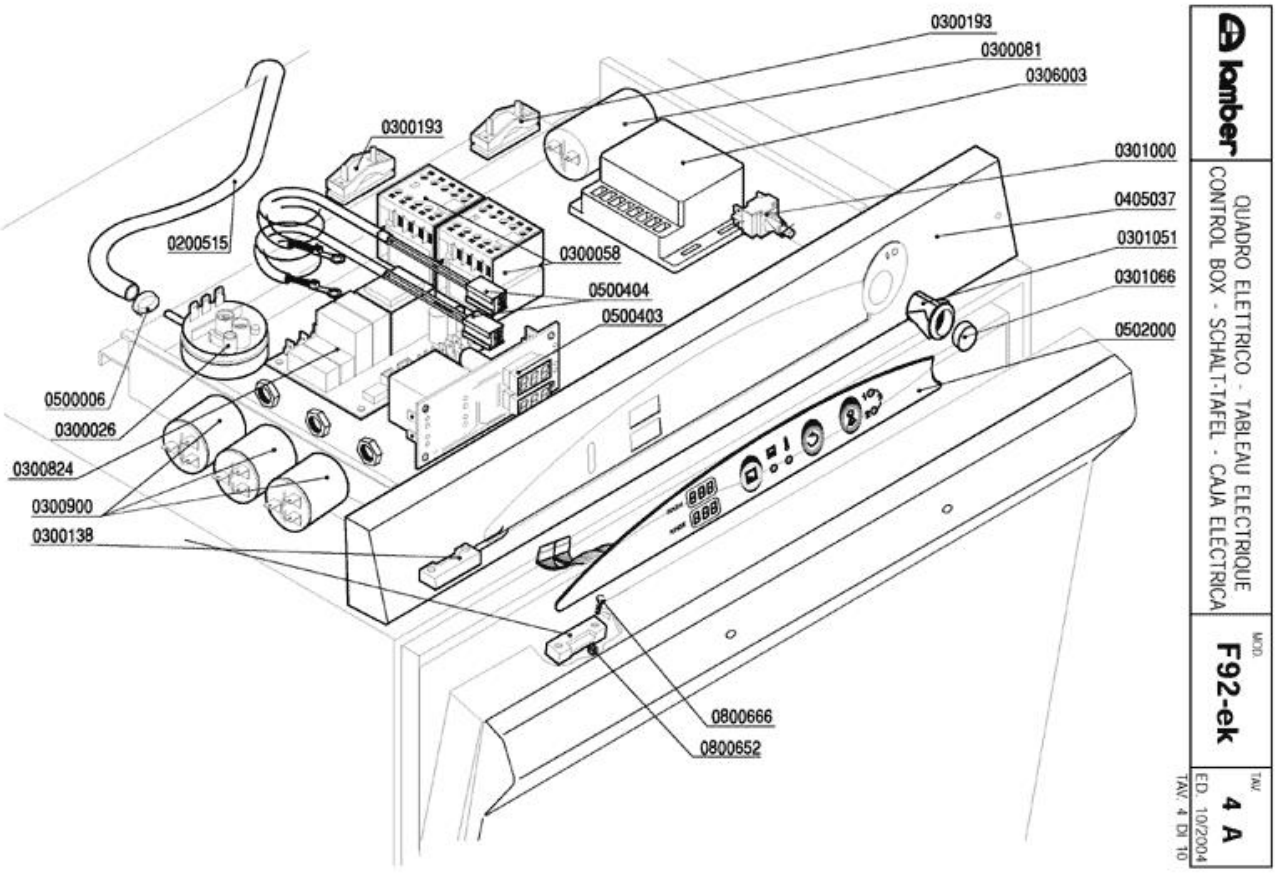
0300193
0300081
0306003
0300193
0301000
0405037
0200515
0300058
0301051
0500404
0301066
0500403
0502000
0500006
0300026
0300824
0300900
0300138
0800666
0800652
lamber
QUADRO ELETTRICO - TABLEAU ELECTRIQUE
CONTROL BOX - SCHALT-TAFEL - CAJA ELECTRICA
MOD.
F92-ek
TAV.
4 A
ED. 10/2004
TAV. 4 DI 10

Codice	Descrizione
0200515	Tubo pressostato 4,2x10,4
0300026	Pressostato 60/30 16A 1NONC
0300058	Contattore 20A 4NO 230V LC1-K0610M7 TEL.
0300081	Condensatore 12,5 óf
0300138	Micro contatto magnetico 1NO +0800142
0300193	Fissacavo PA 268 + vite 3,5X25
0300824	Timer elettronico lavastoviglie ...-ek
0300900	Filtro antidisturbo 411135001
0301000	Interruttore bip. 0V 2N0 16 amp COMPLETO
0301051	Supporto tasto ovale
0301066	Tasto verde ovale
0306003	***SOSTITUITO DA 0306014****
0405037	Pannello comando EFFE ek tastiera membr
0500006	Fascetta SNP2/CLIC 11,5-13,5
0500403	Termometro doppio elettronico 230V
0500404	Sonda termometro elettronico
0502000	Tastiera membrana F92ek
0800652	Dado inox autobloccante M3
0800666	Vite inox TEM3X10

lamber	GRUPPO POMPA SCARICO - POMPE DE VIDANGE DRAIN PUMPE PARTS - ABLAUFPUMPE BOMBA DESAGUE	MOD. F92-ek	TAV. 5 A ED. 10/2004

TAV. 5 DI 10

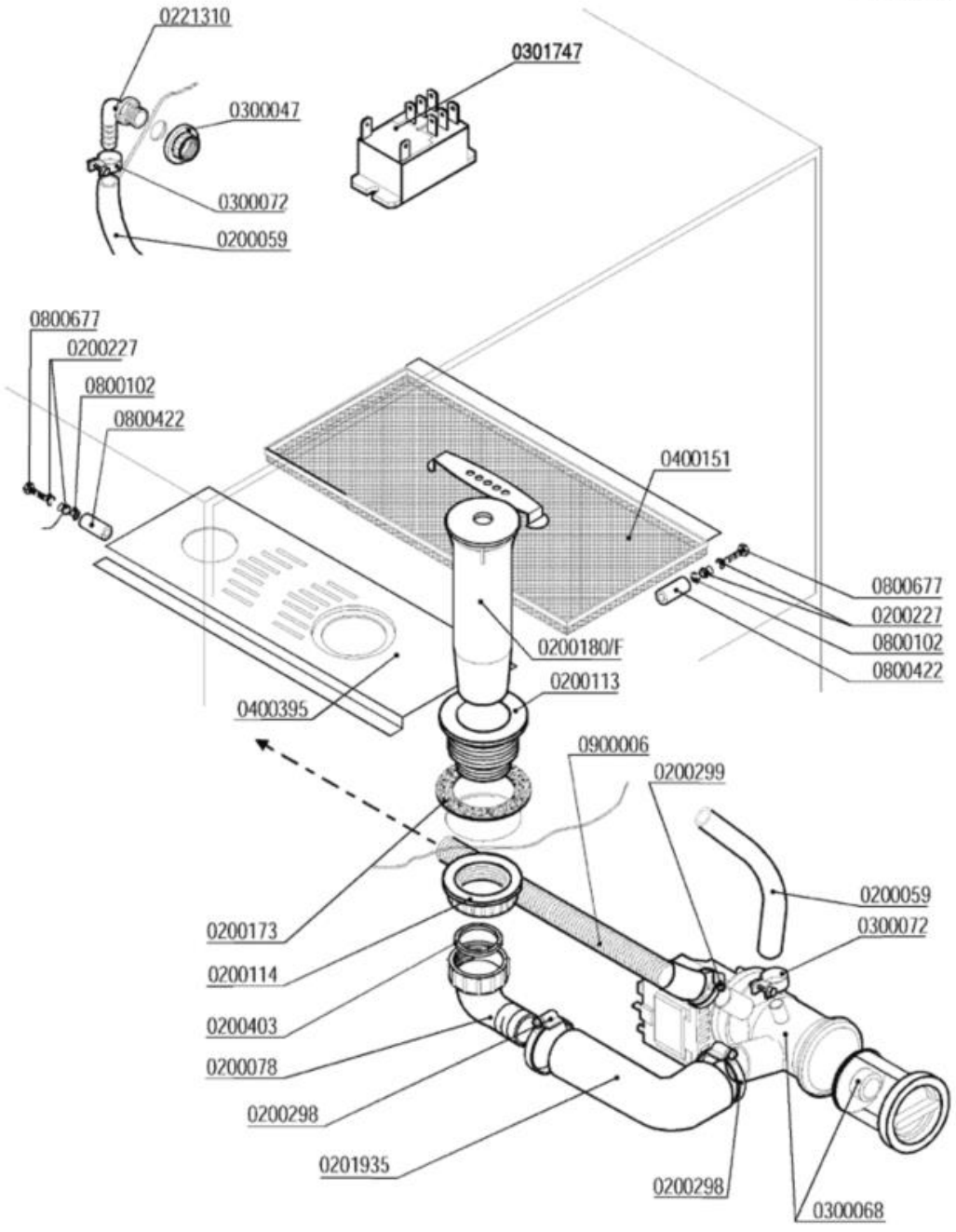

Codice	Descrizione
0200059	Tubo gomma 10x17 food quality
0200078	Raccordo scarico 1"1/4x32 2121 PP
0200113	Piletta scarico 007 Rif.18
0200114	Dado piletta scarico 2" 2190
0200173	Guarnizione gomma 75x58x2 Rif.19
0200227	Guarnizione Nyltite M4
0200298	Fascetta 25-40
0200299	Fascetta 20-32
0200403	Guarnizione piana 38x27x2 3794
0201935	Manicotto Pompa Scarico 7052
0221310	Portagomma a gomito 3/8"Mx12
0300047	Dado PP 3/8" 2190
0300068	Elettropompa scarico 40W/230/50 FILTRO
0300072	Fascetta nylon 5215-200-48
0400151	Filtro a cassetto F92 VS 2682
0400395	Supporto intermedio filtri F92 VS 2675
0800102	Dado inox M4
0800422	Distanziale filettato FF01 4080 15
0800677	Vite inox TEM4x10
0900006	Tubo scarico d.19,5 per pompa scarico

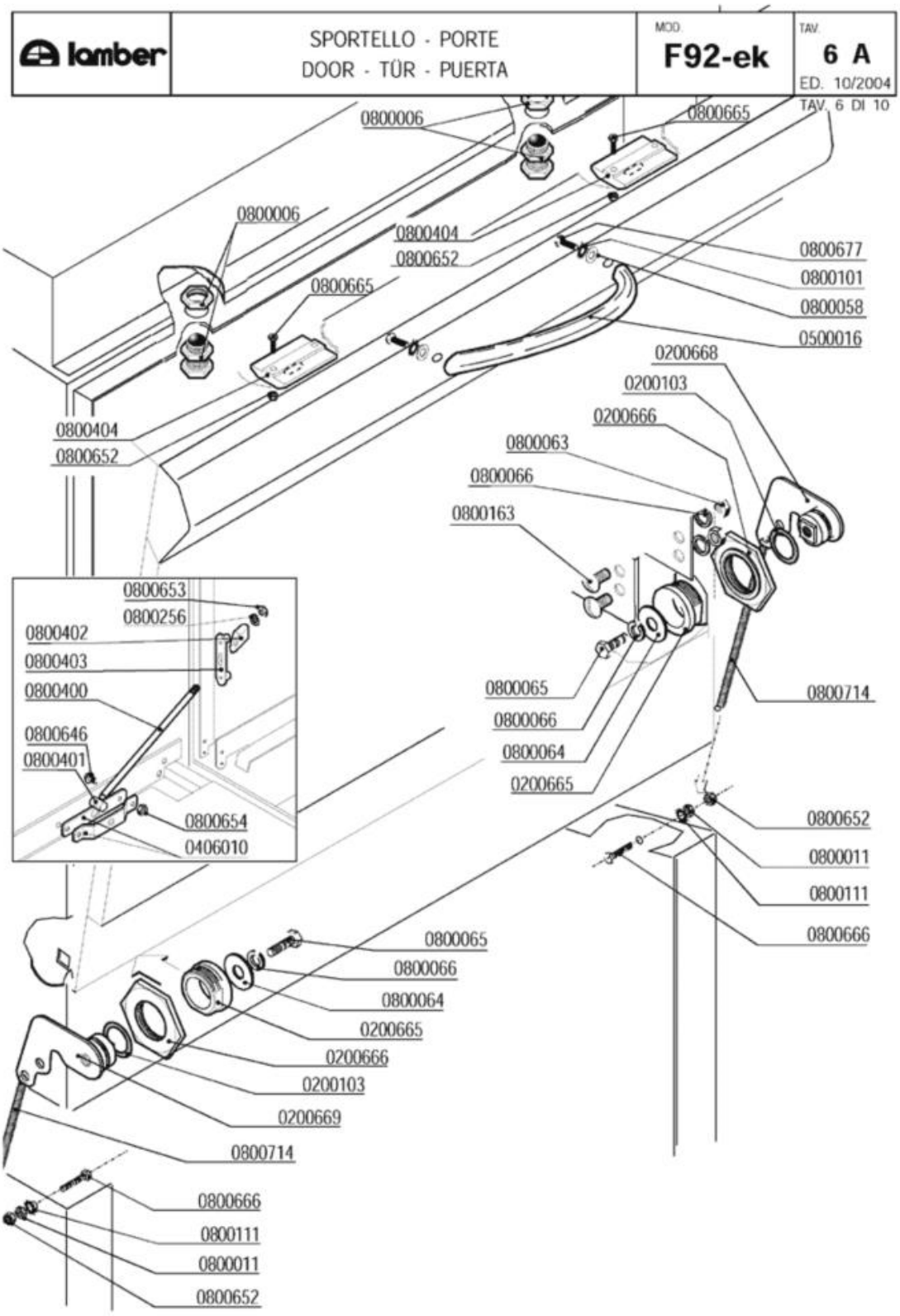
lamber
SPORTELLO - PORTE
DOOR - TÜR - PUERTA
MOD.
F92-ek
TAV.
6 A
ED. 10/2004
TAV. 6 DI 10
0800006
0800665
0800006
0800404
0800652
0800677
0800101
0800058
0500016
0800665
0200668
0200103
0200666
0800063
0800066
0800163
0800404
0800652
0800653
0800256
0800402
0800403
0800400
0800646
0800401
0800654
0406010
0800065
0800066
0800064
0200665
0800714
0800652
0800011
0800111
0800666
0800065
0800066
0800064
0200665
0200666
0200103
0200669
0800714
0800666
0800111
0800011
0800652

Codice	Descrizione
0200103	OR 2050 supporto ugello d.16mm
0200665	Bussola perno sportello c/molla 5952
0200666	Dado perno sportello c/molla 5952
0200668	Piastrina/perno tendimolla porta DX 6291
0200669	Piastrina/perno tendimolla porta SX 6291
0406010	Staffa tirante porta F/LB 2500-2501/95
0500016	Maniglia inox EFFE ELESA 192mm
0800006	Cricchetto Rif.32+33+32 con dadi 255-83
0800011	Dado inox M3
0800058	Rondella piana inox 4x12
0800063	Dado inox M6
0800064	Rondella piana inox diam.6x18
0800065	Vite inox TEM6x16
0800066	Rondella grower inox diam.6
0800101	Rondella dentellata inox d.4
0800111	Rondella dentellata inox d.3
0800163	Vite inox POELIER M6X10
0800256	Rondella piana inox d.5
0800400	Tirante sportello M5x305 795
0800401	Perno tirante sportello
0800402	Fermo tirante sportello
0800403	Piastrina scorrimento sportello
0800404	Bloccascrocchetto
0800646	Vite inox POELIER M4X10 largh.testa 9,5
0800652	Dado inox autobloccante M3
0800653	Dado inox autobloccante M5
0800654	Dado inox autobloccante M4
0800665	Vite inox TEM3X8
0800666	Vite inox TEM3X10
0800677	Vite inox TEM4x10
0800714	Molla sportelli LB/EFFE 6188

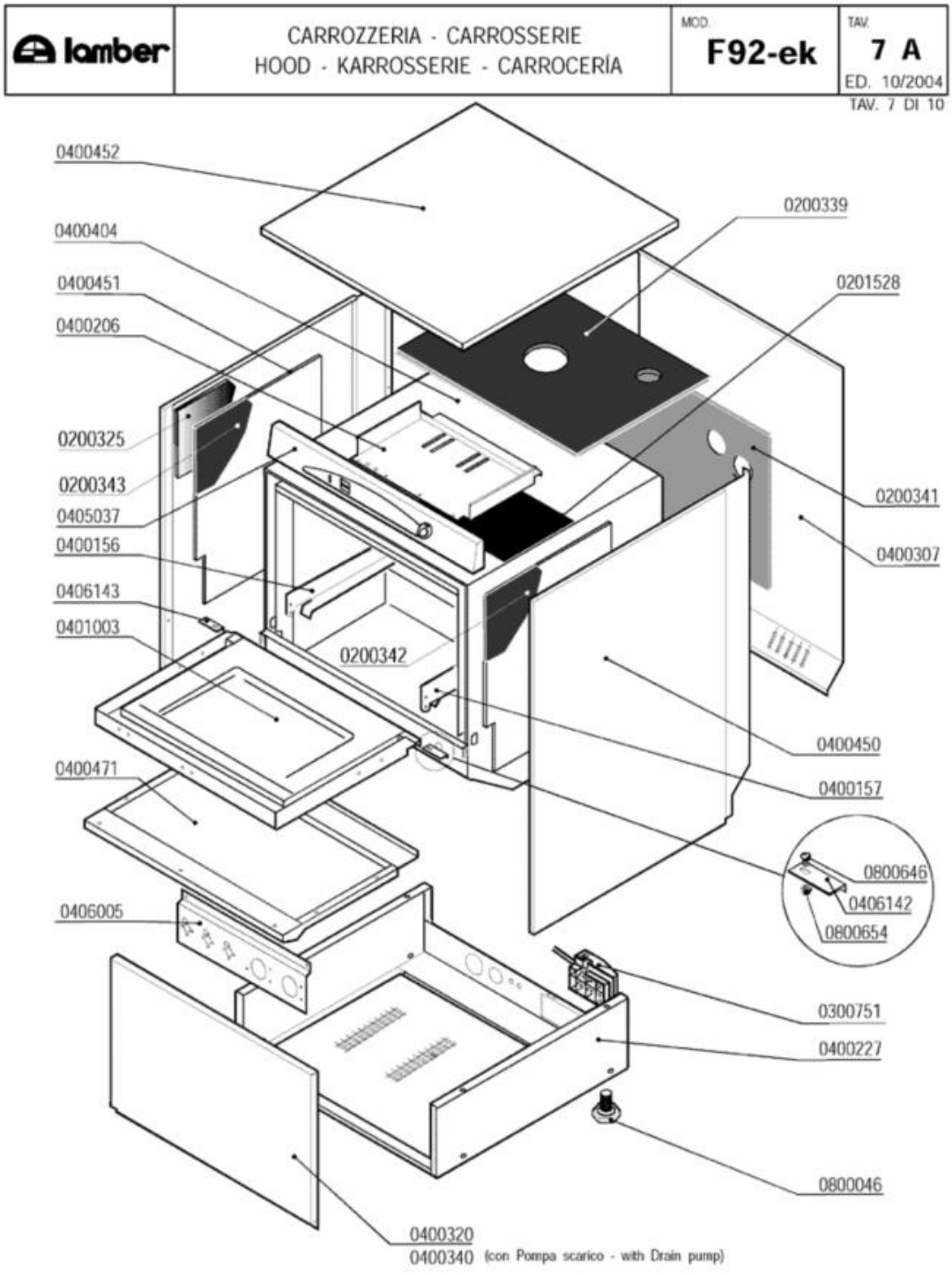
lamber
CARROZZERIA - CARROSSERIE
HOOD - KARROSSERIE - CARROCERÍA
MOD.
F92-ek
TAV.
7 A
ED. 10/2004
TAV. 7 DI 10
0400452
0400404
0400451
0400206
0200325
0200343
0405037
0400156
0406143
0401003
0400471
0406005
0200339
0201528
0200341
0400307
0200342
0400450
0400157
0800646
0406142
0800654
0300751
0400227
0800046
0400320
0400340
(con Pompa scarico - with Drain pump)

Codice	Descrizione	
0200325	Pannello fonoassorbente 500x500x8 MTP/30	
0200341	Coibentazione post.cassone F85 7465	
0200342	Coibentazione lat.DX cassone F85 7466	
0300751	Fissacavo esterno PA223 6 poli	
0400156	Guida sx F92 1708	
0400157	Guida dx F92 1708	
0400206	Piastra cablaggio EFFE 2198-95	
0400227	Basamento F92 1705-93/1706-93/2480-95	
0400307	Pannello retro F92 2457-95	
0400320	Pannello anteriore F85 2681	
0400340	Pannello anteriore F85-F92 Pompa Scarico	
0400404	Cassone F85 VS	
0400450	Pannello laterale DX 050F-075F-F85-F92	
0400451	Pannello laterale SX 050F-075F-F85-F92	
0400452	Pannello superiore EFFE 1710-93	
0400471	Pannello sportello 050F-F85-075F-F92	
0401003	Sportello 050F-F85-075F-F92	
0405037	Pannello comando EFFE ek tastiera membr	
0406005	Supporto termostati/dosatori F85 VS 2663	
0406142	Piastrina paraspruzzi sport.EFFE dx 2516	
0406143	Piastrina paraspruzzi sport.EFFE sx 2516	
0800046	Piedino M10	
0800646	Vite inox POELIER M4X10 largh.testa 9,5	
0800654	Dado inox autobloccante M4	

lamber	GRUPPO DEPURATORE-GROUPE ADOUCISSEUR WATER-SOFTENER-WASSERENTKALKER DESCONCENTRADOR	MOD. F92-ek	TAV. 8 A ED. 10/2004

TAV. 8 DI 10

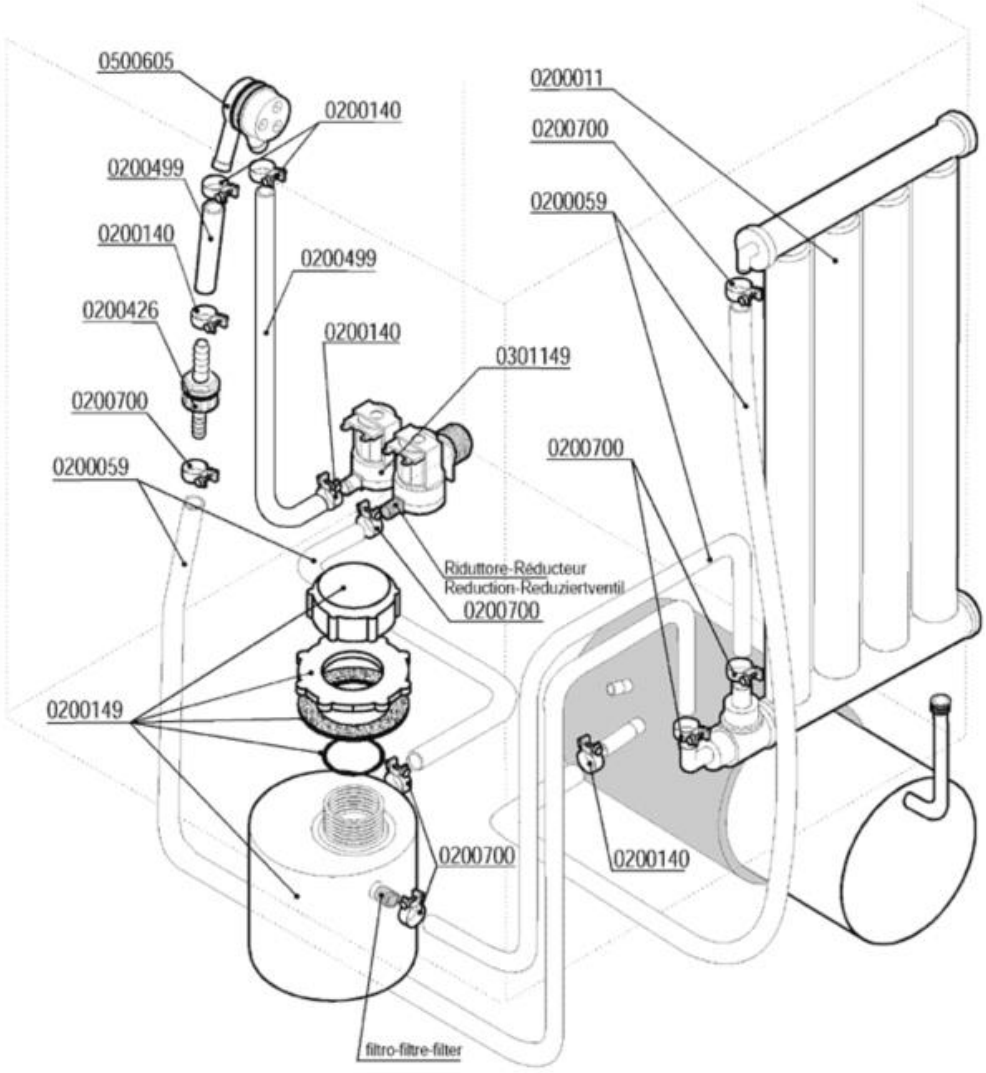

Codice	Descrizione
0200011	Decalcificatore a colonna
0200059	Tubo gomma 10x17 food quality
0200140	Fascetta collare 17x19
0200149	Contenitore sale per depuratore
0200426	Valvola antiritorno dep AuK WZ-165-004
0200499	Tubo gomma 12x19,5 food quality
0200700	Fascetta collare benzina 16x18
0301149	Elettrovalvola doppia c/regolatore 0,5lt
0500605	Valvola rompivuoto DVGW GD

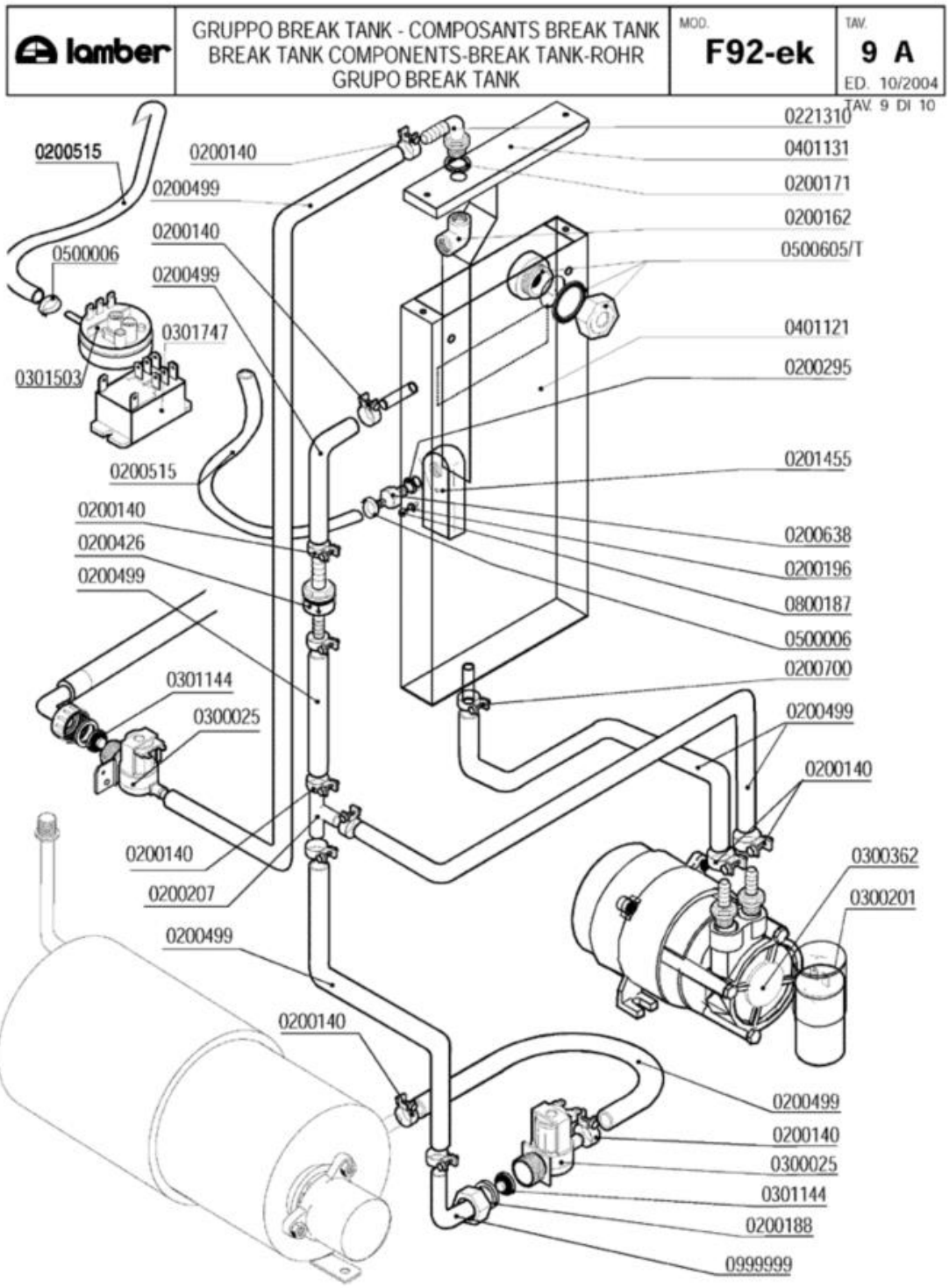
lamber
GRUPPO BREAK TANK - COMPOSANTS BREAK TANK
BREAK TANK COMPONENTS-BREAK TANK-ROHR
GRUPO BREAK TANK
MOD.
F92-ek
TAV.
9 A
ED. 10/2004
TAV. 9 DI 10
0200515
0200140
0200499
0200140
0500006
0200499
0301747
0301503
0200515
0200140
0200426
0200499
0301144
0300025
0200140
0200207
0200499
0200140
0200499
0200140
0300025
0301144
0200188
0999999
0221310
0401131
0200171
0200162
0500605/T
0401121
0200295
0201455
0200638
0200196
0800187
0500006
0200700
0200499
0200140
0300362
0300201

Codice	Descrizione
0200140	Fascetta collare 17x19
0200162	Gomito 3/8" PP FF 2250
0200171	Guarnizione piana 27x17x2
0200188	Guarnizione gomma 25x16x2
0200196	Guarnizione Nyltite M3
0200207	Portagomma a T d.12
0200295	Guarnizione Nyltite M12
0200426	Valvola antiritorno dep AuK WZ-165-004
0200499	Tubo gomma 12x19,5 food quality
0200515	Tubo pressostato 4,2x10,4
0200638	Portagomma trappola d'aria d.6 ELLE 4512
0200700	Fascetta collare benzina 16x18
0201455	Trappola d'aria anteriore L=85 mm
0221310	Portagomma a gomito 3/8"Mx12
0300025	Elettrovalvola 1 via 329069
0300201	Condensatore 8 óf
0300362	Elettropompa HP O,5 LGB PSV45 break tank
0301144	Riduttore pressione 10 Litri/Min
0301503	Pressostato 100/40
0301747	***SOSTITUITO DA 0301745 Relé
0401121	Vasca BREAK TANK F85 6255/6256/6257
0500006	Fascetta SNP2/CLIC 11,5-13,5
0800187	Vite inox ATFTCTCR 3,9x9,5
0999999	Portag.gomito/ghiera 3/4x12 2121

lamber	DOSATORI - DOSEURS DISPENSERS - DOSIERGERÄTE-DOSIFICADORES	MOD. F92-ek	TAV. 10 A ED. 10/2004 TAV. 10 DI 10

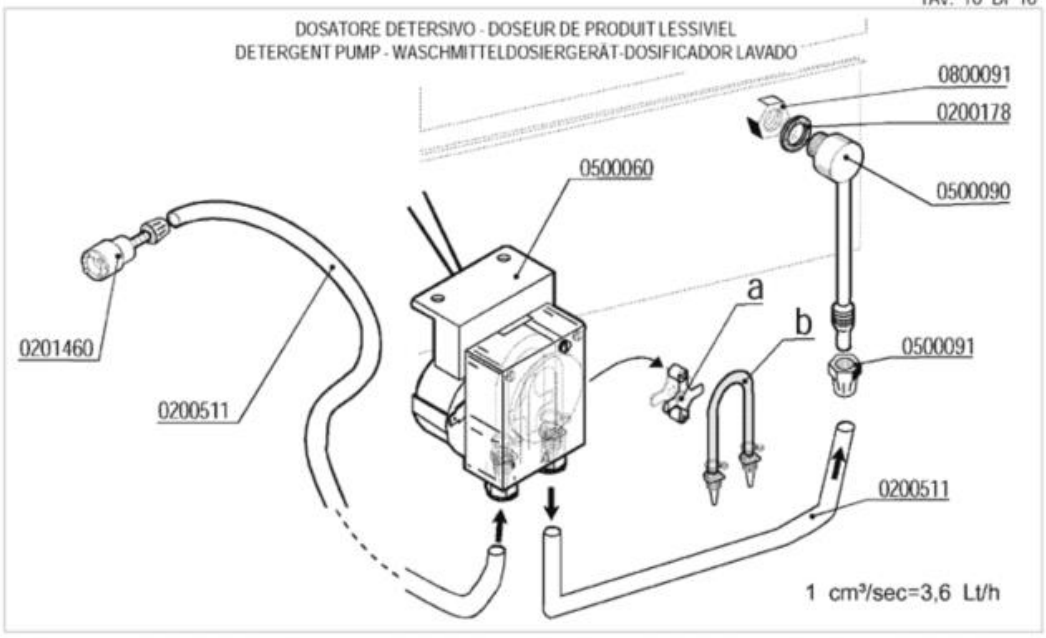

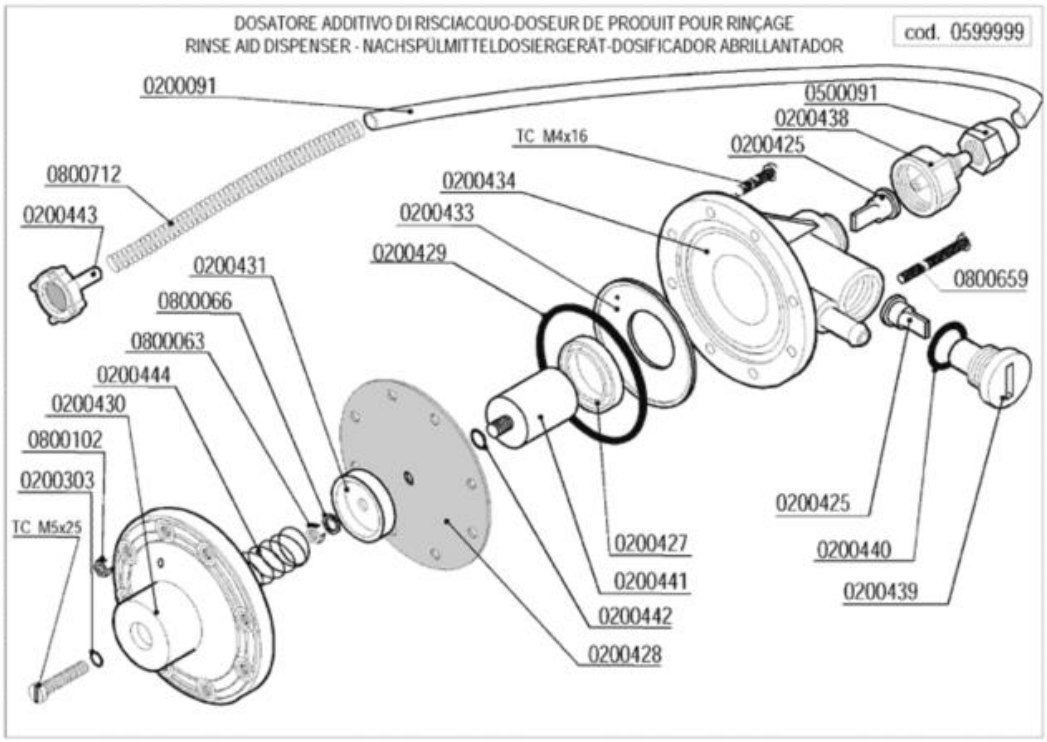

Codice	Descrizione
0200091	Tubo cristallo PP 4x6
0200178	Guarnizione piana 19x12x2 Rif.121
0200303	OR 2021 ugelli risciacquo mescola FDA
0200425	Valvola Dosatore Brillantante
0200427	Anello MIN VITON Dosatore Idrico 3000
0200428	Membrana Dosatore Idrico mod.3000
0200429	OR 3218 Dosatore Idrico mod.3000
0200431	Rosetta guida molla dos.idrico mod.3000
0200433	Flangia interna dosatore idrico mod.3000
0200434	Corpo dosatore idrico mod.3000
0200438	Raccordo aspirazione dos.idrico 3000
0200439	Tappo portavalvola dos.idrico 3000
0200440	Guarnizione OR 3056 dos.idrico 3000
0200441	Kit pistone completo dos.idrico 3000
0200442	OR 2025 Dosatore Idrico 3000
0200443	Filtro fondo dos.idrico 3000
0200511	Tubo PVC cristallo 4x6 rosso (detersivo)
0201460	Filtro inox di fondo dosatore lavaggio
0500060	Dosatore detersivo tempo pausa F92
0500090	Iniettore inox detersivo 2101/2103/1821
0500091	Dado PVC iniettore detersivo 2102
0599999	Dosatore brillantante MOD.3000
0800063	Dado inox M6
0800066	Rondella grower inox diam.6
0800091	Dado inox M12
0800102	Dado inox M4
0800659	Vite inox TCTCR M4x40
0800712	Molla inox 160mm per tubo brillantante