DESPIECE TECNICO

Planchadoras
Repasseuses
Roller ironers
Mangein
Stiratrici

LAVANDERIA

Modelos:

PE-18/100
PE-18/120

Octubre 2002 October

FAGOR

Fagor Industrial

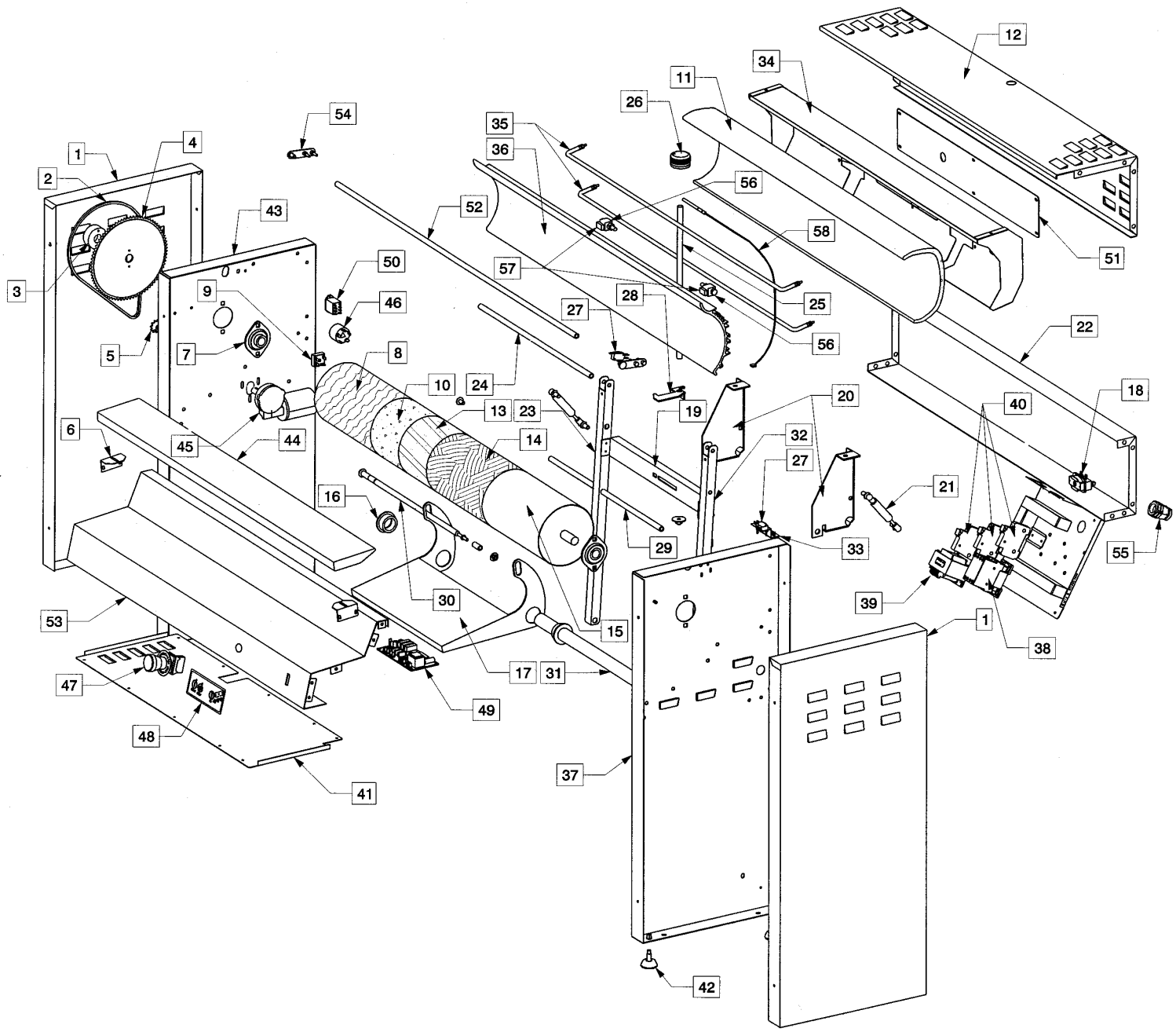
1
2
3
4
5
6
7
8
9
10
11
12
13
14
15
16
17
18
19
20
21
22
23
24
25
26
27
28
29
30
31
32
33
34
35
36
37
38
39
40
41
42
43
44
45
46
47
48
49
50
51
52
53
54
55
56
57
58

Pos.	Cod.	Descrizione	Description	Déscription	Beschreibung	Descripción
1	GR10180600	Coperchio spalla	Side cover	Couvercle côté	Verkleidung Seitenständer	Cubierta lateral
2	GR10186900	Catena passo 8	Chain - pitch 8	Chaîne - pas 8	Kette - Schritt 8	Cadena - paso 8
3	GR10186600	Boccola fissaggio corona	Crown fastening bush	Boucle fixation couronne	Zahnradlager	Manguito fijación corona
4	GR10186800	Corona Z 80	Corona Z 80	Couronne Z 80	Zahnrad Z80	Corona Z80
5	GR10186400	Pignone Z11	Pinion Z11	Pignon Z11	Ritzel Z11	Piñón Z11
6	GR14005200	Supporto asse in legno	Wood board support	Support planche en bois	Auflage für Holzbrett	Soporte tabla de madera
7	GR01000069	Cuscinetto SB 204	Ball bearing SB 204	Roulement à bille SB 204	Kugellager SB 204	Cojinete SB 204
8	GR70100900	Telo P18/120	Sheet P18/120	Toîle P18/120	Stoffüberzug P18/120	Lona P18/120
	GR70101300	Telo P18/100	Sheet P18/100	Toîle P18/100	Stoffüberzug P18/100	Lona P18/100
9	GR10180300	Raddrizzatore	Rectifier	Réctificateur	Gleichrichter	Rectificador
10	GR70100800	Mollettone P18/120	Flannel layer P18/120	Molleton P18/120	Filzbewicklung P18/120	Fieltro P18/120
	GR70101200	Mollettone P18/100	Flannel layer P18/100	Molleton P18/100	Filzbewicklung P18/100	Fieltro P18/100
11	GR00300960	Fibra ceramica P18/100	Ceramic fiber P18/100	Fibre céramique P18/100	Kaolinwolle P18/100	Fibra cerámica P18/100
	GR03001160	Fibra ceramica P18/120	Ceramic fiber P18/120	Fibre céramique P18/120	Kaolinwolle P18/120	Fibra cerámica P18/120
12	GR10180905	Carter copriconca P18/100	Basin cover P18/100	Couvercle presse P18/100	Obere Muldenverkleidung P18/100	Tapa cuenca P18/100
	GR12180905	Carter copriconca P18/120	Basin cover P18/120	Couvercle presse P18/120	Obere Muldenverkleidung P18/120	Tapa cuenca P18/120
13	GR70100700	Telo juta P18/120	Yute sheet P18/120	Toîle de jute P18/120	Jutebezug P18/120	Tela de yute P18/120
	GR70101100	Telo juta P18/100	Yute sheet P18/100	Toîle de jute P18/100	Jutebezug P18/100	Tela de yute P18/100
14	GR10001100	Lana acciaio	Steel wool	Laine d'acier	Stahlwolle	Lana de acero
15	GR10188000	Rullo P18/100	Roller P18/100	Cylindre P18/100	Bügelwalze P18/100	Cilindro P18/100
	GR21188000	Rullo P18/120	Roller P18/120	Cylindre P18/120	Bügelwalze P18/120	Cilindro P18/120
16	GR10185601	Boccola pedaliera diam. 34	Bush for pedal diam. 34	Boucle diam. 34 pour pédalier	Lager für Fußpedal	Manguito pedal diam. 34
17	GR10185301	Pedaliera	Pedal	Pédalier	Fußpedal	Pedal
18	GR51000028	Termostato di sicurezza	Safety thermostat	Thermostat de sécurité	Temperaturbegrenzer	Termostato de seguridad
19	GR10183800	Staffa fine corsa	Runaway limit bracket	Étrier fin de course	Endlaufbügel	Tope de recorrido
20	GR10184000	Squadra supporto leve	Lever support bracket	Étrier support levier	Befestigungsbügel für Hebel	Escuadra soporte palanca
21	GR10181200	Molla a gas	Gas spring	Ressort à gaz	Gasfeder	Resorte a gas
22	GR10181800	Carter posteriore P18/100	Rear crankcase P18/100	Carter postérieur P18/100	Rückwärtiges Gehäuseteil P18/100	Cárter trasero P18/100
	GR12181800	Carter posteriore P18/120	Rear crankcase P18/120	Carter postérieur P18/120	Rückwärtiges Gehäuseteil P18/120	Cárter trasero P18/120
23	GR10182700	Braccio conca dx	Right basin arm	Bras droit presse	Rechter Walzenarm	Brazo derecho cuenca
24	GR10185900	Asta sup. centr.	Upper rod	Tirant supérieur	Obere, mittlere Strebe	Varilla superior, central
25	GR10183900	Albero fermo	rod	Tirant	Stab	Eje
26	GR10187000	Manopola anodizzata	Anodized knob	Bouton Anodisé	Anodisierte Knopf	Perilla Anodizada
27	GR65113000	Microinterruttore	Microswitch	Microinterrupteur	Mikroschalter	Microinterruptor
28	GR10183700	Fermo per conca	Basin stopper	Arrêt pour presse	Walzenfeststellvorrichtung	Bloqueo cuenca
29	GR10182600	Asta supp. centrale molle a gas	Upper centre rod - gas springs	Tirant supérieur et central ressort à gaz	Oberer, mittlerer Stab mit Gasfeder	Varilla superior central - resortes a gas
30	GR10182601	Supp. pedaliera con boccole	Pedal support with bush	Support pédal avec boucle	Pedalhalter mit Lagerbuchsen	Soporte pedal con manguito
31	GR10180801	Composto asse pedaliera P18/100	Pedal axis P18/100	Axe pédal P18/100	Komplette Pedalachse P18/100	Eje pedal P18/100
	GR12180801	Composto asse pedaliera P18/120	Pedal axis P18/120	Axe pédal P18/120	Komplette Pedalachse P18/120	Eje pedal P18/120
32	GR10182800	Braccio conca SX	Left basin arm	Bras gauche presse	Linker Walzenarm	Brazo cuenca izquierdo
33	GR10186100	Supporto micro fine corsa	Limit switch support	Spport micro interrupteur fin de course	Halterung Endlauf-Mikroschalter	Soporte microinterruptor de tope
34	GR10180803	Carter interno conca P18/100	Basin inside carter P18/100	Carter intérieur presse P18/100	Innere Muldenverkleidung P18/100	Carter interior cuenca P18/100
	GR12180803	Carter interno conca P18/120	Basin inside carter P18/120	Carter intérieur presse P18/120	Innere Muldenverkleidung P18/120	Carter interior cuenca P18/120

Pos.	Cod.	Descrizione	Description	Déscription	Beschreibung	Descripción
35	GR51000118	Resistenza 1700W 240V P18/100	Heating element 1700W 240V P-18/100	Résistance 1700W 240V P18/100	Heizwiderstand 1700W 240V P18/100	Resistencia 1700W 240V P18/100
	GR51000122	Resistenza 2000W 240V P18/120	Heating element 2000W 240V P18/120	Résistance 2000W 240V P18/120	Heizwiderstand 2000W 240V P18/120	Resistencia 2000W 240V P18/120
36	GR10187400	Conca P18/100	Basin P18/100	Presse P18/100	Mulde P18/100	Cuenca P18/100
	GR12187400	Conca P18/120	Basin P18/120	Presse P18/120	Mulde P18/120	Cuenca P18/120
37	GR10181305	Fianco sinistro	Left side panel	Panneau de gauche	Linke Innenverkleidung für Ständer	Lateral izquierdo
38	GR10002500	Contattore 4 KW	4 KW contactor	Contacteur 4 kW	Kontaktgeber 4KW	Contactor 4KW
39	GR10002850	Trasformatore 230V/20V 50 VA	Transformer 230V/20V 50VA	Transformateur 230V/20V 50VA	Transformator 230V/20V 50VA	Transformador 230V/20V 50VA
40	GR85112100	Portafusibili	Fuse holder	Portefusible	Sicherungshalter	Porta fusibles
41	GR10186000	Protezione inferiore P18/100	Bottom security P18/100	Protection inférieure P18/100	Unteres Schutzblech P18/100	Protección inferior P18/100
	GR12186000	Protezione inferiore P18/120	Bottom security P18/120	Protection inférieure P18/120	Unteres Schutzblech P18/120	Protección inferior P18/120
42	GR01000305	Piedino zincato M8	Galvanised foot M8	Pied galvanisé M8	Verzinkter Gerätefuß M8	Pata galvanizada M8
43	GR10181505	Fianco Destro	Right side panel	Panneau de droite	Rechte Innenverkleidung für Ständer	Lateral derecho
44	GR10184400	Asse in legno P18/100	Wood board P18/100	Planche en bois P18/100	Holzbrett P18/100	Tabla de madera P18/100
	GR12184400	Asse in legno P18/120	Wood board P18/120	Planche en bois P18/120	Holzbrett P18/120	Tabla de madera P18/120
45	GR10186700	Motoriduttore	Motor reduction gear	Réducteur de vitesse moteur	Untersetzungsgetrieb	Motorreductor
46	GR51000100	Filtro antidisturbo	Noise filter	Filtre contre interférences	Störschutzfilter	Filtro contra interferencias
47	GR51000025	Pulsante fungo N.C.	N.C. Emergency button	Bouton d'émergence	Notausschalter N.C.	N.C. Botón de emergencia
48	GR51000029	Membrana P/18	Membrane P/18	Membrane P/18	Membrane P/18	Membrana P/18
49	GR51000030	Scheda controllo P/18	Control board P/18	Panneau de contrôle P/18	Schalterblende P/18	Ficha control P/18
50	GR51000120	Relè 24Vca	24Vac relay	Relais 24Vac	Relais 24Vac	Relé 24Vca
51	GR10180805	Chiusura carter interno conca	Closing of basin inner crankcase	Fermeture carter intérieur presse	Unteres Blech Bügelmuldengehäuse	Cierre cárter interno cuenca
52	GR10004000	Asta salvadita P18/100	Finger safety rod P18/100	Latte sécurité doigts P18/100	Fingerschutz P18/100	Barra salva dedos P18/100
	GR12004000	Asta salvadita P18/120	Finger safety rod P18/120	Latte sécurité doigts P18/120	Fingerschutz P18/120	Barra salva dedos P18/120
53	GR12181705	Carter anteriore P18/120	Fore crankcase P18/120	Carter frontal P18/120	Vorderes Gehäusete P18/120	Cárter delantero P18/120
53	GR10181705	Carter anteriore P18/100	Fore crankcase P18/100	Carter frontal P18/100	Vorderes Gehäuseteil P18/100	Cárter delantero P18/100
54	GR14004101	Staffa supporto asta salvadita	Support bracket of finger safety rod	Étrier support latte sécurité doigts	Halterung Fingerschutz	Estribo sostén barra salva dedos
55	GR70123500	Pressacavo PG 21	Cable clamp PG21	Presse câble PG21	Kabelzugentlastungsschutz	Prensacable PG 21
56	GR10183200	Snodo bracetti	Articulated joint	Joint articulé	Verbindungsstück	Articulación barra
57	GR10183000	Perno filettato	Threaded pin	Pivot taraudé	Gewindebolzen	Perno fileteato
58	GR51000021	Sonda di temperatura PT100	Temperature probe PT100	Sonde PT100	Fühler PT100	Sonda PT100

I LEGENDA DEI COMPONENTI ELETTRICI

B 1 ..... MICROINTERRUTTORE SALVADITA
B2 ..... MICROINTERRUTTORE PEDALIERA 24Vca
B3 ..... MICROINTERRUTTORE PEDALIERA SEGNALE
C1 ..... CONTATTORE RISCALDAMENTO
C2 ..... RELE' INVERSIONE
D ..... PONTE A DIODI
F1 ..... FUSIBILE ALIMENTAZIONE SCH1 0,5A
F2 ..... FUSIBILE PRIMARIO DEL TRF 2A
F3 ..... FUSIBILE SECONDARIO DEL TRF 6A
M ..... MOTORIDUTTORE 24Vdc
PF1 ..... PULSANTE A FUNGO
PT100 ..... SONDA DI TEMPERATURA
SCH1 ..... SCHEDA DI POTENZA
SCH2 ..... MEMBRANA DI CONTROLLO
T.S. .....TERMOSTATO DI SICUREZZA
TRF ..... TRASFORMATORE 50VA
R1 -R2 .....RESISTENZE RISCALDAMENTO ELETTRICO

GB LIST OF ELECTRICAL COMPONENTS

B 1 ..... FINGER SAFETY MICROSWITCH
B2 ..... PEDAL MICROSWITCH24Vca
B3 ..... PEDAL SIGNAL MICROSWITCH
C1 ..... HEAT CONTACTOR
C2 ..... INVERSION RELAY
D ..... DIODE JUMPER
F1 ..... POWER FUSE SCH1 0,5A
F2 ..... TRANSFORMER PRIMARY FUSE 2A
F3 ..... TRANSFORMER SECONDARY FUSE 6A
M ..... MOTOR REDUCTION GEAR 24Vdc
PF1 ..... EMERGENGY PUSH-BUTTON
PT100 ..... TEMPERATURE PROBE
SCH1 ..... POWER BOARD
SCH2 ..... CONTROL MEMBRANE
T.S. .....SAFETY THERMOSTAT
TRF ..... TRASFORMER 50VA
R1 -R2 .....ELECTRIC HEATING ELEMENTS

F LÉGENDE DES COMPOSANTS ÉLECTRIQUES

B 1 ..... MICROINTÉRRUPTEUR SAUVE-DOIGTS
B2 ..... MICROINTÉRRUPTEUR PÉDALIER 24Vca
B3 ..... MICROINTÉRRUPTEUR SIGNAL PÉDALIER
C1 ..... CONTACTEUR CHAUFFAGE
C2 ..... RELAIS INVERSION
D ..... PONT DIODE
F1 ..... FUSIBLE PUISSANCE SCH1 0,5A
F2 ..... FUSIBLE PRIMAIRE TRANSFORMATEUR 2A
F3 ..... FUSIBLE SECONDAIRE TRANSFORMATEUR 6A
M ..... RÉDUCTEUR MOTEUR 24Vdc
PF1 ..... BOUTON ÉMERGENCE
PT100 ..... SONDE TEMPÉRATURE
SCH1 ..... FICHE PUISSANCE
SCH2 ..... MEMBRANE CONTRÔLE
T.S. .....THERMOSTAT SÉCURITÉ
TRF ..... TRASFORMATEUR 50VA
R1 -R2 .....RÉSISTENCES ÉLECTRIQUES

D LISTE DER ELEKTRISCHEN EINBAUTEILE

B 1 ..... MIKROSCHALTER FINGERSCHUTZ
B2 ..... MIKROSCHALTER FUSSPEDAL 24Vca
B3 ..... MIKROSCHALTER FUSSPEDAL SIGNAL
C1 ..... KONTAKTGEBER HEIZUNG
C2 ..... INVERTERRELAIS
D ..... DIODENBRÜCKE
F1 ..... SCHMELZSICHERUNG NETZANSCHLUSS SCH1 0,5A
F2 ..... SCHMELZSICHERUNG SEKUNDÄRSPULE TRF 2A
F3 ..... SCHMELZSICHERUNG SEKUNDÄRSPULE TRF 6A
M ..... UNTERSETZUNGSGETRIEBE 24Vdc
PF1 ..... PILZFÖRMIGER NOTSCHALTER
PT100 ..... TEMPERATURFÜHLER
SCH1 ..... LEISTUNGSKARTE
SCH2 ..... SCHALTERBLENDENMEMBRAN
T.S. ..... SICHERHEITSTHERMOSTAT
TRF ..... TRANSFORMATOR 50VA
R1 -R2 ..... ELEKTRISCHE HEIZWIDERSTÄNDE

E LISTA DE LAS PIEZAS ELÉCTRICAS

B 1 ..... MICROINTERRUPTOR SEGURIDADDEDOS
B2 ..... MICROINTERRUPTOR PEDAL 24Vca
B3 ..... MICROINTERRUPTOR SEÑAL PEDAL
C1 ..... CONTACTOR CALENTAMIENTO
C2 ..... RELÉ INVERSIÓN
D ..... PUENTE DIODOS
F1 ..... FUSIBLE POTENCIA SCH1 0,5A
F2 ..... FUSIBLE PRIMARIO TRANSFORMADOR 2A
F3 ..... FUSIBLE SECUNDARIO TRANSFORMADOR 6A
M ..... REDUCTOR MOTOR 24Vdc
PF1 ..... BOTÓN ÉMERGENCIA
PT100 ..... SONDA TEMPERATURA
SCH1 ..... FICHA POTENCIA
SCH2 ..... MEMBRANA CONTROL
T.S. .....TERMOSTATO SEGURIDAD
TRF ..... TRANSFORMADOR 50VA
R1 -R2 .....RESISTENCIAS ELÉCTRICAS

ESQUEMA ELECTRICO, WIRING DIAGRAM, SCHÉMA ÉLECTRIQUE, SHCHALTPLAN, SCHEMA ELETTRICO

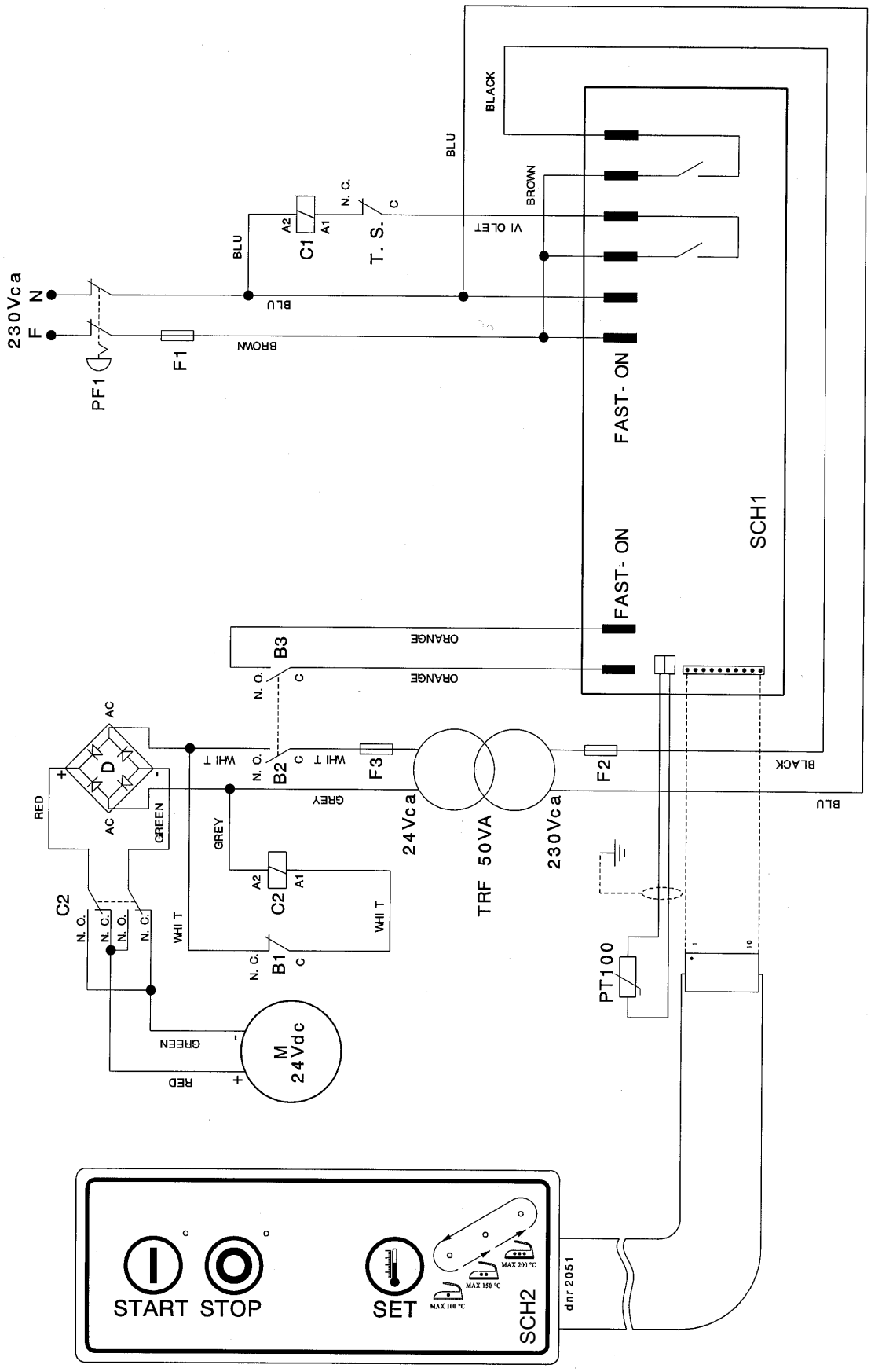

ESQUEMA ELECTRICO, WIRING DIAGRAM, SCHÉMA ÉLECTRIQUE, SHCHALTPLAN, SCHEMA ELETTRICO

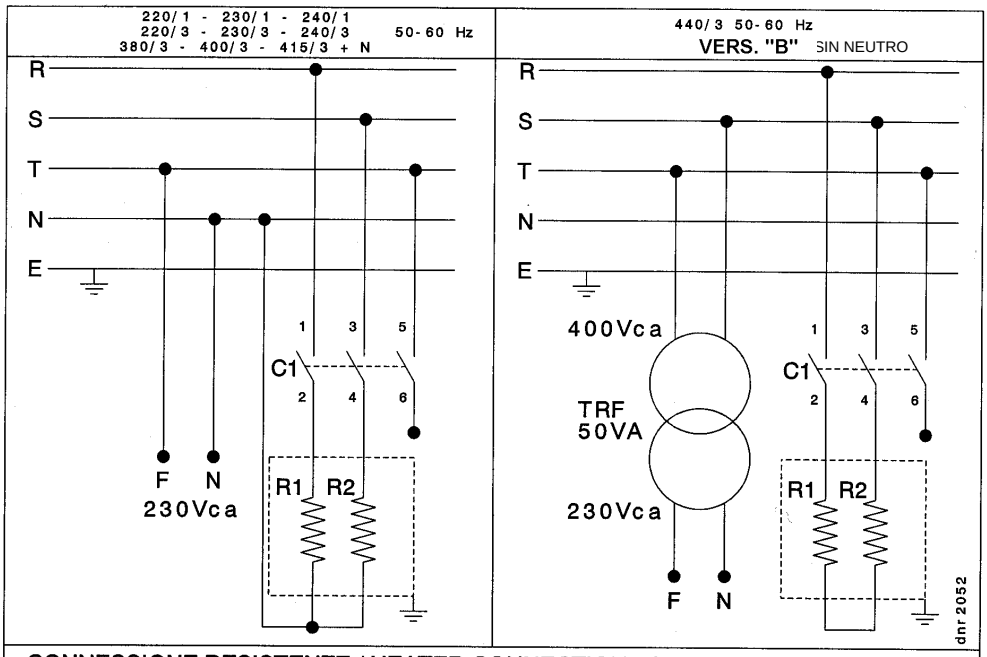

CONNESSIONE RESISTENZE / HEATER CONNECTION / CONNEXION RESISTANCES
HEIZWIDERSTANSCHLUSS / CONEXION RESISTENCIAS

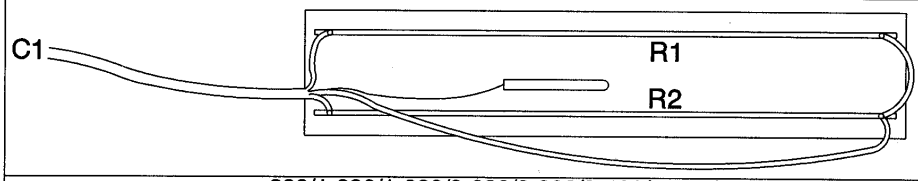

220/1-230/1-220/3-230/3-380/3-400/3-415/3

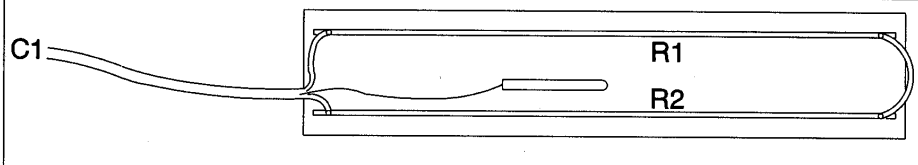

440/3 SIN NEUTRO

C1 CGE	R1+R2	440/3	400/3	230/3	230/1
	3600W	CL00	CL00	CL00	CL00
	4400W	CL00	CL00	CL00	CL00

CONNESSIONE CAVO ALIMENTAZIONE ELETTRICA/ELECTRIC POWER CORD CONNECTION/
CONNEXION CABLE D'ALIMENTATION ELECTRIQUE/ELEKTRISCHER KABELANSCHLUSS/
CONEXION CABLE DE ALIMENTACION ELECTRICO

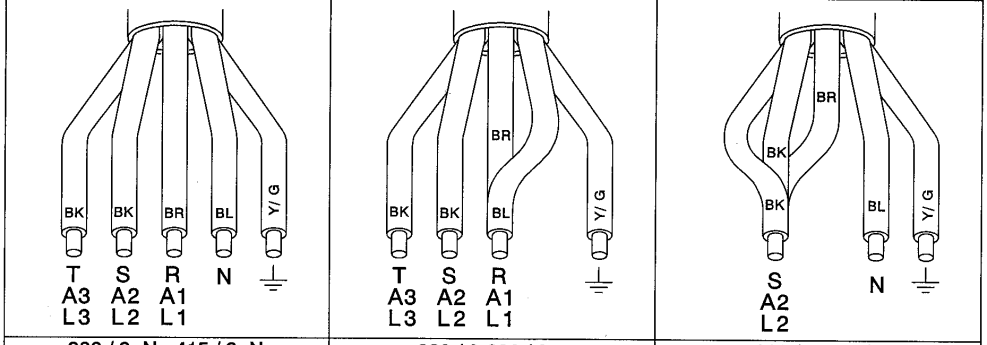

380 / 3+N - 415 / 3+N	220 / 3-230 / 3	220 / 1-230 / 1

BK= NERO/BLACK/NOIR/SCHWARZ/NEGRO
BR= MARRON/BRAWN/BRUN/BRAWN/MARRON
BL= BLU/BLUE/BLEU/BLAU/AZUL
Y/G= GIALLO-VERDE/YELLOW-GREEN/JONE-VERT/GELB-GRUN/AMARILLO-VERDE