GB **SPARE PARTS LIST**

F **LISTE DES PIECES DE RECHANGE**

E **DESCRIPCION PIEZAS DE REPUESTO**

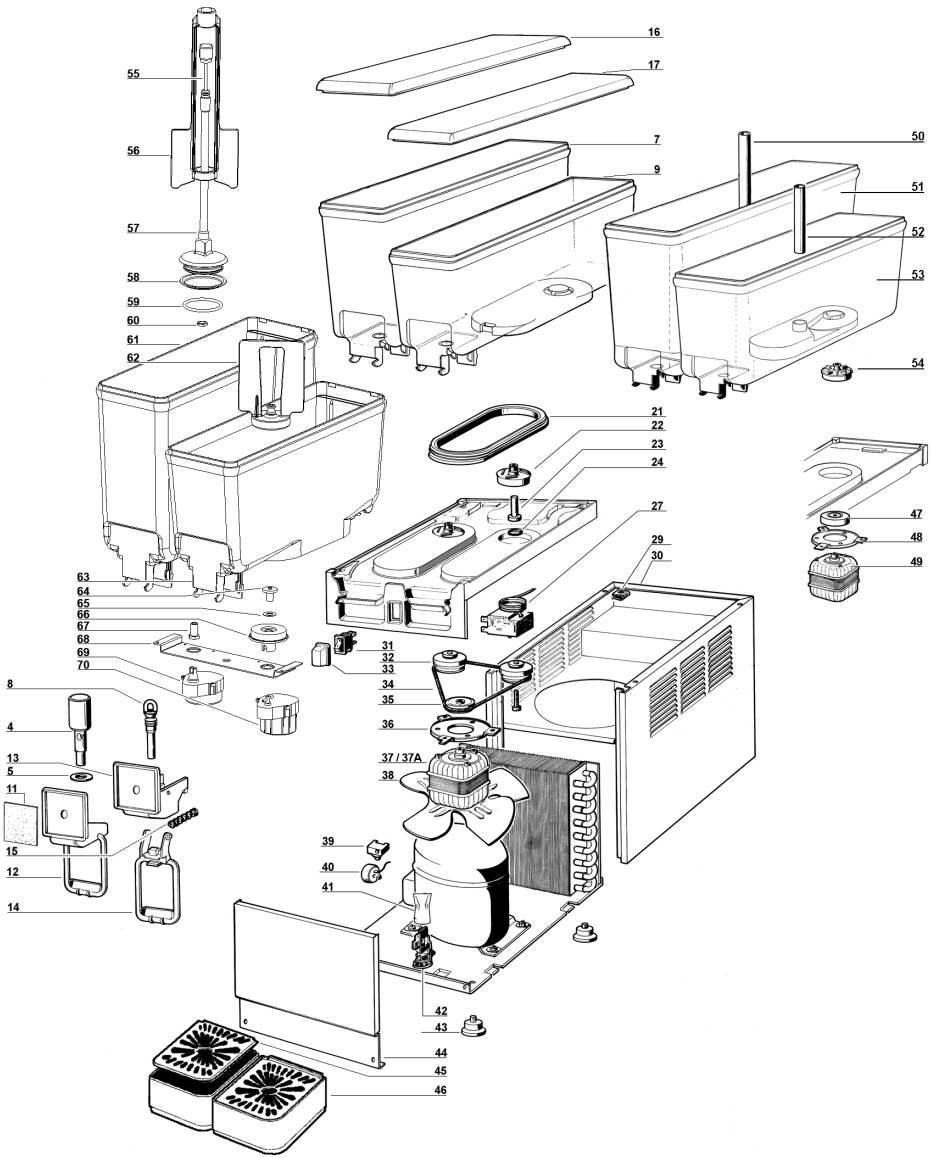

4	**22800-21900**	Faucet piston	Piston du robinet	Pistón del grifo
5	**10028-02500**	Faucet gasket	Joint du robinet	Junta del grifo
7	**22900-02010**	8 lt bowl	Réservoir 8 lt	Contenedor 8 lt
8	**21703-00000**	Pinch tube	Tuyau du robinet	Goma de grifo
9	**22900-01910**	5 lt bowl	Réservoir 5 lt	Contenedor 5 lt
11	**10029-00020**	Picture	Photo	Fotografia
12	**22900-00500**	Push handle	Levier du robinet	Placa de mando grifo
13	**22900-00800**	Faucet cover	Couvercle du robinet	Cubre grifo
14	**22900-00501**	Push handle	Levier de débit	Palanca de mando grifo
15	**22800-02600**	Faucet spring	Ressort du robinet	Muelle grifo
16	**22900-01300**	8 lt bowl cover	Couvercle réservoir 8 lt	Tapa contenedor 8 lt
17	**22900-01300**	5 lt bowl cover	Couvercle réservoir 5 lt	Tapa contenedor 5 lt
21	**22800-17200**	Bowl gasket	Joint du réservoir	Junta contenedor
22	**33900-01201**	Impeller	Turbine de la pompe	Turbina bomba
23	**22900-00600**	Central pivot	Pivot central	Pivote central
24	**22040-00000**	Central pivot OR	OR du pivot central	OR del pivote central
27	**21087-00000**	Thermostat	Thermostat	Termostato
29	**10554-45000**	Clip	Clip	Clip
30a	❑❑❑	Cabinet	Carrosserie	Caja
30b	❑❑❑	White cabinet	Carrosserie blanc	Caja blanco
31	**21125-00000**	Switch	Interrupteur	Interruptor
32	**33900-01052**	Pulley, magnet and spacer assembly	Ensemble poulie, aimant et entretoise	Polea con magneto y distancial
33	**22800-05100**	Switch cap	Capuchon interrupteur	Protección interruptor
34	**22900-03602**	Belt	Courroie	Correa
35	**22800-02201**	Driving pulley	Poulie motrice	Polea motora
36	**22800-04800**	Motor bracket	Support du moteur	Placa soporte motor
37	**22800-18921**	Fan/pump motor for 1 bowl	Moteur ventilateur/pompe pour 1 réservoir	Motor ventilador/bomba por 1 contenedor
37a	**22900-03011**	Fan/pump motor for 2, 4 bowls	Moteur ventilateur/pompe pour 2, 4 réservoir	Motor ventilador/bomba por 2, 4 contenedor
38	❑❑❑	Fan	Hélice	Aspas
39	⁂	Relay	Relais	Relé
40	⁂	Overload protector	Protége moteur	Guardamotor
41	**22800-12700**	Terminal block cover	Protection borne	Protección pasacable
42	**22800-05500**	Terminal block with cable clamp	Borne et fixage du câble	Pasacable
43	**22800-10000**	Rubber leg	Petit pied	Pie nivelador
44a	❑❑❑	Dispensing side panel	Panneau côté robinet	Panel lado grifo
44b	❑❑❑	White dispensing side panel	Panneau côté robinet blanc	Panel lado grifo blanco
45a	❑❑❑	Drip tray cover	Couvercle tiroir égouttoir	Rejilla cajón
45b	❑❑❑	White drip tray cover	Couvercle tiroir égouttoir blanc	Rejilla cajón blanco
46a	❑❑❑	Drip tray	Tiroir égouttoir	Cajón recoge-gotas
46b	❑❑❑	White drip tray	Tiroir égouttoir blanc	Cajón recoge-gotas blanco
47	**33800-00803**	Motor magnet for 1, 3 bowls	Aimant du moteur pour 1, 3 réservoir	Embrague magnetico por 1, 3 contenedor
48	**22800-04800**	Motor bracket	Support du moteur	Placa soporte motor
49	**22800-04706**	Pump motor 3 bowls	Moteur de la pompe 3 réservoir	Motor bomba por 3 contenedor
50	**22900-00203**	8lt Spray tube	Tube refoulement pompe 8lt	Tubo bomba para contenedor 8 l
51	**22900-02000**	8 lt bowl	Réservoir 8 lt	Contenedor 8 l linea P

52	**22900-00202**	5lt Spray tube	Tube refoulement pompe 5lt	Tubo bomba para contenedor 5 l
53	**22900-01900**	5 lt bowl	Réservoir 5 lt	Contenedor 5 l linea P
54	**33900-01205**	Pump impeller for 5-8lt	Turbine de la pompe 5-8lt	Turbina bomba linea P
55	**22900-05603**	Driving shaft 8lt	Arbre d'entraînement 8lt	Eje transmisión 8lt
56	**22900-05410**	Stirrer 8lt	Brasseur 8lt	Agitador 8lt
57	**22900-05503**	Central shaft 8lt	Arbre central 8lt	Eje central 8lt
58	**22900-05710**	Central shaft seal	Joint d'arbre centrale	Sello del eje central
59	**22900-05700**	Central shaft OR.	Joint OR pour arbre central	OR para eje central
60	**10533-01303**	brass nut	écrou en laiton	dado d'ottone
61	**22900-02020**	8 l bowl for stirrer	Cuve 8 l pour brasseur	Contenedor 8 l para agitador
62	**33900-01203**	Stirrer	Brasseur	Agitador
63	**22900-00020**	5 l bowl for stirrer	Cuve 5l pour brasseur	Contenedor 5 l para agitador
64	**22900-02502**	Central pivot	Pivot central	Pivote central
65	**22900-02503**	Washer	Rondelle	Arandela
66	**33900-01011**	Impeller mixer motor	Turbine de moteur du mélang-eur	Turbina motor agitador
67	**22900-05800**	Threaded bolt shaft Central	Boulon fileté du Central	Perno roscado del eje central
68	❑❑❑	Pump motor bracket	Support du moteur de la pompe	Placa soporte motor bomba
69	33800-06701	Mixer motor	Moteur du mélangeur	Motor agitador
70	22900-03501	Mixer motor	Moteur du mélangeur	Motor agitador

⁂	**Please order what printed on piece**	**Mentionner indicatif imprimé sur la pièce**	**Pedir com la identificación marcada en la pieza**
❍❍❍	**See table**	**Voir tableau**	**Ver tabla**
❑❑❑	**See table**	**Voir tableau**	**Ver tabla**

❑❑❑

	1/..	2/..	3/..	4/..
30a	22900-03210	22900-03211	22900-03212	22900-03213
30b	22911-03210	22911-03211	22911-03212	22911-03213
38	22900-00403	22900-00401	22900-00401	22900-00401
44a	22900-03110	22900-03111	22900-03112	22900-03113
44b	-	22900-03121	-	-
45a	22800-00500	22800-00510	22800-00510	22800-00510
45b	22800-00561	22800-00562	22800-00562	22800-00562
46a	22800-00602	22800-00611	22800-00611	22800-00611
46b	22800-00601	22800-00662	22800-00662	22800-00662
68	22900-02505	22900-02510	-	2 x 22900-02510