MODULAR

MOD. 65/70 CFGE

ED. 01-03
TAV. 253.032.01

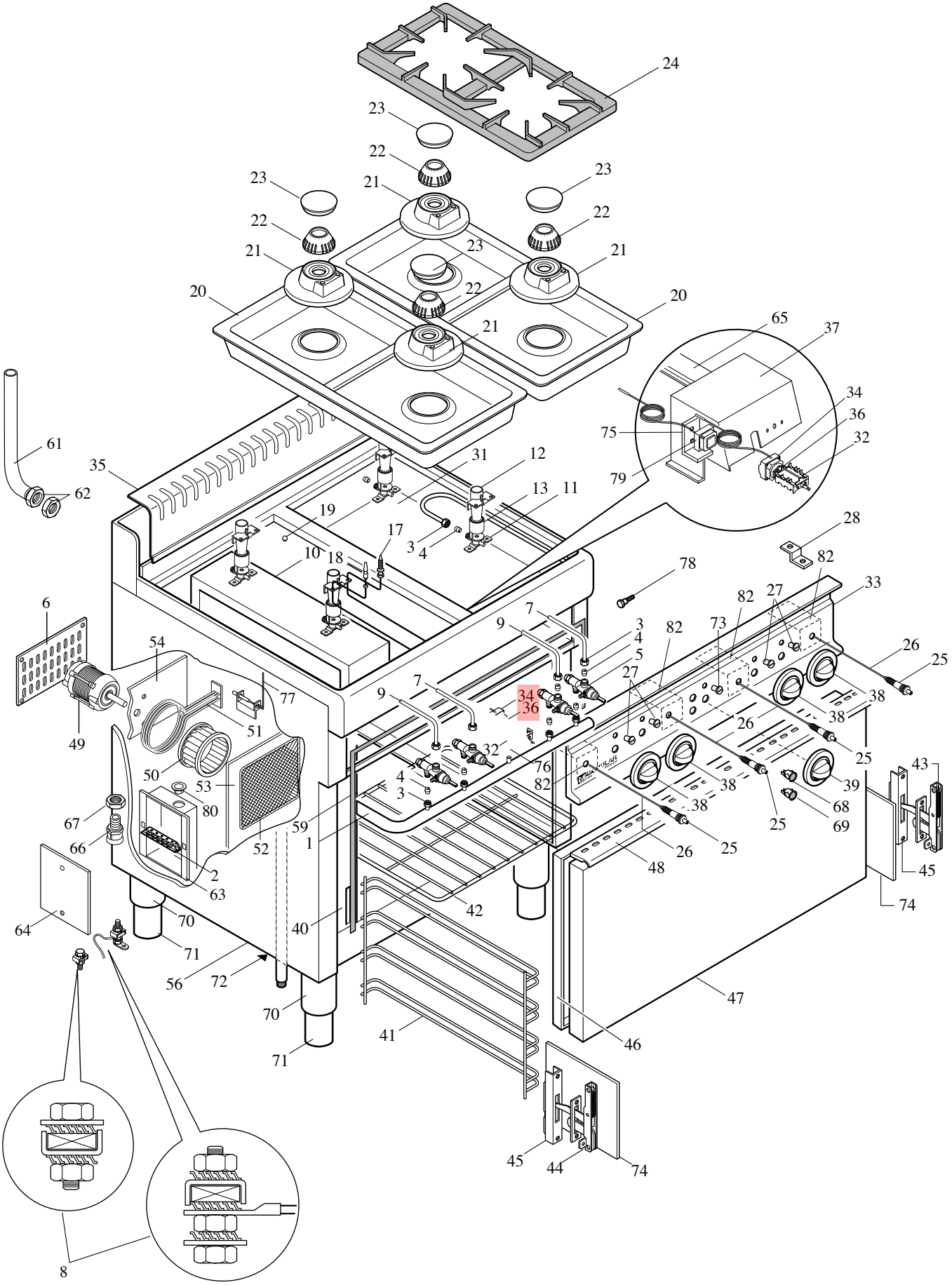

MODULAR

LISTA RICAMBI

cod. 253.033.01 A

CUCINA A GAS CON FORNO ELETTRICO

MOD. 65/70 CFGE

ED. 01-03

POS.	CODICE	RIF. MODIFICHE	DENOMINAZIONE	PREZZO
1	675.044.00		Ass. rampa cucina CFGE 70	
2	663.036.00		Morsettiera FV 173 V/V 4 poli	
3	673.011.00		Dado per bicono D. 10 M16x1,5	
4	673.001.00		Bicono D. 10	
5	671.000.00		Rubinetto in sicurezza PEL SC20S	
6	621.151.00		Chiusura foro motore	
7	675.008.00		Collegamento rubinetto bruciatore ant.	
8	611.320.00		Montaggio viti di terra ed equipotenziale	
9	675.010.00		Collegamento rubinetto bruciatore post.	
10	622.397.00		Supporto bruciatori	
11	673.020.00		Portaugello per bruciatore top	
12	672.010.00		Tubo venturi per bruciatore top	
13	672.016.00		Boccola per regolazione aria bruciatore	
17	672.000.00		Termocoppia M9x1 L=500 g. fil.	
18	672.005.00		Elettrodo accensione con molla	
19	674.003.00		Ugello D. 95	
19	674.005.00		Ugello D. 120	
19	674.024.00		Ugello D. 145	
19	674.007.00		Ugello D. 180	
20	622.057.00		Bacinella raccogligocce smaltata	
21	672.050.00		Base bruciatore “CE”	
22	672.098.00		Spartifiamma bruciatore “CE”	
23	672.044.00		Coperchio bruciatore	
24	681.008.00		Griglia 2 fuochi D. 175	
25	672.006.00		Accenditore piezo	
26	666.000.00		Cavo per accensione L.600	
27	682.003.00		Placchetta per indice	
28	623.002.00		Squadretta fissaggio cruscotto	
31	622.099.00		Fondo interno cucina da 70	
32	661.000.00		Commutatore angolare 15A-EGO 49.41015.300	
33	611.139.00		Ass. cruscotto CFGE 70	
34	661.027.00		Termostato forno 50÷300°C EGO 55.34052815	
35	611.002.00		Ass. alzatina post. 70	
36	661.013.00		Staffa fissaggio termostato EGO 617078	
37	622.114.00		Protezione comandi forno elettrico	
38	612.000.00		Ass. manopola gas De 62	
39	612.003.00		Ass. manopola elettrica 50÷300°C De 62	
40	611.133.13	sost. il 611.133.00 dal 15/01/03	Ass. forno elettrico	
41	683.015.00		Reggigriglie per forno elettrico	
42	683.016.00		Griglia GN 1/1 per forno elettrico	
43	684.009.00		Cerniera dx porta forno	

MODULAR

LISTA RICAMBI

cod. 253.033.01 B

CUCINA A GAS CON FORNO ELETTRICO

MOD. 65/70 CFGE

ED. 01-03

POS.	CODICE	RIF. MODIFICHE	DENOMINAZIONE	PREZZO
44	684.010.00		Cerniera sx porta forno	
45	684.011.00		Portarullino porta forno	
46	625.009.00		Controporta forno	
47	621.126.00		Porta forno	
48	621.127.00		Maniglia per porta forno	
49	664.000.00		Motore FIR 1571/MO 230V-50Hz	
50	644.000.00		Ventola D.160x60	
51	665.008.00		Resistenza forno 1260W-230V	
52	683.014.00		Protezione ventola (filo)	
53	625.018.00		Protezione ventola (smaltata)	
54	622.110.00		Piastra fissaggio motore	
56	611.120.00		Involucro cucina/piano	
59	652.014.00	sost. il 652.002.00 dal 15/01/03	Guarnizione porta forno	
61	631.068.00		Tubo scarico vapori F.C.700	
62	673.026.00		Controdado 1/2" gas per tubo vapori	
63	623.210.00		Supporto morsettiera CFE	
64	623.211.00		Coperchio morsettiera CFE	
65	622.328.00		Protezione cavi elettrici forno	
66	663.028.00		Pressacavo V-TEC 21 2022664	
67	663.021.00		Controdado PG 21	
68	663.000.00		Segnalatore verde 41F2+dente p.	
69	663.001.00		Segnalatore arancio 41F2+dente p.	
70	611.689.00		Ass. traversa cucina 70	
71	612.014.00		Ass. piedino 2" gas H. 145 AISI 304	
72	622.237.00		Fondo cucina forno elettrico	
73	682.004.00		Placchetta per indice manopola forno	
74	623.032.00		Protezione per cerniera	
75	623.212.00		Supporto termostato di sicurezza	
76	641.012.00		Vite per presa pressione M4	
77	623.034.00		Supporto bulbo termostato forno	
78	641.013.00		Perno fissaggio reggigriglie	
79	661.045.00		Termostato di sic. 350°C EGO 5532562.802	
80	663.015.00		Passacavo D. 25,5 SB 1000 12 HEYCO	
82	623.064.00		Protezione piezo	