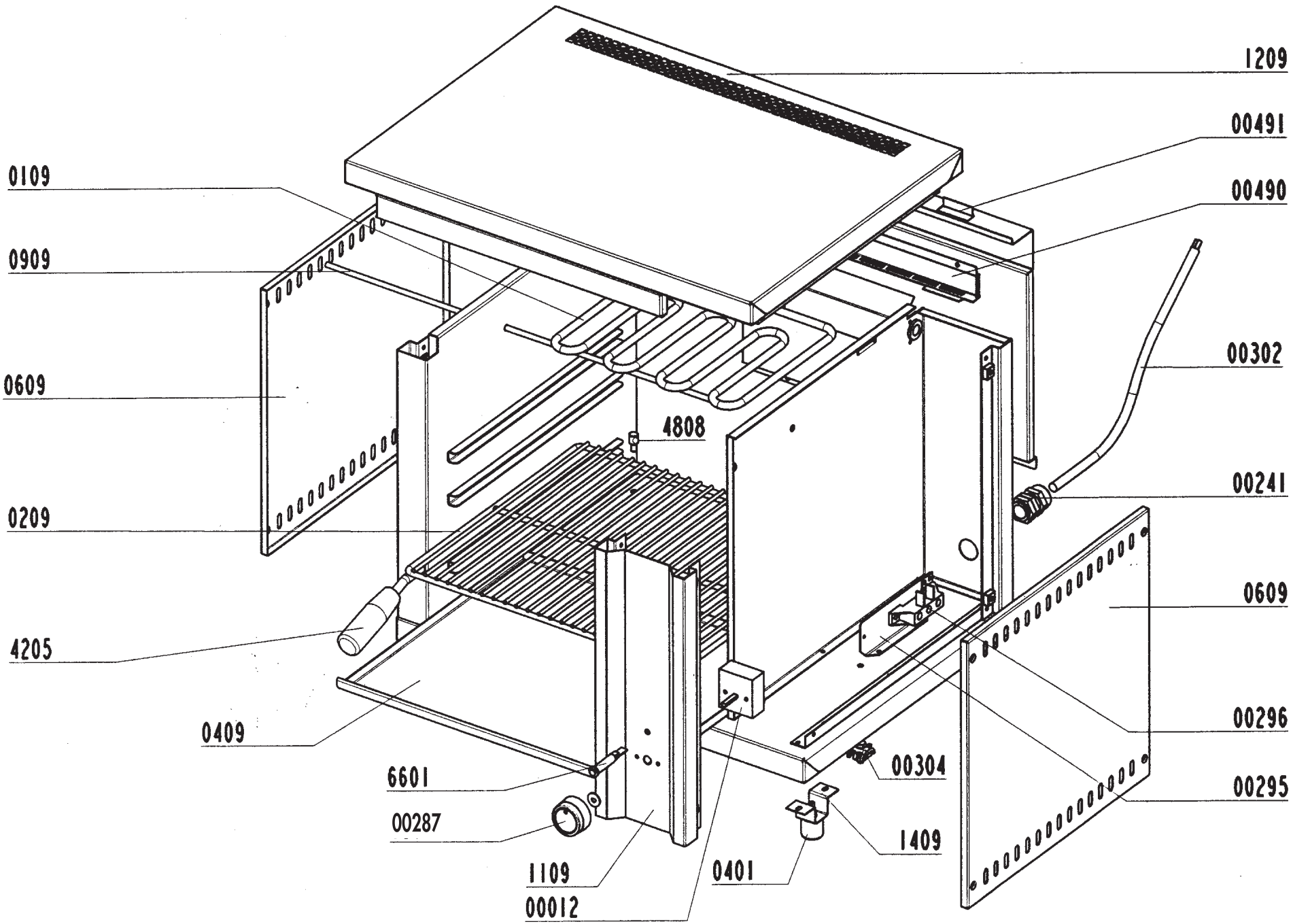
1209
00491
00490
0109
0909
00302
0609
4808
00241
0209
0609
4205
00296
0409
00304
00295
6601
1409
00287
1109
0401
00012

CODICI RICAMBIO PER FINITO / SPARE PARTS FOR THE FINISHED PRODUCT

Aggiornato al/Updated to 27/11/17

Artic./Item	Descrizione/Description	Modello/Model
216022	**SALAMANDRA CHIUSA SU 3 LATI** **SALAMANDER CLOSED ON 3 SIDES**	**SEF1/0**

Cons./Recom.	Pos./Posit.	Ricambio/Replacement			Prezzo/Price List
*	00000109	RC00000109	RESISTENZA ELETTRICA 2KW 230V	HEATING ELEMENT	46,89
	00000209	RC00000209	GRIGLIA CROMATA SEF 1	CHROMIUM-PLATED GRID SEF1	35,97
	00000401	RC00000401	PIEDINO IN GOMMA SEF-TS-IR	RUBBER FOOT	4,08
	00000409	RC00000409	BACINELLA RAC.GRASSI SEF1	DRIP TRAY	51,08
	00000609	RC00000609	PANNELLO LATERALE SEF	SIDE PANEL SEF	25,15
	00000909	RC00000909	TONDINO SUPPORTO RESISTENZA SEF1	HEATING ELEMENT SUPPORT BAR SEF1	5,19
	00001209	RC00001209	CIELO ESTERNO SEF1	EXTERNAL TOP PANEL SEF1	83,75
	00004205	RC00004205	IMPUGNATURA IN BAKELITE	HANDLE	8,38
	00004808	RC00004808	ARRESTO TELAIO	FRAME STOP	4,97
*	00012000	RC00012000	REGOLATORE DI ENERGIA 220V	ENERGY REGULATOR	23,94
	00241000	RC00241000	PRESSACAVO PG16 CON DADO	CABLE GLAND AND NUT	7,18
	00295000	RC00295000	SUPPORTO MORSETTIERA SNACK	SUPPORT FOR CONNECTING BLOCK SNACK	61,89
	00296000	RC00296000	MORSETTIERA MONOFASE	CONNECTING BLOCK	6,62
	00304000	RC00304000	MORSETTO EQUIPOTENZIALE COMPLETO	EQUIPOTENTIAL CONNECTING BLOCK	6,62
	00490000	RC00490000	COPERCHIO RESISTENZE SEF1	HEATING ELEMENTS SHIELD SEF1	16,94
	00491000	RC00491000	PANNELLO CHIUSURA SEF1	LOCK PANEL SEF1	29,33
*	01782000	RC01782000	LAMPADA SEGN.NEON FASTON VERDE 230V	GREEN NEON LAMP 230V	6,09
*	01783000	RC01783000	PORTALAMPADA TRASPARENTE D10	TRANSPARENT LAMP HOLDER D10	5,30
	01877000	RC01877000	MANOPOLA ELETTRICA 0-6+INF NERA	BLACK KNOB	8,44
	02075000	RC02075000	MANOPOLA ELETTRICA 0-6+INF GRIGIA	GREY KNOB	9,05
	02098000	RC02098000	FONDO SEF1	SEF1 BOTTOM	56,80

L'azienda si riserva il diritto di apportare ulteriori aggiornamenti senza preavviso. / The data may be updated without prior warning