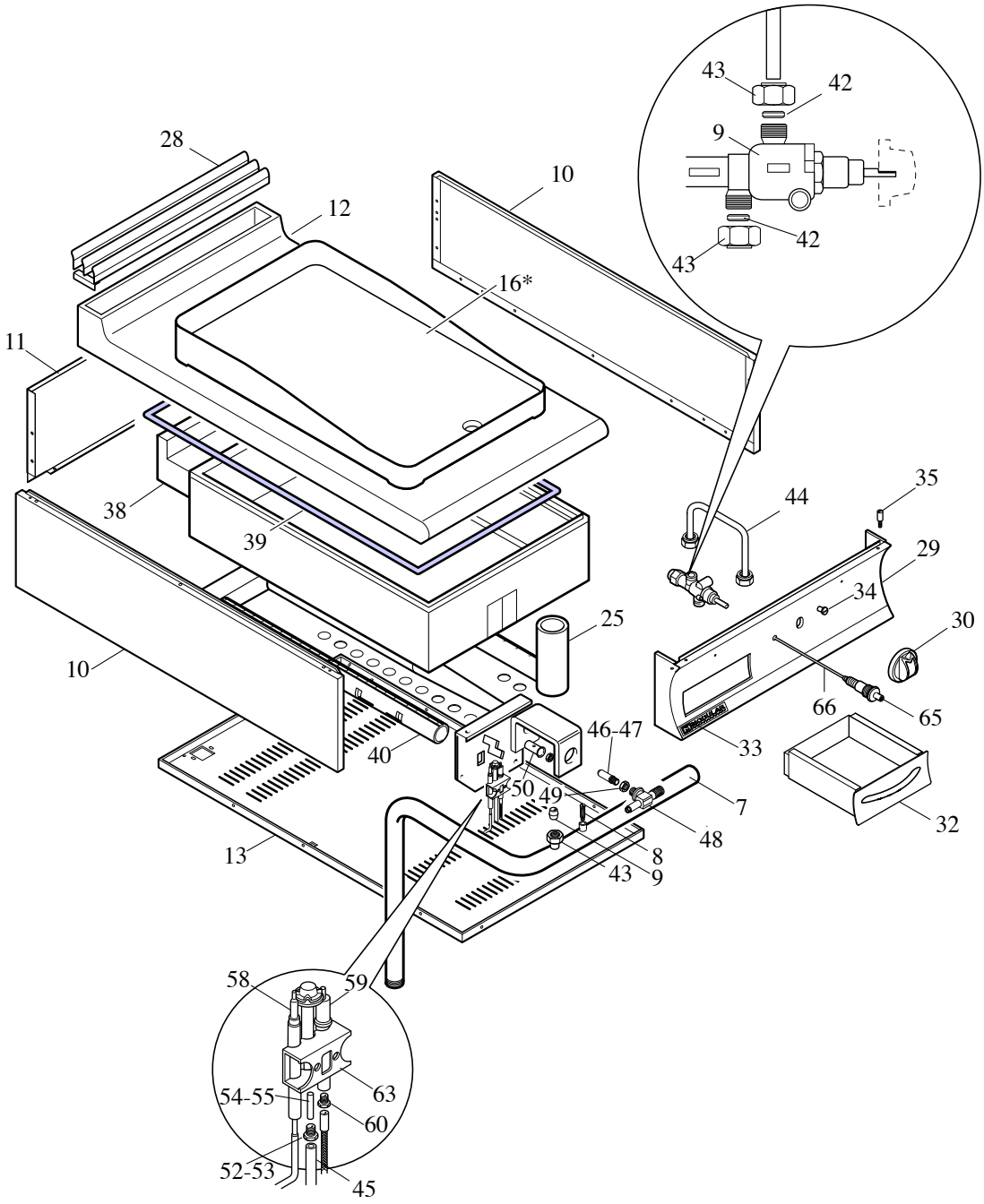
43
42
9
42
43
28
10
12
16*
11
38
39
44
35
29
34
30
25
10
66
65
46-47
33
40
50
49
7
48
32
13
8
43
9
58
59
54-55
63
60
52-53
45

MODULAR

LISTA RICAMBI

code 2531131.00

FRY TOP GAS

MOD. 92 FTG-L

MOD. 92 FTG-R

ED. 01-08

POS.	CODICE	RIF. MODIFICHE	DESCRIZIONE	PREZZO
7	975.204.00		Rampa gas 92 FTG	
8	641.012.00		Vite per presa di pressione M4	
9	671.001.00		Rubinetto gas in sicurezza SC Pel 21 S	
10	921.749.00		Fianco top	
11	921.793.00		Schienale top 92 gas/neutro	
12	911.801.00		Ass. piano 92 FTG	
13	922.482.00		Fondo top 94	
16*	981.056.00		Piastra 92 FT liscia	
16*	981.057.00		Piastra 92 FT rigata	
25	911.845.00		Ass. tubo di scarico	
28	911.742.00		Ass. griglia camino	
29	911.799.00		Ass. cruscotto 92 FTG	
30	912.064.00		Ass. manopola grigia gas pilota	
32	911.735.00		Ass.cassetto fry-top	
33	250.389.00		Marchio	
34	682.003.00		Placchetta per indice	
35	941.076.00		Perno fissagio cruscotto	
38	922.732.00		Camera combustione 92 TFG	
39	953.004.00		Corda fibbra vetro 12x12	
40	972.025.00		Ass. bruciatore fry top	
42	673.001.00		Bicono D.10	
43	673.011.00		Dado per bicono D.10 M16x1,5	
44	975.185.00		Conduttura rubinetto/bruciatore 94 FTG	
45	975.229.00		Tubo pilota 92 FTG	
46	674.068.00		Ugello lungo D.135	
47	674.081.00		Ugello lungo D. 200	
48	673.023.00		Porta ugello per tubo D.10	
49	673.024.00		Dado porta ugello M14x1	
50	672.021.00		Boccola regolazione aria	
52	673.013.00		Raccordo bicono D.4 M10x1	
53	673.003.00		Bicono D. 4 targhet 0957009	
54	674.000.00		Ugello Targhet metano D.36	
55	674.001.00		Ugello Targhet GPL D.19	
58	672.025.00		Termocopia M9x1 L=500	
59	672.060.00		Candela attacco M4x1 0915036	
60	673.014.00		Raccordo fissaggio candela 0974037 sit	
63*	672.057.00		Pilota con deflettore sit 0190083	
65	672.006.00		Accenditore piezo	
66	666.001.00		Cavo accensione L=500	