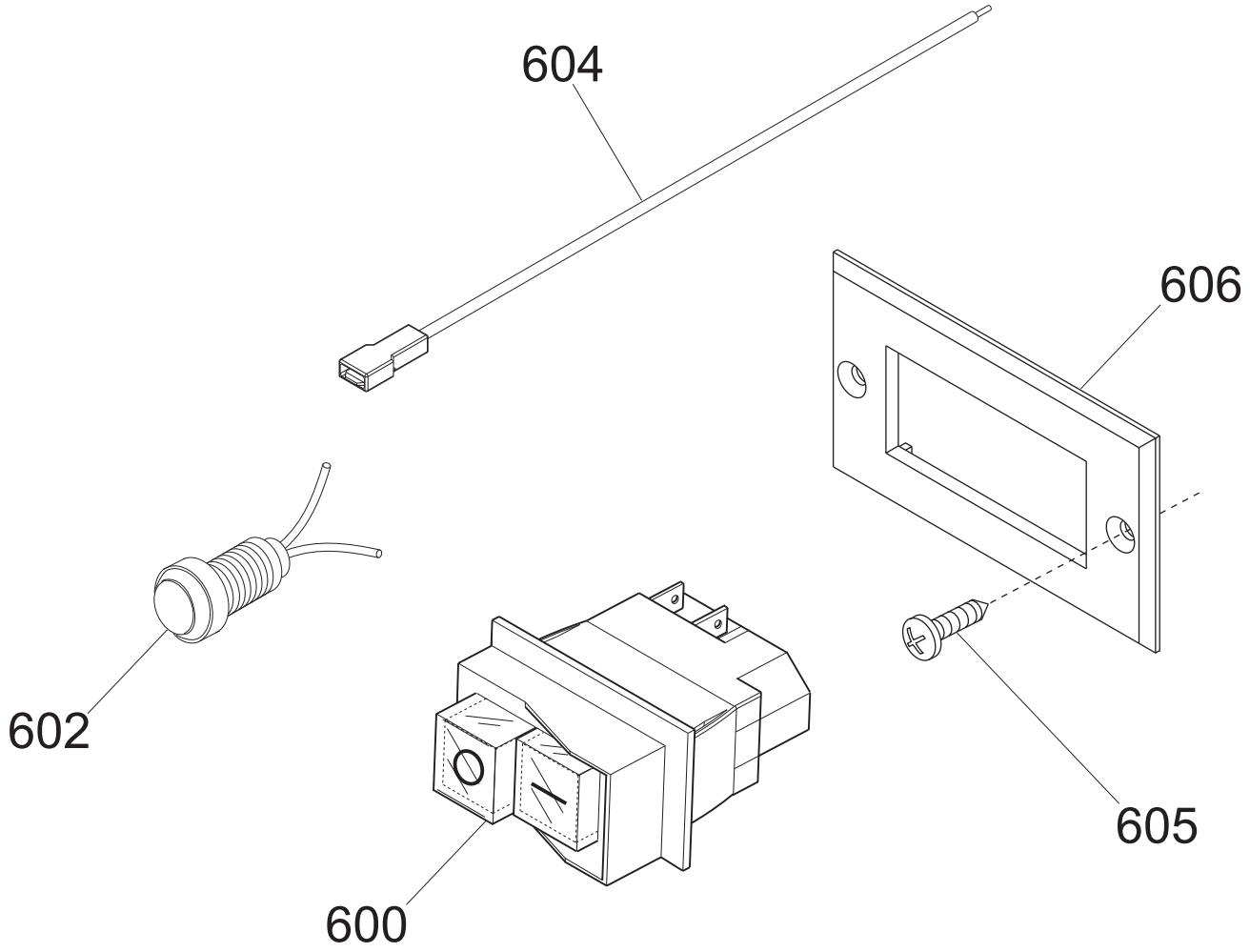
604
606
602
600
605

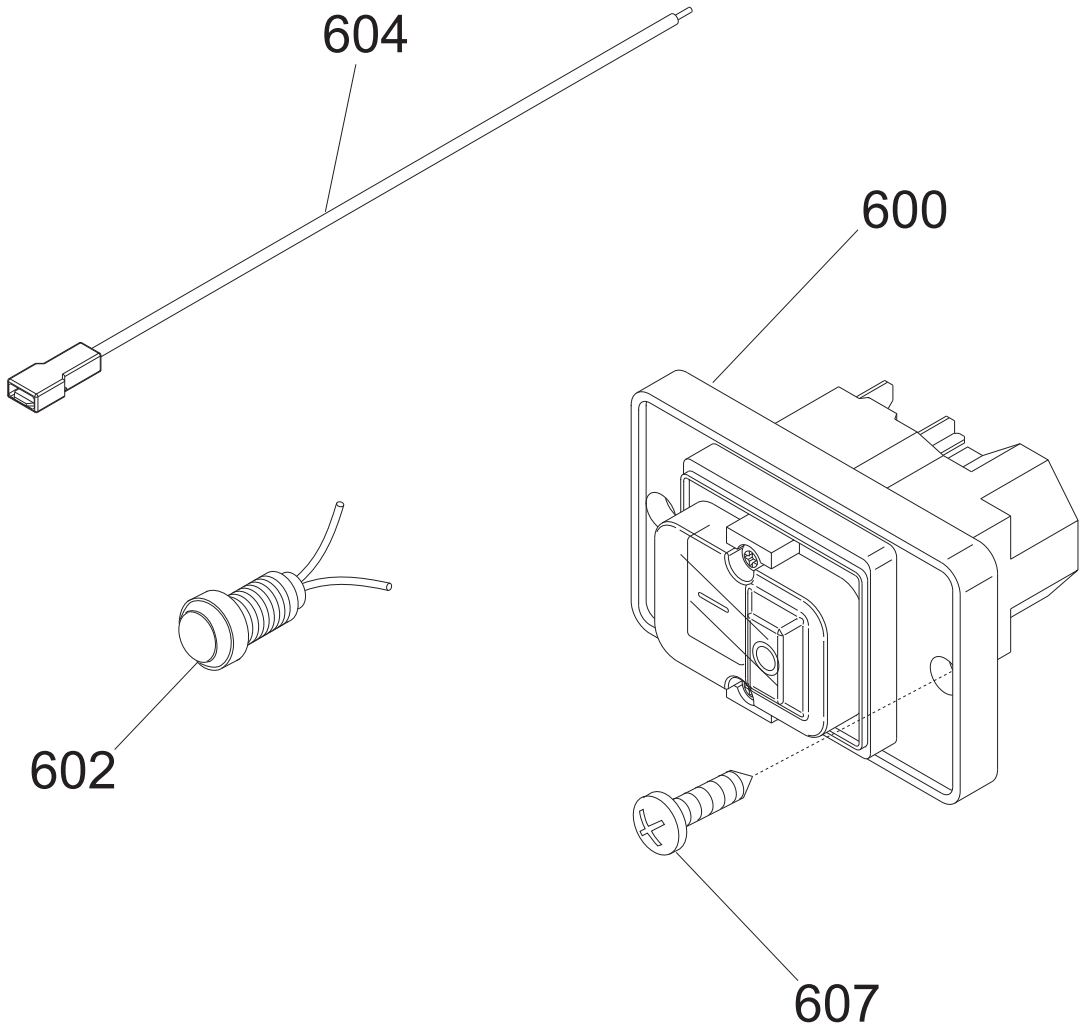
604
600
602
607

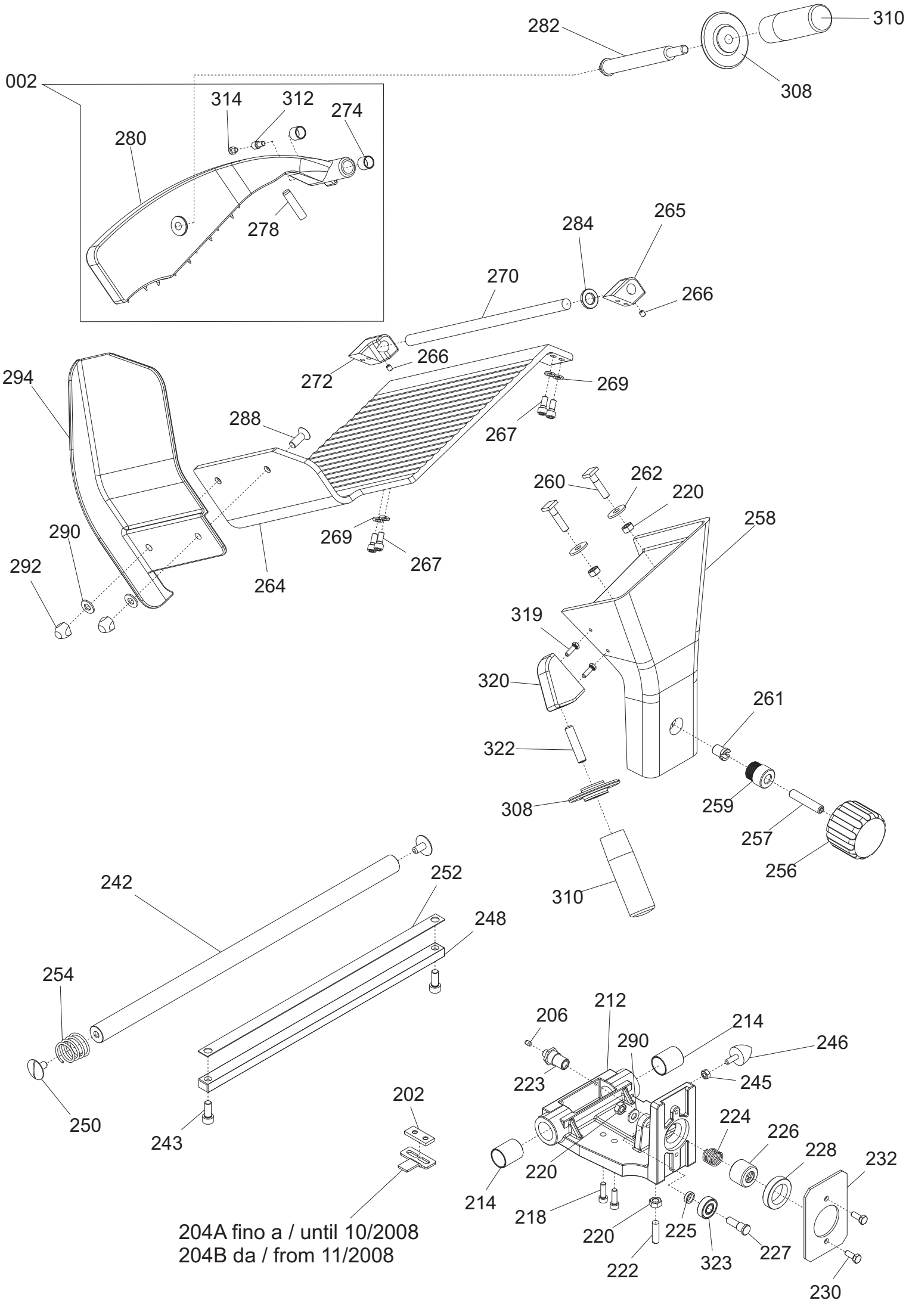
002
280
314
312
274
278
282
310
308
284
265
270
266
272
269
267
294
288
290
292
264
260
262
220
258
319
320
261
322
308
259
257
256
310
242
252
248
254
250
243
202
204A fino a / until 10/2008
204B da / from 11/2008
206
212
214
290
246
223
245
224
226
228
232
220
214
218
225
227
222
323
230

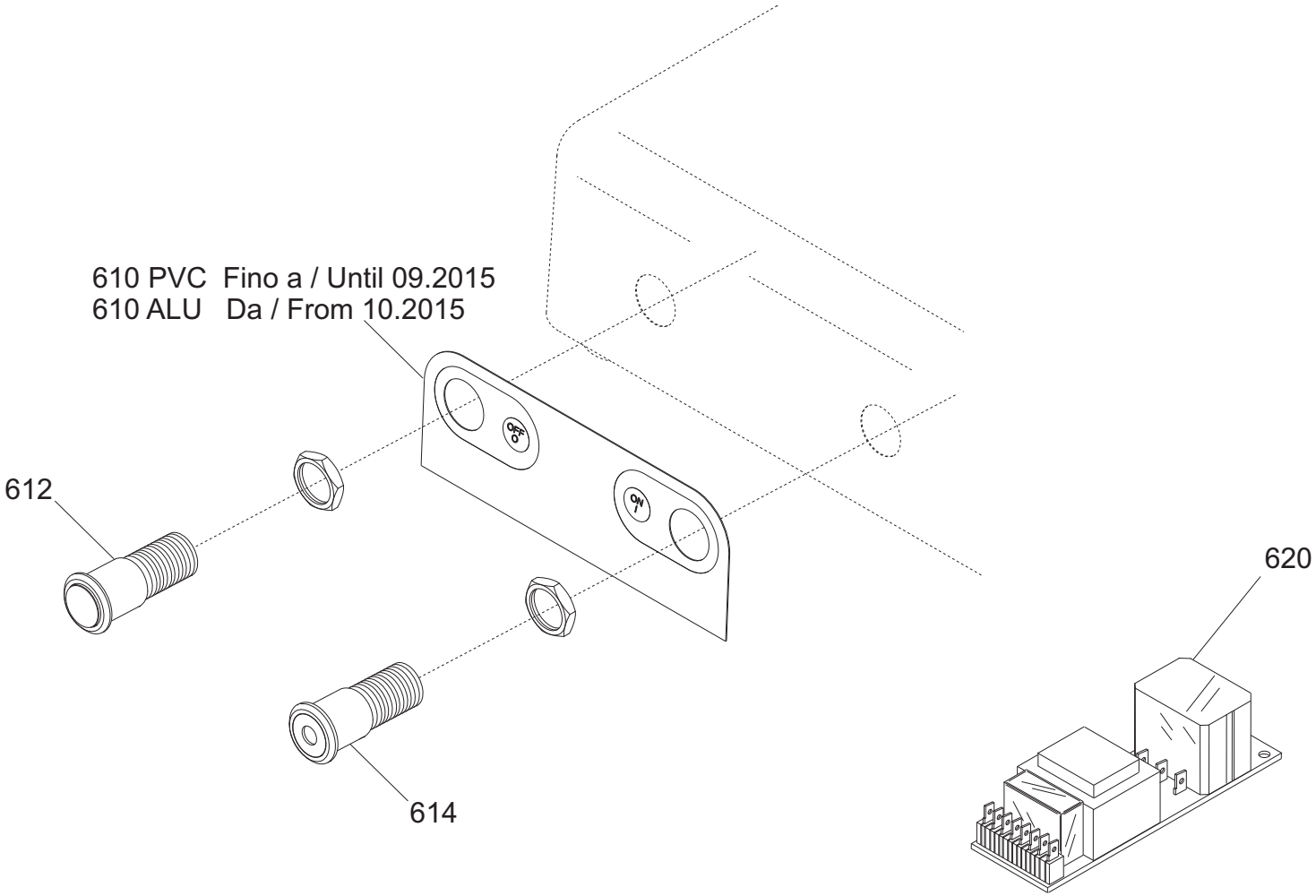
610 PVC Fino a / Until 09.2015
610 ALU Da / From 10.2015
612
614
620

Applicazione bilancia / Scale application

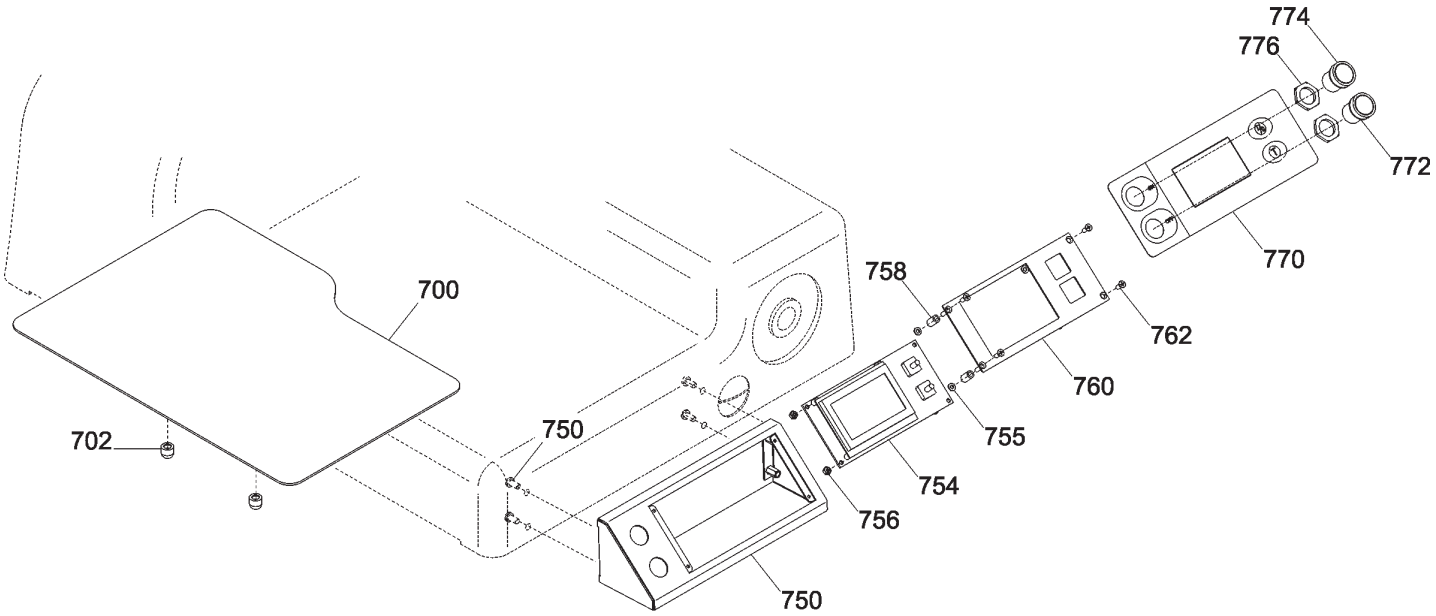

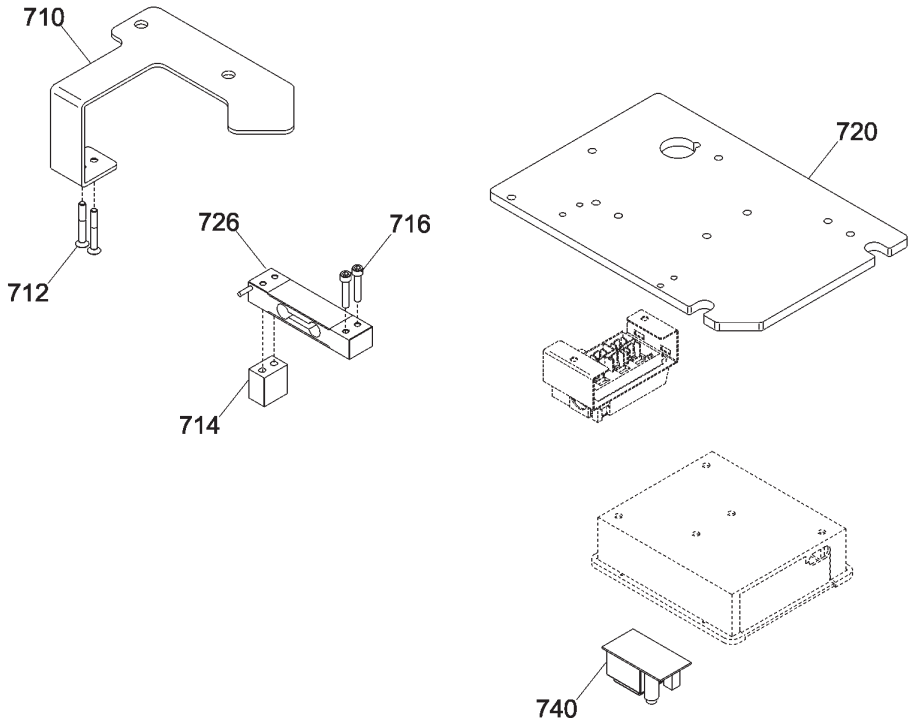

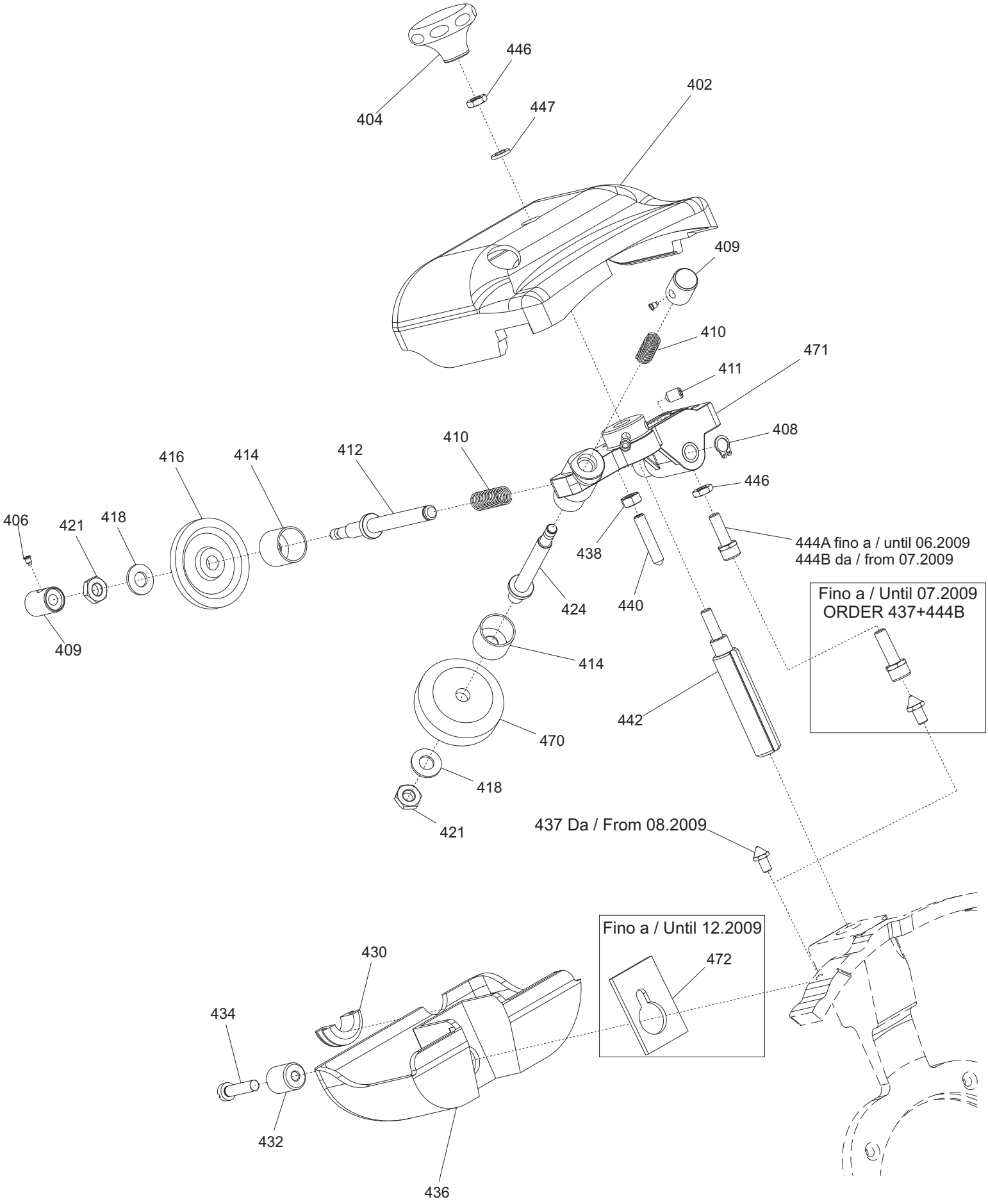
446
404
447
402
409
410
471
411
408
446
410
412
414
416
406
421
418
409
438
424
440
444A fino a / until 06.2009
444B da / from 07.2009
Fino a / Until 07.2009
ORDER 437+444B
414
442
470
418
421
437 Da / From 08.2009
Fino a / Until 12.2009
472
430
434
432
436

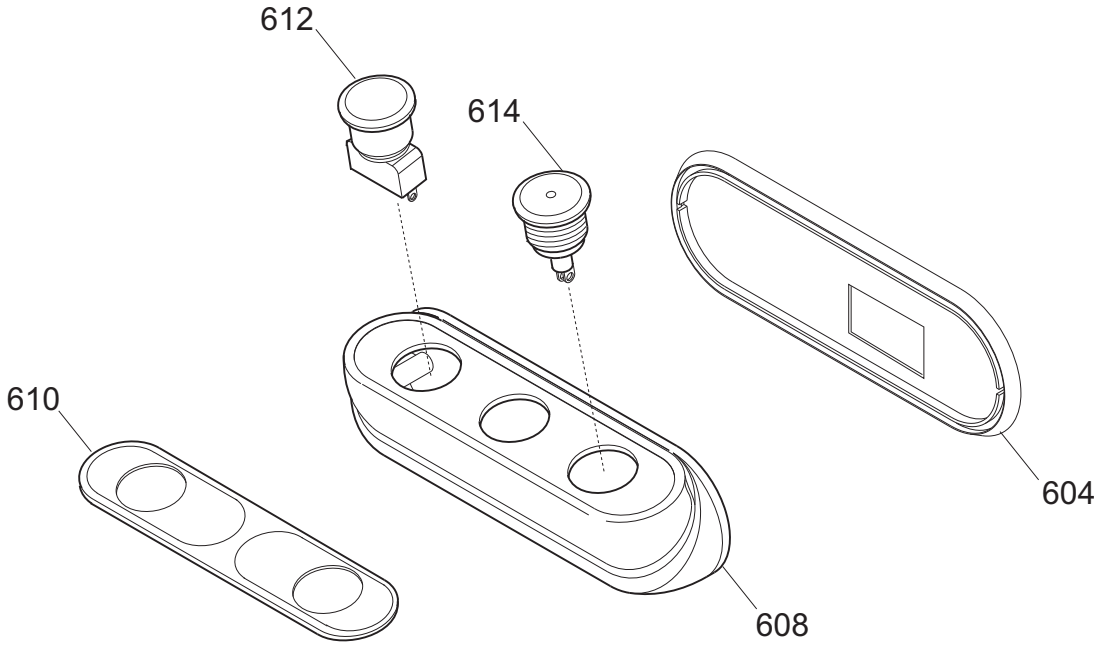
612
614
610
604
608

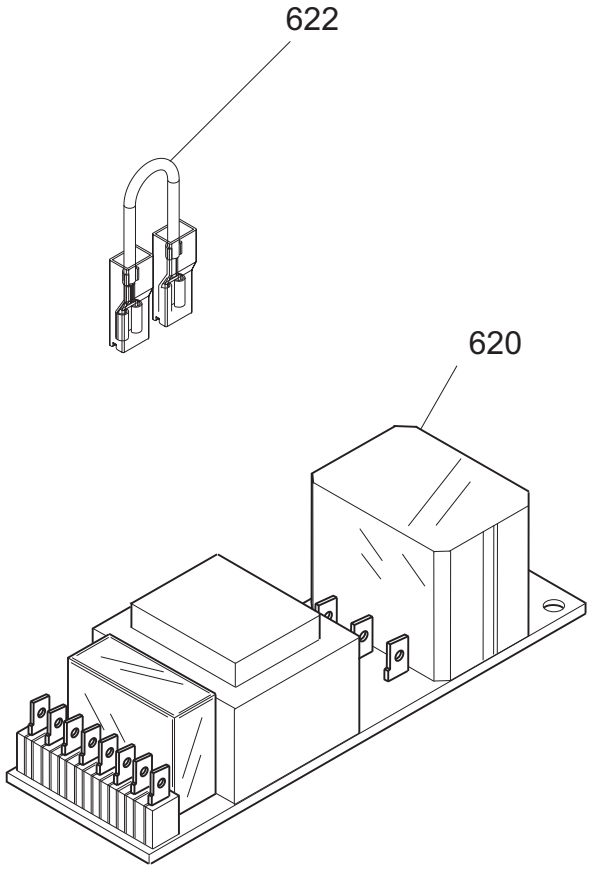
622
620

Ver. 1-PHASE 230/50/1

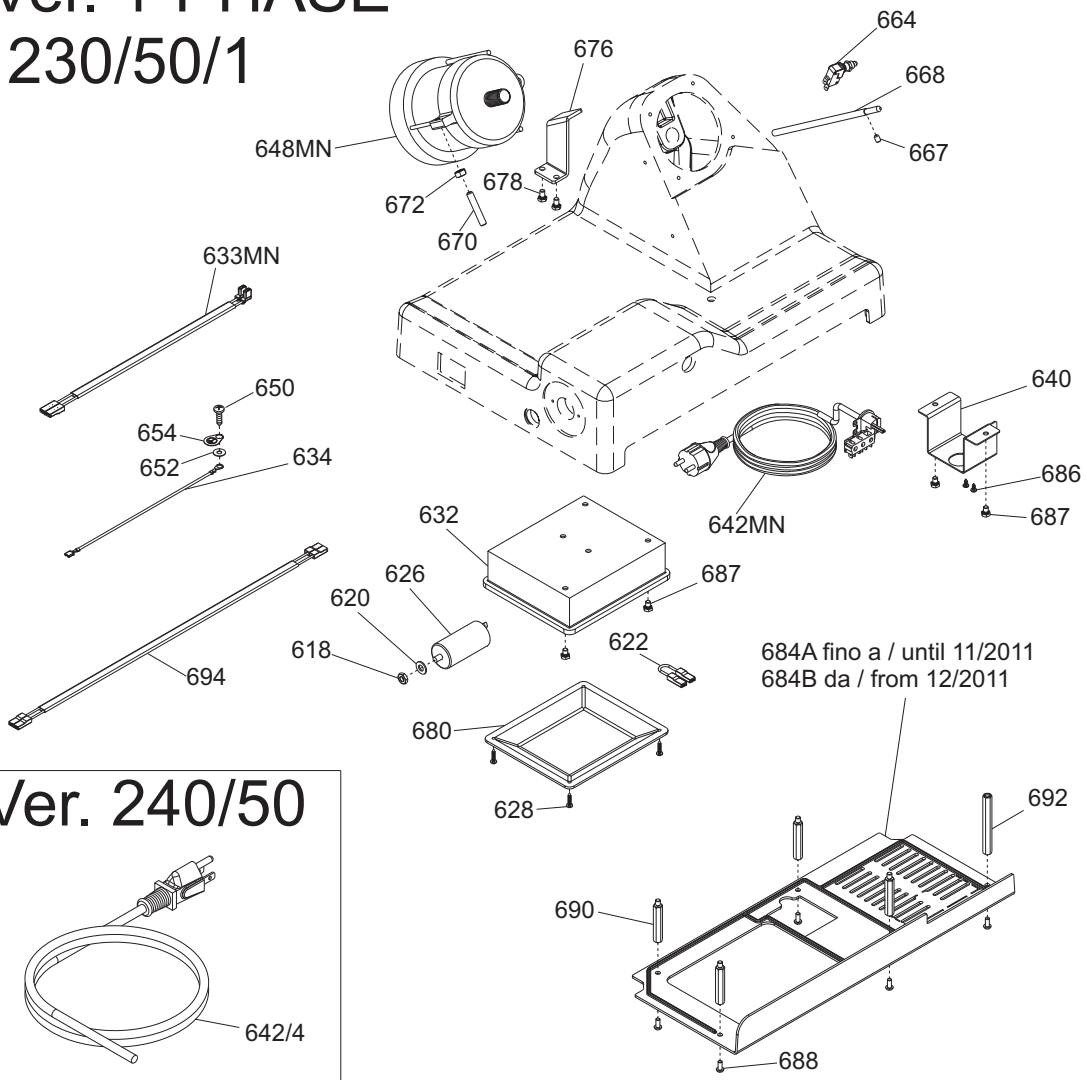

Ver. 240/50

Ver. 220/60

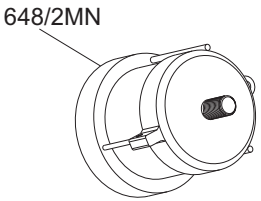

Ver. 110/60

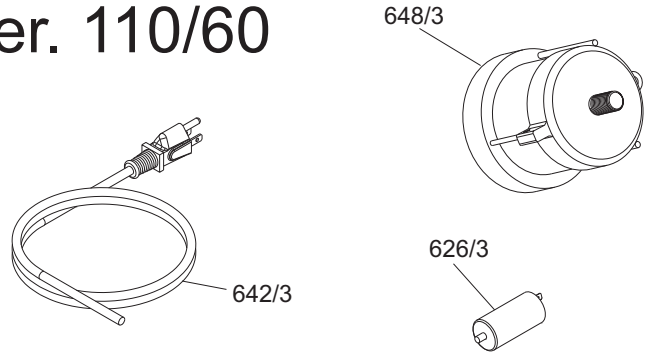

Ver. 3-PHASE 400/50/3

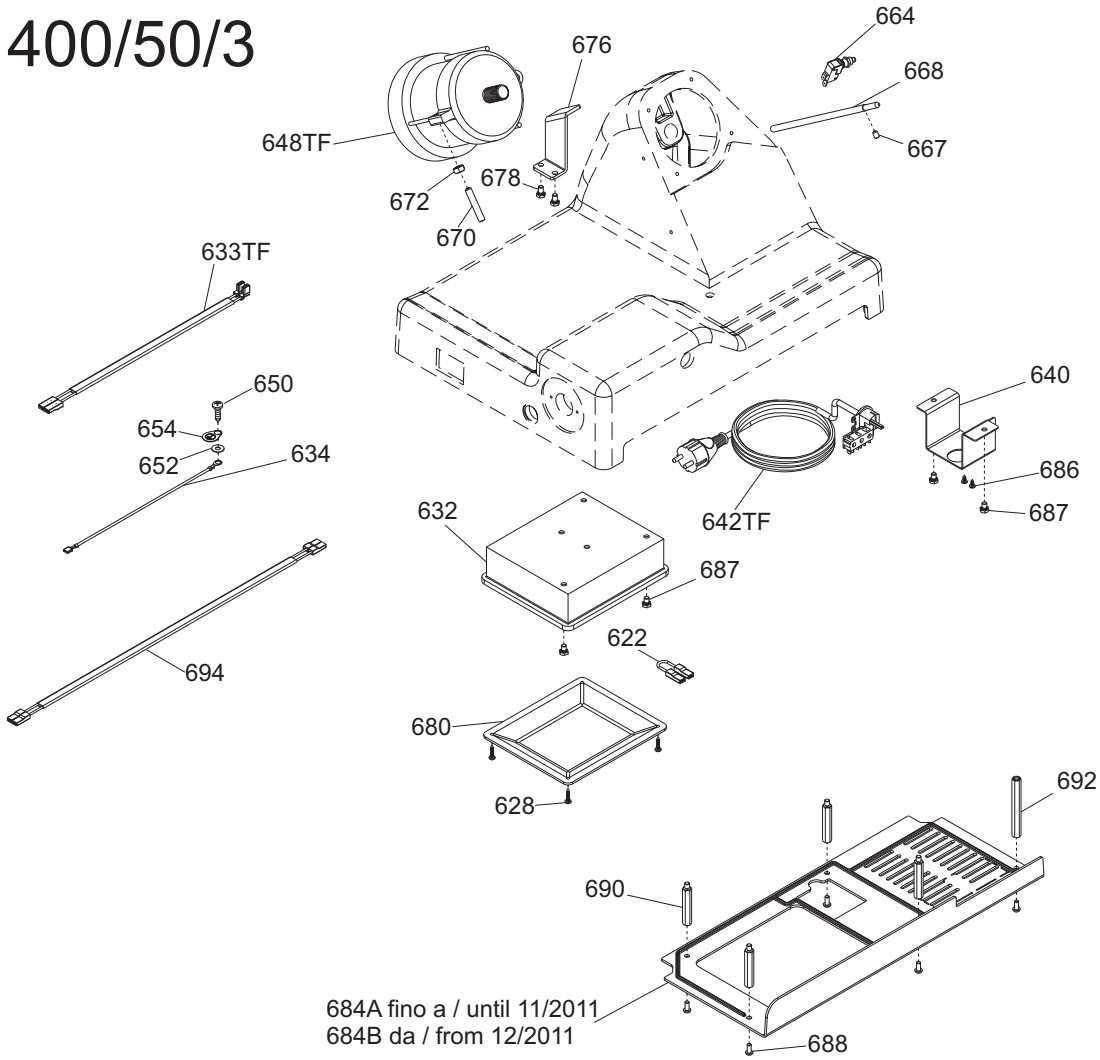

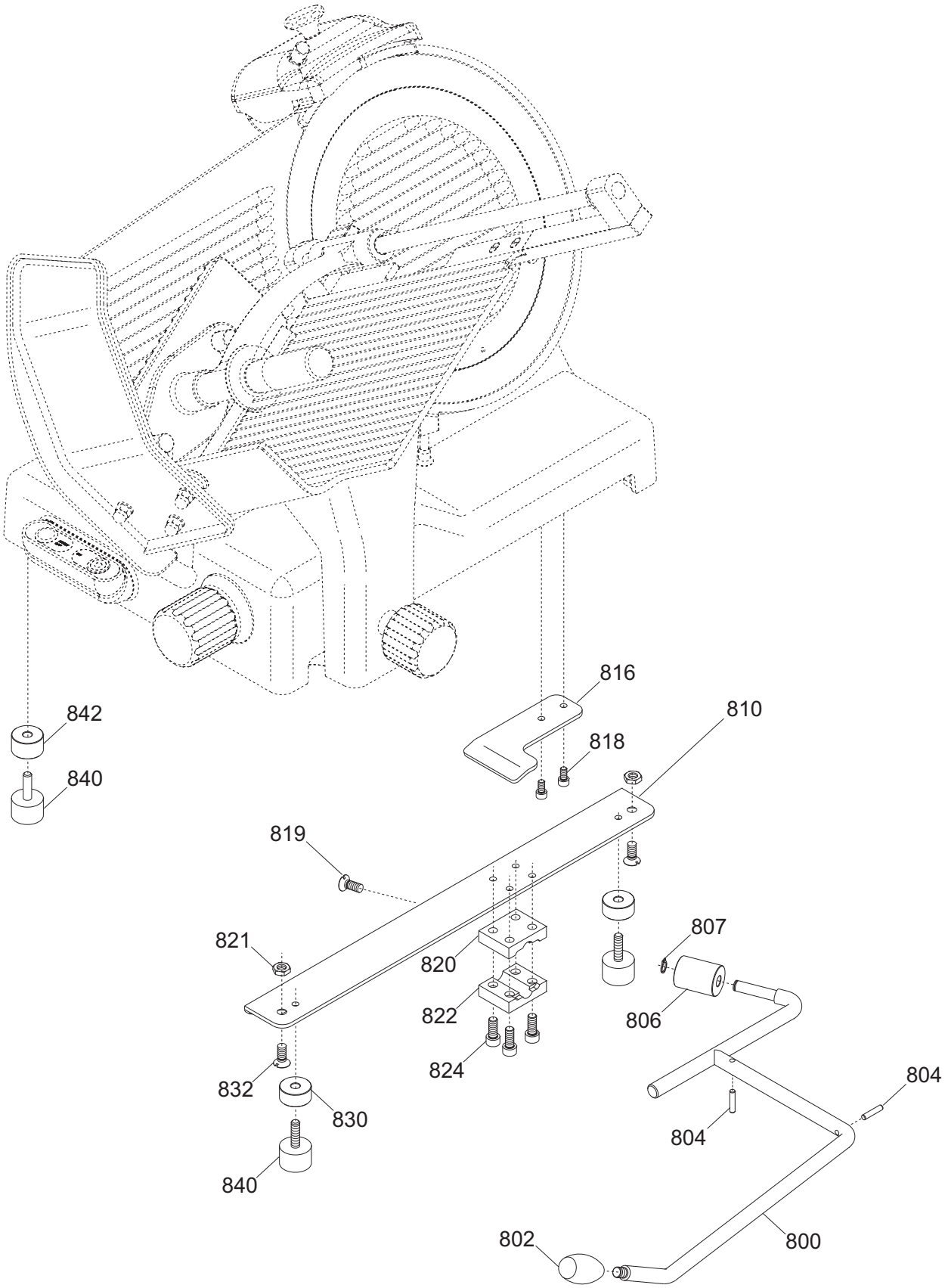
842
840
816
818
810
819
821
820
822
824
832
830
840
807
806
804
804
802
800

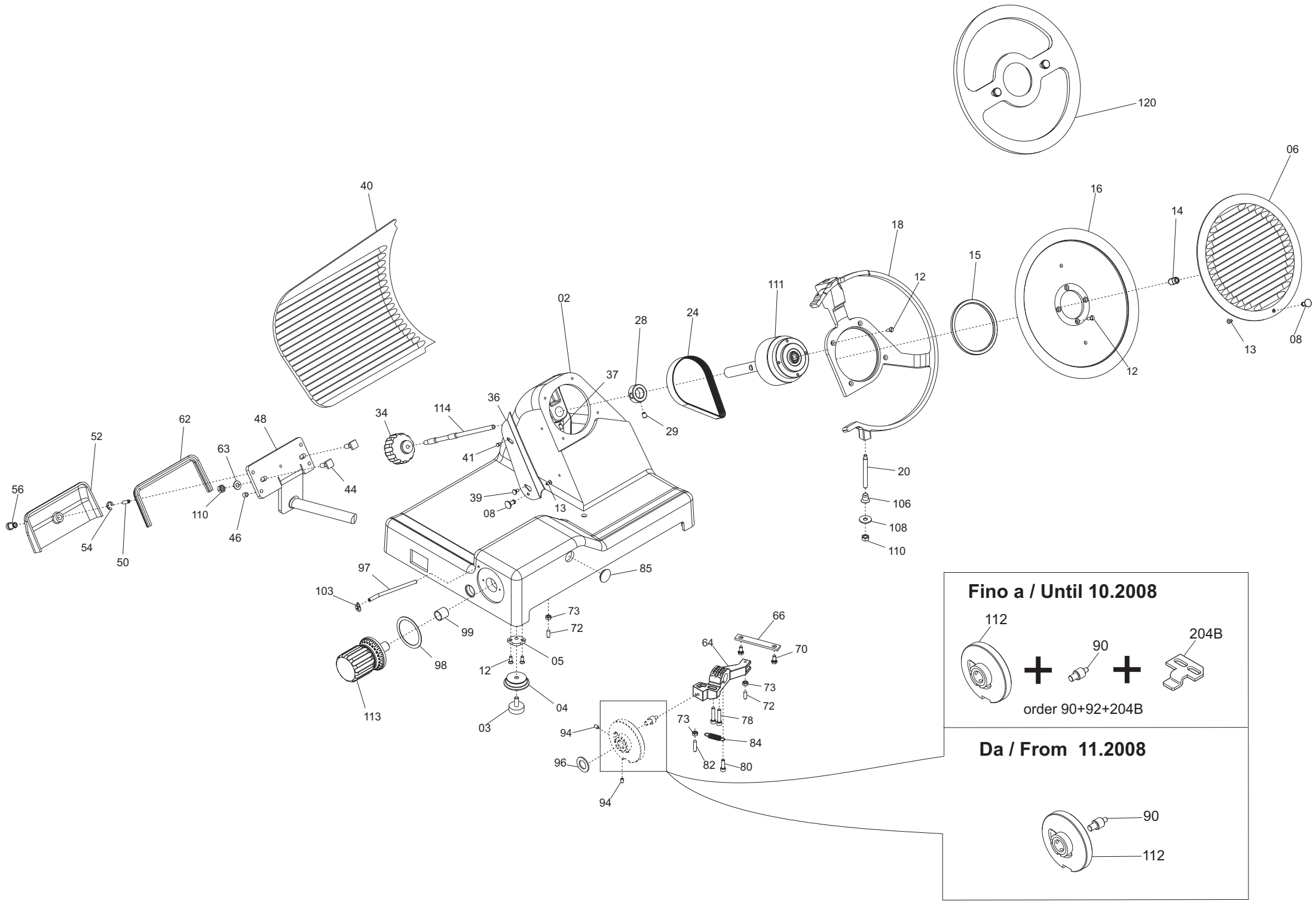

120
06
40
16
14
18
15
12
111
02
28
24
37
36
114
34
29
62
48
52
63
41
44
56
39
13
08
110
46
54
50
20
106
108
110
97
85
103
73
72
99
66
64
70
98
05
12
04
03
113
73
72
78
73
84
94
96
82
80
94
Fino a / Until 10.2008
112
90
204B
order 90+92+204B
Da / From 11.2008
90
112

PALLADIO 300 TOP CE

Riferimen	Nome prodotto	Codice
600	INTERRUTTORE + BOBINA V.230 MN	19410152
602	SPIA UNIFICATA 220-380 VOLT	19410406
604	CAVETTO PROLUNGA LAMPADA SPIA	19410750
605	VITE TSP- DIN 963 M 4X08	IX2963004008
606	SUPPORTO INTERRUTTORE KEDU MN	19563172
600	INTERRUTTORE + BOBINA V.380 TF	19410153
602	SPIA UNIFICATA 220-380 VOLT	19410406
604	CAVETTO PROLUNGA LAMPADA SPIA	19410750
607	VITE TSP- DIN 963 M 4X08	IX2963004008
-	CORPO PUL.SIDNEY MONTATA NO GUAR	19702030
604	GUARNIZIONE PULSANT.NEUTRA TONDA	19563034
608	SCATOLA PULSANTI SIDNEY	19563124
610	MASCHERINA X PULSANTIERA SIDNEY	19420163
612	PULS.ACC.+PULS.SP.NO-NC STAG.+CABL.	19410135C.08
614	PULS.ACC.CON SPIA	19410136.08
620	SCHEDA TGSIR01 TRASF.CL.2 UL 110/60	19412000
622	CAVETTO X PONTE SCHEDA POT SID.UL	19410742
610 ALU	MASCH.ALLUM.PULSANT.SU CASSA ST.H.	19529364
610 PVC	MASCH.PULSANT.SU CASSA NEUTRA	19420364
612	PULS.ACC. NO Y10 RESIN. + CABL.	19410135C.10
614	PULS.ACC.CON SPIA Y10 RESIN.+CABL.	19410136C.10
620TF	SCHEDA POT.LED SID 230/400	19411000.12
620MN	SCHEDA POT.LED SID 110-230 OM.UL CB	19411102
02 ST	CASSA 300-330-350 PLD CERAM.	1903T0160
2	CASSA 300-330-350 PLD OSS	19510160
3	PARAC.PIEDINO D.30X10-M8X23	19560156.05
4	PIEDINO 350-385 05 LNR OSS	19522620.05
5	PIASTRINA PIEDINI PLD 300	19540660
06 ST	INT.LAMA 300 PLD+MNT DAL 09 CERAM.	1903T0240
6	INT.LAMA 300 PLD+MNT Y09 H.8 OSSID.	19510240
8	POMELLO PARALAMA _ LAV	19021110
12	VITE TSP- DIN 963 M 5X14	IX2963005014
13	VITE TSP- DIN 963 M 4X10	IX2963004010
14	QUADRETTO PARALAMA 250-330	19530905
15	ANELLO TENUTA 95X110X6 SC NBR	195621360
16	LAMA 300 - 57/4/254 NAZ. F.ESTR.	18300574254F
18	AN.PR.LAMA 300 PLD	19513060
18 ST	AN.PR.LAMA 300 PLD CERAM.	1903T3060
20	PERNO X ANELLO PLD 300	19534075
24	CINGH.PIAT.SG 300 TB2 380 X 10	19310207
28	ANELLO PORTA MICRO 250-330	19540905
34	MAN. TIR.PARALAM. LNR	19522610
34 BL	MAN. TIR.PARALAM.BLU LNR	19522612
36	PARAFETTA PLD LAMA 300	19531040
37	VITE SENZA TESTA DIN 916 M 6X10 NE	NE0916006010
39	VITE INOX PARAFETTA 300:385	19335011
40 ST	VELA 300 PLD CERAM.	1903T0360

40	VELA 300 PLD OSSIDATA	19510360
41	PRIGIONIERO PARAF.LNR MNZ 250/385	19336052
44	VITE BLOCC.VELA TQ 8 X 29 PLD 300	193350055
46	VITE SENZA TESTA DIN 913 M 8X10 CE	IX2913008010
48	PERNO MOV.+SUPP.VELA IX.PLD	19530760
50	VITE SENZA TESTA DIN 913 M 6X20 CE	IX2913006020
52 ST	COP.SUP.VELA 300 PLD CERAM.	1903T2260
52	COP.SUP.VELA 300 PLD OSS	19512260
54	ANELLO RADIALE DIN 6799 M8	IX26799008
56	MANOP.IX.COPERC.SUPP.VELA LNR	19335021
62	GUARN. COPER.SUP.VELA PLD 300	19563060
63	RONDELLA PIANA DIN 125 D 8	IX2125008
64	MOVIMENTO VELA PLD 300 LAVORATO	19500150
66	PIASTRINA MOV. 300-370 ZINCATA	19540609
70	VITE TE DIN 933 M 6X12 T.F.	IX2933006012
72	PRIGIONIERO M6 X 17 OTTONE MRR.300V	19337032
73	DADO ES. DIN 934 M 6	IX2934006
78	VITE TCEI DIN 912 M 6X30	IX2912006030
80	VITE TCEI DIN 912 M 6X20	IX2912006020
82	PRIGIONIERO 6 X 25 OTTONE	19337002
84	MOLLA MOVIMENTO PLD 300	19390760
85	TAPPO X MOVIMENTO CNV-PLD	19536040
90	RULLINO MOVIMENTO PLD DAL 08	19336073.08
94	VITE SENZA TESTA DIN 916 M 6X8 NE	NE0916006008
96	RONDELLA ONDULATA 19	19342006
97	TUBETTO OLIATORE 350-370	19553009
98	RONDELLA PLEX MAN.NUM.300-370	19562150
99	BOCCOLE AUTOLUBR.18.20.20	19324108
103	TARGHETTA OIL.S.	19420175
106	GHIERA SUPP ANELLO MRR 250 SG	19534062
108	RONDELLA F.LARGA DIN 9021 D 8X24	IX29021008024
110	DADO ES. DIN 934 M 8	IX2934008
111	PULEG.PIAT.MONT.PLD 300	19700360
112	CAMMA PLD CNV LAV.	19563560LV
113	MAN. NUM. LNR 300-330	19522605
113 BL	MAN. NUM. BLU LNR 300-330	19522607
114	TIRANTE PARALAMA SG 300-330	19530507
120	DISCO ESTRATTORE LAMA PER 300	19702508
204B	PIAST. SGANCIO CARR. PLD 300 DAL 08	19533260.08
2	ASSIEME PRESSAMERCE PLD CE	19801240
202	PIAST. SGANCIO FILET.AFF.CE	19533200
204A	PIAST. SGANCIO CARR. PLD 300	19533260
204B	PIAST. SGANCIO CARR. PLD 300 DAL 08	19533260.08
206	PUNTALE SGANCIO 300-385 CE	19565001
212	CARRELLO PLD 300 AUTOL. LAV.PFUS	19500560
214	BOCCOLA AUTOLUBR.22.25.30	19324106
218	VITE TCEI DIN 912 M 6X20	IX2912006020
220	DADO ES. DIN 934 M 8	IX2934008
222	PRIGIONIERO M8 OTTONE CARR.LNR 350	19337054
223	PERNO PER SGANC.300-350 MNT-PLD	19534036.10

224	MOLLA PER SGANCIO 300-370 CE	19390601
225	RONDELLA A SPESSORE CUSCINETTO	19346015
226	BUSSOLA FIL.X SGANC.300-330 CE	19534025
227	PERNO CUSCINETTO 250-330	19540805
228	GHIERA FILET.ESTER. 300-330 CE	19534030
230	VITE TE DIN 933 M 6X16 T.F.	IX2933006016
232	PIASTRINA CARRELLO 300-330 CE	19533007
242	BARRA TONDA CARR.22X495 300-330	19530607
243	VITE TCEI DIN 912 M 8X20	IX2912008020
245	DADO ES. DIN 934 M 6	IX2934006
246	PARAC.CARRELLO D.25X25-M6X17 PARAB.	19560154
248	BARRA QUADRA 300-330 ZINCATA	19540107
250	VITE T.26 BARRA TONDA	19335002
252	PIASTRINA TEMPR. 300-330	19530807
254	MOLLA BARRA TONDA 300-330 SG CE	19390117
256	MAN. BLOCCA GAMB. LNR	19522615
256 BL	MAN. BLOCCA GAMB.BLU LNR	19522617
257	PRIGIONIERO M10 X GAMBO X CE	19336038
258 ST	GAMBO PLD 300-330-350 CERAM.	1903T0660
258	GAMBO PLD 300-330-350 OSSIDATO	19510660
259	BUSSOLA INOX GAMBO 300 SG-PLD	19534020
260	VITE BLOCC.VELA TQ 8 X 38 AF 350	19335007
261	BUSS.FRES FERMA MAN.300-370 CE	19534016
262	RONDELLA F.LARGA DIN 9021 D 8X24	IX29021008024
264 ST	PIATT. 300 PLD CERAM.	1903T0460
264	PIATTO PLD 300 OSSIDATO	19510460
265	BLOC.DRITTO AST. PIATTO PLD 300 OSS	19525071
266	VITE SENZA TESTA DIN 916 M 5X6 NE	NE0916005006
267	VITE TCEI DIN 912 M 6X14	IX2912006014
269	RONDELLA GROWER UNI 1751 D 6	IX21751006
270	ASTINA PIATTO PLD 300	19530460
272	BLOC.INCL.ASTINA PIATTO PLD 300 OSS	19525070
274	BOCCOLE AUTOLUBR.12.14.12 DAL 01	19324102
278	PARAC. P.MERCE G. D8,5XH36	19563206
280	PRESSA MERCE PLD 300 OSSIDATA	19511760
284	GOMMINO PARAC.D.12 SG300 DAL 2001	19560103
288	VITE SVASATA PARAMANO GLL	19335064
290	RONDELLA PIANA DIN 125 D 8	IX2125008
292	DADO ANTIMANOMISSIONE	19363560
294	P.MANO POLIC. PIATTO PLD	19562342
308	ELSA PRESSAMERCE LNR OSSIDATO	19522640
308 BL	ELSA PRESSAMERCE LNR BLU OSSIDATO	19522641
310	MAN. PRESSAMERCE LNR OSSIDATO	19522645
310 BL	MAN. PRESSAMERCE LNR BLU OSSIDATO	19522646
312	PERNO PORTA PARAC.P.MERCE PLD 300	19533770
314	FUNGHETTO BRACCIO P.MERCE D8XHT6	19563200
319	VITE TE DIN 933 M 5X16 T.F.	IX2933005016
320	BLOCCH.IMPUG.LNR+VAS DAL 04	19525052
322	VITE SENZA TESTA DIN 913 M 10X45 CE	IX2913010045
323	CUSCINETTO CARR. 6000 2RS R11	19320154

-	AFFILAT.INC. LNR 300-385	19800020
402 ST	CAPPOTT. 300-385 LNR CE CERAM.	1903T1252C
402	CAPPOTT. 300-385 LNR CE OSSIDATA	19511252C
404	MAN.CAPP.AFF.LNR OSSIDATO	19522652
404 BL	MAN.CAPP.AFF.LNR BLU OSSIDATO	19522653
406	VITE BLOC.PULSANTE AFF.250-370	19335025
408	ANELLI ARRESTO DIN 471 D 08E	IX2471008
409	PULSANTE AFFILATOIO 330:370	19550208
410	MOLLA PERNO AFF.+SBAV. 300:385	19390309
411	VITE SENZA TESTA DIN 916 M 6X8 NE	NE0916006008
412	PERNO SBAVATURA 330:370	19540709
414	BICCHIERINO AFF. LNR	19540718
416	MOLA SB.350 D.50 H.8 F.8	19300209
418	RONDELLA PIANA DIN 125 D 8	IX2125008
421	DADO ES. DIN 439 M 8 BASSO	IX2439008
424	PERNO AFFILATURA 330:370	19540708
430	GOMMINO ANTIVIBRANTE CAPP. LNR	19560152
432	MANOP.IX.VASCHETTA AFF. Y11 LNR	19335023.11
434	VITE TC- DIN 84 M 6X25	IX284006025
436 ST	VASC.AFF.300-385 LNR CERAM.	1903T1253C
436	VASC.AFF.300-385 LNR OSSIDATA	19511253C
437	VITE RISCONT.CONICA ANELLO DAL 09	19336055.09
438	DADO ES. DIN 934 M 6	IX2934006
440	VITE SENZA TESTA DIN 914 M 6X30CE	IX2914006030
442	PERNO COL.AFFILATOIO FRESATO LNR	19540452.09
444A	CAPPUCCIO RISCONT.AFFIL. LNR	19336056
444B	CAPPUCCIO RISCONT.AFFIL. DAL 09	19336056.09
446	DADO ES. DIN 439 M 6 BASSO	IX2439006
447	RONDELLA PIANA DIN 125 D 6	IX2125006
470	MOLA AF.330-385 D.48 H.15 F.8 Y10	19300108C.10
471	CORPO AF.LNR PRESSOF. LAV	19021352.11
472	PIAST. VASCHETTA AFFIL. PLD 300	19533360
618	DADO ES. DIN 439 M 8 BASSO	IX2439008
620	RONDELLA PIANA DIN 125 D 8	IX2125008
622	CAVETTO X PONTE SCHEDA POT SID.UL	19410742
626/3	CONDENSATORE 20 UF OMOLOGAT.UL	19410320
626	CONDENSATORE SG300 10UF CODOLO M8	19410307
628	VITE AUTOF.TCB+ DIN 7981 D 3,9X19	IX279813,9019
632	SCATOLA RELAIS DAL 09	19563127.09
633MN	CAVET.ALIM PULS-PA 205 AFF MN	19410718
633TF	CAVET.ALIM PULS-PA 205 AFF TF	19410719
634	CAVETTO MASSA TERRA 300-385 UL	19410739
640	PIASTRINA AD U P.CAVO PLD 300-350	19541743
642/3	CAVO ALIM.COMP. 110/60 PA 205	19410533
642/4	CAVO ALIM.COMP. MN INGLESE PA 205	19410534
642MN	CAVO ALIM.COMP. SUKO CON PA 205	19410530
642TF	CAVO ALIM.COMP. TF ITALIANA PA 205	19410536
648/2MN	MOTORE 300 MN C.PIATTA Y11 220-60	194001076.11
648MN	MOTORE 300 MN C.PIAT.Y11 PLD 230-50	19400107.11
648TF	MOTORE 300 TF C.PIAT.Y11 PLD 380-50	19400407.11

648/3	MOTORE 300 UL C.PIATTA 115/60	194005072
650	VITE AUTOF.TCB+ DIN 7981 D 3,5X9,5	IX279813,5009,5
652	RONDELLA DENTEL. DIN 6798-A D 4E	IX26798A004
654	TARGHETTA MASSA TERRA	19420177
664	MICRO INTERRUTT.MN X AFFETTATR	19410201
667	VITE SENZA TESTA DIN 916 M 6X8 NE	NE0916006008
668	PERNO MOTORE PLD 300	19540560
670	VITE SENZA TESTA DIN 913 M 8X45 CE	IX2913008045
672	DADO ES. DIN 934 M 8	IX2934008
676	STAFFA TIR. MOTORE PLD 300	19540360
678	VITE TE DIN 933 M 6X10 T.F.	IX2933006010
680	COPERCHIO SCATOLA DAL 09	19563148.09
684A	COPERTURA INFERIORE PLD 300	19563160
684B	COPERTURA INFERIORE PLD 300 Y11	19563160.11
686	VITE AUTOF.TCB+ DIN 7981 D 3,5X9,5	IX279813,5009,5
687	VITE TE DIN 933 M 6X08 T.F.	IX2933006008
688	VITE TBEI ISO 7380 M 5X12	IX27380005012
690	PERNO ESAG.SUP. COPER. LNR DAL 07	19540752.07
692	PERNO ESAG.MOT. COPER. LNR	19540754
694	CAVO MICRO 220-250 NO NORM NO CAS	19410701
-	KIT LEVA SOLLEVAMENTO PLD	19709200
800	LEVA SOLLEVAMENTO PLD	19539201
802	POMELLO SUPERIORE ICE	IV4000810
804	SPINA CILINDRICA INOX DIN 7 D5X24	IX27005024
806	RULLINO LEVA SOLLEVAMENTO GLL	19569101
807	ANELLI D ARRESTO DIN 471 D 10E	IX2471010
810	BARRA TRASVERSALE LEVA SOLLEV. PLD	19539202
816	PIASTRINA BLOCCO LEVA SOLLEV. PLD	19549701
818	VITE TE DIN 933 M 6X10 T.F.	IX2933006010
819	VITE TCEI DIN 912 M 5X45	IX2912005045
820	MEZZO BLOCCHETTO SUPERIORE LEVA GLL	19029501
821	DADO ES. DIN 934 M 5	IX2934005
822	MEZZO BLOCCHETTO SUPERIORE LEVA GLL	19029501
824	VITE TCEI DIN 912 M 8X20	IX2912008020
830	DISTANZ.PIEDINO ANT. PA6 LEVA SOLL.	19560400
832	VITE TSPEI DIN 7991 M 8X20	IX27991008020
840	PARAC.PIEDINO D.30X20-M8X23	19560156
842	DISTANZ.PIEDINO POST.PA6 LEVA SOLL.	19560401
700	PIATTO INOX BILANCIA MNT Y13	19514090.13
706	PIASTRA FISS. PIATTO BILANCIA OSS	19514091
710	STAFFA SOSTEGNO PIATTO BILANCIA MNT	19530794
712	GUARN. BILANCIA GLL-LNR-MNT	19563090
714	DISTANZIALE CELLA CARICO BILANCIA	19024590
720	PIASTRA FISS. CELLA BILANCIA MNT	19029090
726	CELLA DI CARICO BILANCIA Y11	19414092.11
740	SCHEDA POTENZA BILANCIA	19414091
750	SCATOLA INOX COMANDI BILANCIA	19535090
754	SCHEDA COMANDI BILANCIA	19414090
755	RONDELLA PIANA DIN 125 D 3	IX2125003
758	DIST. DCS R 3570 SCHEDA BILANCIA	19561690

760	STAFFETTA SCATOLA COMANDI BILANCIA	19539790
762	VITE TSP+ DIN 965 M 3X08 ZINC	ZN965003008
770	MOSTRINA COMANDI BILANCIA	19420390
772	PULSANTE NERO NO	19410140
774	PULSANTE BIANCO NO	19410142