DESPIECES DEL SERVICIO TECNICO

SERIE 900

Fry-Top

FTG9-05 FTE9-05
FTG9-10 FTE9-10

ENERO, 1999

Fagor Industrial, S. Coop.

N plano
C-631

Firma

Fecha
1-99

Aparato
FRY-TOP 900 GAS

Lamina
1

Fagor Industrial S.Coop.
Oñate

FAGOR

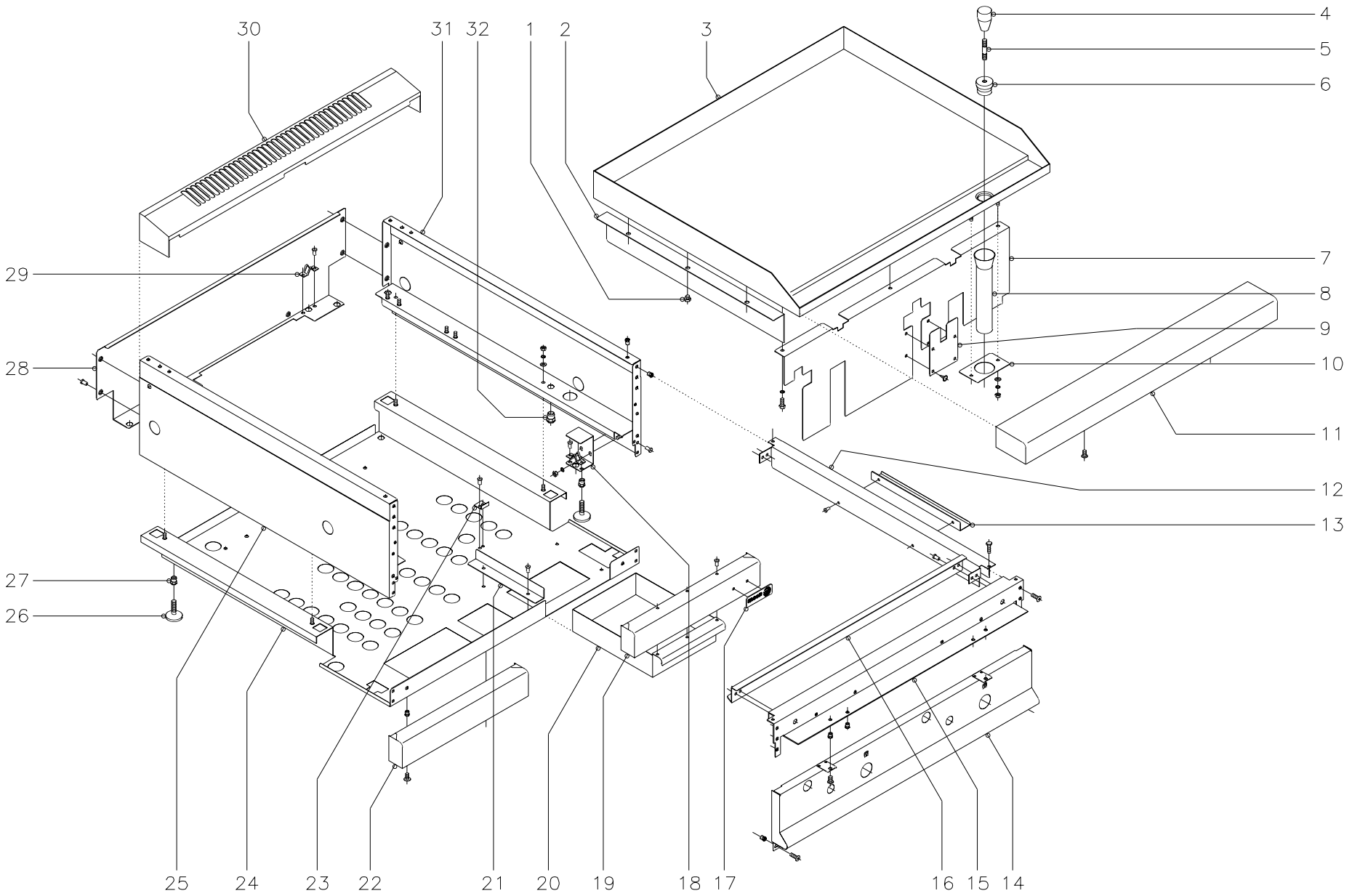

MOD. **FTG9-05 FTE9-05**
FTG9-10 FTE9-10

ZONA MUEBLE

PLANO **C-631**

Nº	CODIGO	DENOMINACION	FTG9-05	FTG9-10	
1	R165414	Apoyo lateral	6	6	
2	R152611	Listón lateral	2	2	
3	R155435	Plancha lisa	1	-	
3	R165437	Plancha lisa	-	1	
3	R155438	Plancha cromo duro	1	-	
3	R165443	Plancha cromo duro	-	1	
3	R155437	Plancha rayada	1	-	
3	R165444	Plancha lisa + rayada C.D.	-	1	
3	R155439	Plancha rayada cromo-duro	1	-	
3	R165441	Plancha lisa + rayada C.D.	-	1	
4	S116122	Mando pomo	1	1	
5	R619913	Alargadera	1	1	
6	R619912	Tapón rebosadero	1	1	
7	R152613	Liston cubierta grifos	1	-	
7	R162617	Liston cubierta grifos	1	-	
	Q262040	Arandela muelle A.6	2	3	
	Q012042	Tornillo exagonal M.6x15	2	3	
8	R155010	Tubo desagüe	1	1	
9	R162616	Protector grifo	-	1	
	Q151401	Tornillo alomado	-	4	
10	R152607	Soporte tubo desagüe	1	1	
	Q302022	Arandela plana Ø16x6x1,2	2	2	
	Q262040	Arandela muelle A.6	2	2	
	Q162040	Tuerca exagonal M.6	2	2	
11	X165400	Anterior de mesa 1/2 M.	1	-	
11	R165431	Anterior de mesa 1 M.	-	1	
	Q221342	Remache exagonal M.5	2	2	
	Q152004	Tornillo aplastado M.5x13	2	2	
12	R152807	Lateral de mesa	2	2	
	Q012031	Tornillo exagonal M.5x10	4	4	
	Q221342	Remache exagonal M.5	2	2	

Nº	CODIGO	DENOMINACION	FTG9-05	FTG9-10	
13	R152601	Tirante lateral	2	2	
	Q419005	Remache tubular Ø4x8	4	4	
14	R152810	Panel portamandos	1	-	
14	R162808	Panel portamandos	-	1	
	Q221342	Remache exagonal M.5	4	4	
	Q152004	Tornillo aplastado M.5x13	4	4	
15	X162667	Escuadra amarre anterior mesa	1	-	
15	R162613	Escuadra amarre anterior mesa	-	1	
	Q221342	Remache exagonal M.5	6	6	
	Q012031	Tornillo exagonal M.5x10	6	6	
16	R152808	Anterior interior de mesa 1/2 M.	1	-	
16	R162806	Anterior interior de mesa 1 M.	-	1	
	Q419005	Remache tubular Ø 4x8	4	4	
17	U262806	Escudo FAGOR	1	1	
	Q221023	Clips sujeción escudo	2	2	
18	H012805	Escuadra amarre pata	2	2	
	Q242030	Arandela muelle A.5	4	4	
	Q162030	Tuerca exagonal M.5	4	4	
19	R152806	Zocalo anterior	1	1	
	Q419005	Remache tubular Ø 4x8	3	3	
20	R152608	Caja recoge-grasas	1	1	
21	R612702	Guía recoge-grasas	2	2	
	Q419005	Remache tubular Ø4x8	4	4	
22	R162814	Zocalo anterior izdo.	-	1	
	Q221343	Remache exagonal M.6	-	2	
	Q152017	Tornillo amarre M.6x13	-	2	
23	R202607	Escuadra tope recogegrasas	1	1	
	Q419005	Remache tubular Ø 4x8	2	2	
24	R150302	Base inferior	1	-	
24	R160302	Base inferior	-	1	
25	R162812	Panel lateral izdo.	1	1	

MOD. **FTG9-05 FTE9-05**
FTG9-10 FTE9-10

ZONA MUEBLE

PLANO **C-631**

Nº	CODIGO	DENOMINACION	FTG9-05	FTG9-10	
	Q302022	Arandela plana Ø16xØ6x1,2	2	2	
	Q262040	Arandela muelle A.5	2	2	
	Q162030	Tuerca exagonal M.5	2	2	
26	Z200105	Pata regulable	4	4	
27	Q221345	Remache exagonal M.10	4	4	
28	R152811	Panel posterior	1	-	
28	R162813	Panel posterior	-	1	
	Q419005	Remache tubular Ø4x8	4	4	
29	X010503	Muelle enganche pitón	4	4	
	Q419007	Remache tubular Ø3,2x6	8	8	
30	X165401	Embellecedor bajo 1/2 M.	1	-	
30	R165432	Embellecedor bajo 1 M.	-	1	
31	R162810	Panel lateral derecho	1	1	
	Q302022	Arandela plana Ø16xØ6x1,2	2	2	
	Q242030	Arandela muelle A.5	2	2	
	Q162030	Tuerca exagonal M.5	2	2	
32	Q221345	Remache exagonal M.10	2	2	

Nº	CODIGO	DENOMINACION			

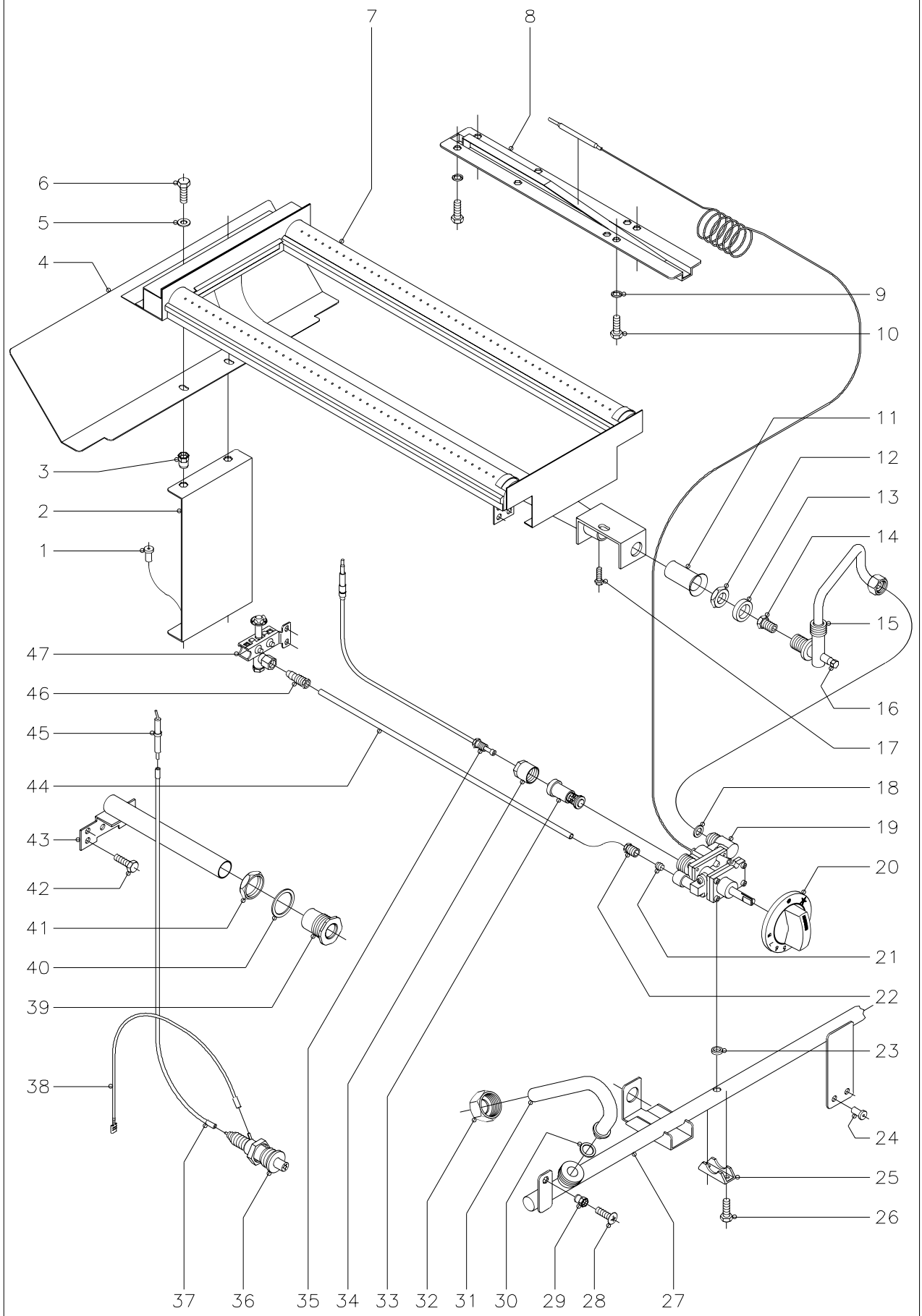

N plano	Firma	Fecha	Aparato	Lamina	
C-632		1-99	(But.-Prop.Y Gas Natural) FRY-TOP FTG9-05, FTG9-10	2	Fagor Industrial S.Coop. O<ate FAGOR

MOD. **FTG9-05 FTE9-05**
FTG9-10 FTE9-10

ZONA PARTE FUNCIONAL

PLANO **C-632**

Nº	CODIGO	DENOMINACION	FTG9-05	FTG9-10	
1	Q419005	Remache tubular Ø4x8	2	4	
2	R162603	Soporte quemador	1	2	
3	Q221342	Remache exagonal M.5	2	4	
4	R152611	Conducción de humos	1	2	
5	Q302022	Arandela plana Ø16xØ6x1,2	2	4	
6	Q012031	Tornillo exagonal M.5x10	2	4	
7	R635700	Quemador	1	2	
8	R162630	Conjunto soporte bulbo	1	2	
9	Q242030	Arandela muelle A.5	4	8	
10	Q012032	Tornillo exagonal M.5x15	4	8	
11	U325707	Regulador de aire	1	2	
12	Q223019	Tuerca exagonal 3/8"	1	2	
13	Q301323	Arandela Ø25xØ17x6	1	2	
14	9105100	Tobera Ø 1,50 (But.-Prop.)	1	2	
14	U052401	Tobera Ø 1,45 (But. Prop.)	1	2	
14	1011600	Tobera Ø 2,25 (G.N.)	1	2	
14	U262400	Tobera Ø 2,15 (G.N.) (Cromo duro)	1	2	
15	R155006	Conducción a quemador	1	-	
15	R165033	Conducción a quemador	-	2	
16	Q153002	Tornillo tapón (toma presión)	1	2	
17	Q012042	Tornillo exagonal M.6x15	1	2	
18	Q300025	Arandela junta Ø14xØ8,5x1,5	1	1	
19	R612101	Termostato MTZ-7200 (120-310ºC)	1	2	
20	R202103	Botón de mando Ø 8	1	2	
21	X205028	Bicono Ø 6	1	2	
22	U195009	Manguito empalme	1	2	
23	Q307034	Junta de estanqueidad termostato	1	2	
24	Q419005	Remache tubular Ø4x8	-	2	
25	Z982018	Brida amarre termostato	1	2	
26	Q151417	Tornillo exagonal M.5x22	2	4	
27	R155007	Condución general	1	-	

Nº	CODIGO	DENOMINACION	FTG9-05	FTG9-10	
27	R165031	Condución general	-	1	
28	Q152004	Tornillo aplastado M.5x13	2	2	
29	Q221342	Remache exagonal M.5	2	2	
30	Q300012	Arandela junta Ø18xØ13x1,5	1	1	
31	U735004	Tubo entrada gas	1	1	
32	U725006	Tuerca cierre 3/4"	1	1	
33	6002705	Grupo electromagnético	1	2	
34	6002706	Tapón grupo electromagnético	1	2	
35	U222130	Termopar L=600 mm.	1	2	
36	S113034	Piezoeléctrico	1	2	
37	R613030	Cable bujía a piezoeléctrico	1	2	
38	U333003	Cable masa piezoeléctrico	1	2	
39	S112804	Embellecedor tubo encendido	1	2	
40	Q306027	Arandela junta Ø33,8xØ27x1,5	1	2	
41	Q221324	Tuerca exagonal 3/4"	1	2	
42	Q012031	Tornillo exagonal M.5x10	2	4	
43	R165011	Tubo de encendido	1	2	
44	R165019	Conducción a piloto	1	-	
44	R165035	Conducción a piloto	-	2	
45	X012101	Bujía de encendido	1	2	
46	U134323	Racord con bicono Ø 6	1	2	
47	U322118	Piloto completo	1	2	

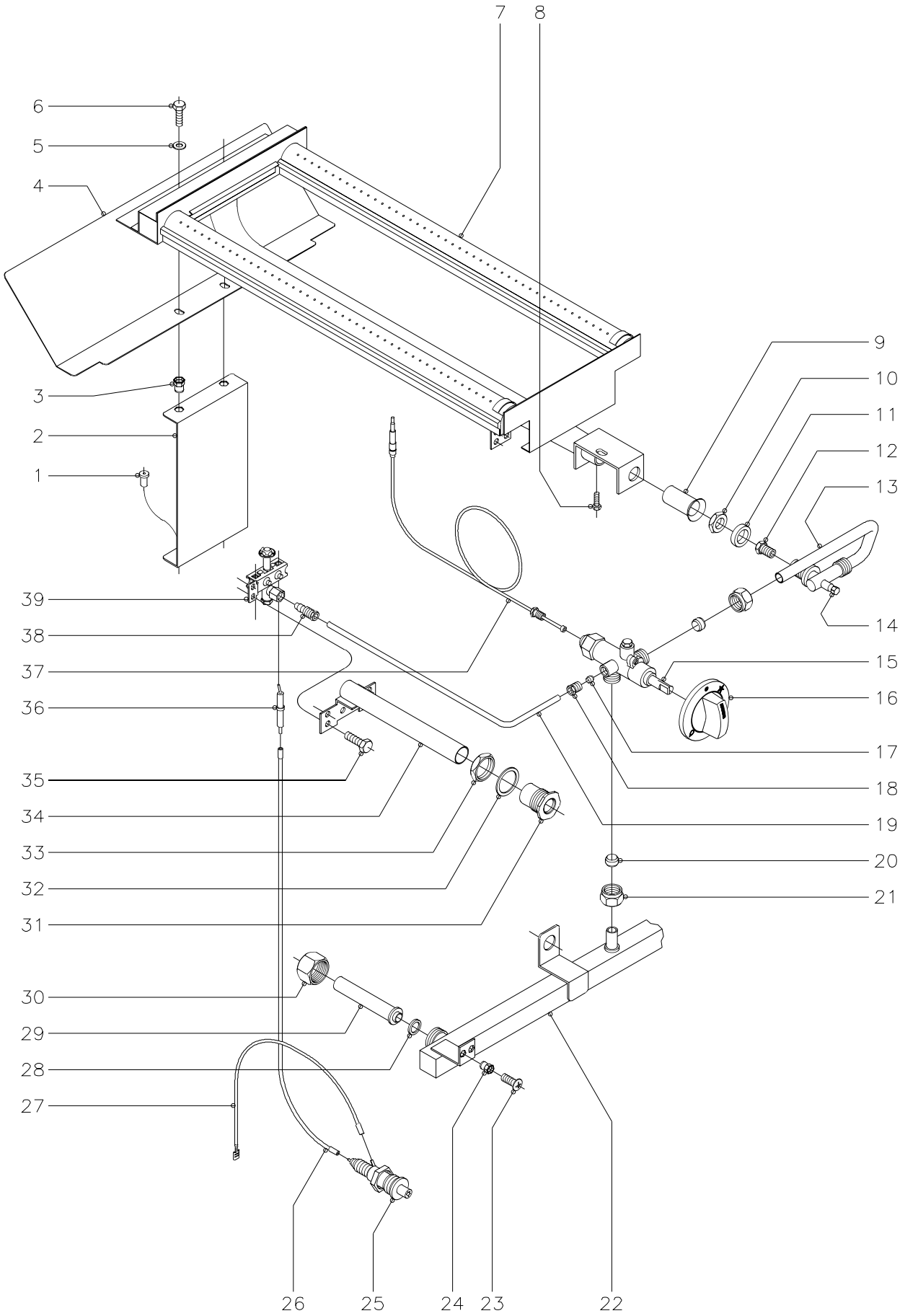

N plano	Firma	Fecha	Aparato	Lamina	
C-633		1-99	(Gas villa) FRY-TOP FTG9-05, FTG9-10	3	Fagor Industrial S.Coop. 0<ate FAGOR

MOD. **FTG9-05 FTE9-05**
FTG9-10 FTE9-10

ZONA PARTE FUNCIONAL

PLANO **C-633**

Nº	CODIGO	DENOMINACION	FTG9-05	FTG9-10	
1	Q419005	Remache tubular Ø4x8	2	4	
2	R162603	Soporte quemador	1	2	
3	Q221342	Remache exagonal M.5	2	4	
4	R152611	Conducción de humos	1	2	
5	Q302022	Arandela plana Ø16xØ6x1,2	2	4	
6	Q012031	Tornillo exagonal M.5x10	2	4	
7	R635700	Quemador	1	2	
8	Q012042	Tornillo exagonal M.6x15	1	2	
9	U325707	Regulador de aire	1	2	
10	Q223019	Tuerca exagonal 3/8"	1	2	
11	Q301323	Arandela Ø25xØ17x6	1	2	
12	X102403	Tobera Ø4,58 (Gas Villa)	1	2	
13	R155042	Conducción a quemador	1	-	
13	R165044	Conducción a quemador	-	2	
14	Q153002	Tornillo tapón (toma presión)	1	2	
15	R612100	Grifo CAL-3200 (min.0,8)	1	2	
16	U542100	Botón de mando Ø10	1	2	
17	X205028	Bicono Ø 6	1	2	
18	U195009	Manguito empalme (p/tubo Ø6)	1	2	
19	R165013	Conducción a piloto	1	-	
19	R16506	Conducción a piloto	-	2	
20	U055043	Bicono Ø12	2	4	
21	Q221336	Tuerca M.18x1,5 (p/tubo Ø12)	2	4	
22	R155040	Tubo distribuidor general	1	-	
22	R165040	Tubo distribuidor general	-	1	
23	Q152004	Tornillo aplastado M.5x13	2	2	
24	Q221342	Remache exagonal M.5	2	2	
25	S113034	Piezoeléctrico	1	2	
26	R613030	Cable bujía a piezoeléctrico	1	2	
27	U333003	Cable masa a piezoeléctrico	1	2	
28	Q300012	Arandela junta Ø18xØ13x1,5	1	1	

Nº	CODIGO	DENOMINACION	FTG9-05	FTG9-10	
29	S045013	Tubo empalme	1	1	
30	U725006	Tuerca cierre 3/4"	1	1	
31	S112804	Embellecedor tubo encendido	1	2	
32	Q306027	Arandela junta Ø33,8xØ27x1,5	1	2	
33	Q221324	Tuerca exagonal 3/4"	1	2	
34	R165011	Tubo encendido	1	2	
35	Q012031	Tornillo exagonal M.5x10	2	4	
36	X012101	Bujía de encendido	1	2	
37	U222130	Temopar L=600 mm.	1	2	
38	U134323	Racord con bicono Ø6	1	2	
39	U322118	Piloto completo	1	2	

MOD. **FTG9-05 FTE9-05**
FTG9-10 FTE9-10

ZONA VARIOS

PLANO

Nº	CODIGO	DENOMINACION	FTG9-05	FTG9-10	
	S326530	Placa matricula	1	1	
	R166501	Folleto de instrucciones	1	1	
	R636500	Rasqueta	1	1	

Nº	CODIGO	DENOMINACION			

MOD. **FTG9-05 FTE9-05**
FTG9-10 FTE9-10

ZONA PIEZAS ESPECIFICAS PARA LOS DISTINTOS GASES

PLANO

Nº	CODIGO	DENOMINACION	FTG9-05	FTG9-10	
		G. L. P.			
15	9105100	Tobera Ø 1,50	1	2	
15	U052401	Tobera Ø 1,45	1	2	
s/n	U136501	Indicador (Butano-Propano)	1	1	
		GAS NATURAL			
15	1011600	Tobera Ø 2,25	1	2	
15	U262400	Tobera Ø 2,15	1	2	
s/n	U134402	Indicador (Gas Natural)tor	1	1	
		GAS VILLA			
		Según plano C-633.			

Nº	CODIGO	DENOMINACION			

N plano
C-634

Firma

Fecha
1-99

Aparato
FRY-TOP 900 ELECTRICOS

Lamina
4

Fagor Industrial S.Coop.
Oñate

FAGOR

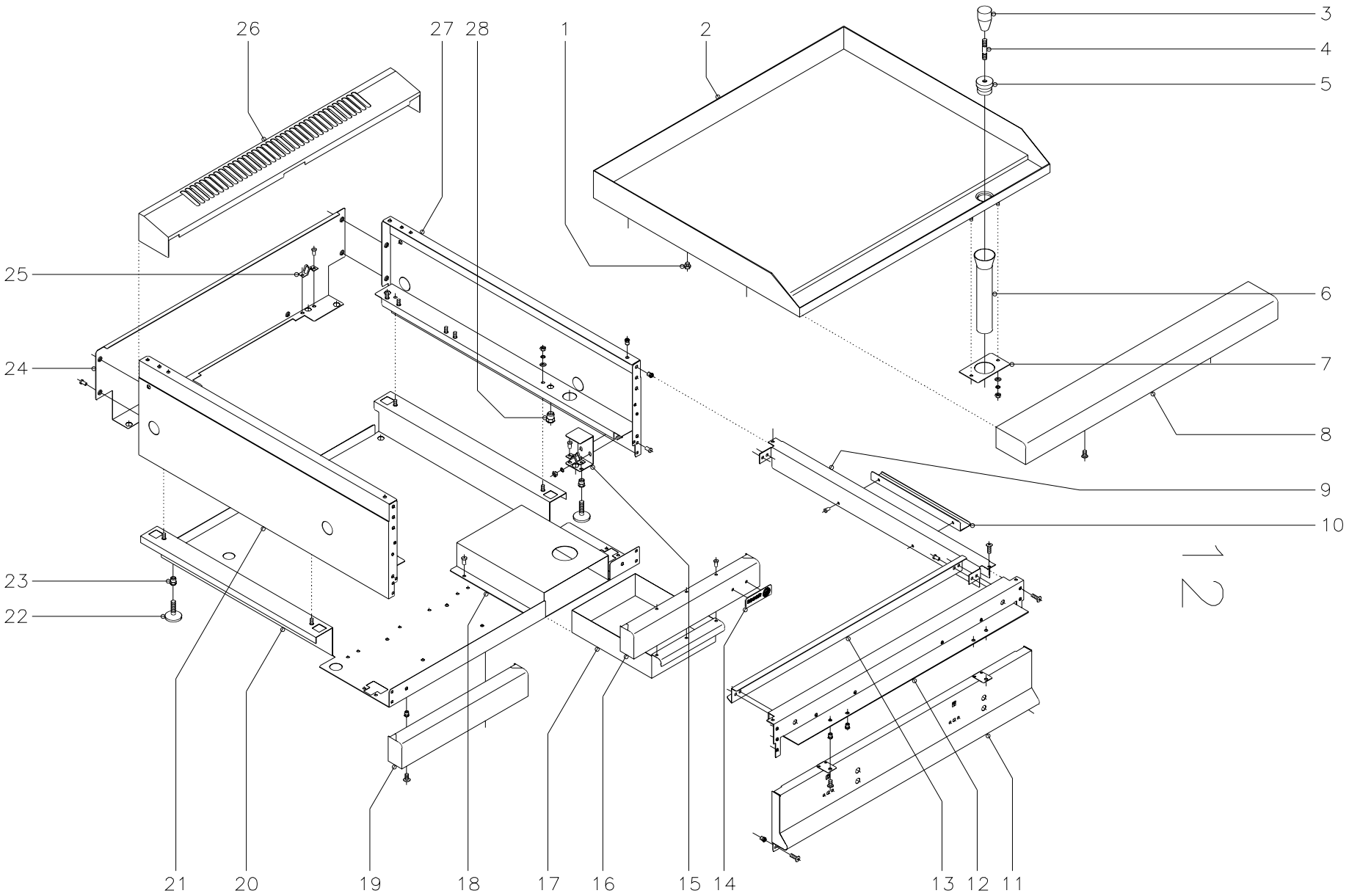

MOD. **FTG9-05 FTE9-05**
FTG9-10 FTE9-10

ZONA MUEBLE EXTERIOR

PLANO **C-634**

Nº	CODIGO	DENOMINACION	FTE9-05	FTE9-10	
1	R165414	Apoyo lateral	6	6	
2	R585400	Plancha lisa 1/2 M.	1	-	
2	R595400	Plancha lisa 1 M.	-	1	
2	R585401	Plancha estriada 1/2 M.	1	-	
2	R595402	Plancha estriada 1M.	-	1	
2	R585402	Plancha lisa cromo duro 1/2 M.	1	-	
2	R595405	Plancha lisa cromo duro 1M.	-	1	
2	R585403	Plancha estriada cromoduro 1/2 M.	1	-	
2	R595408	Plancha estriada cromoduro 1M.	-	1	
2	R595403	Plancha lisa estriada 1 M.	-	1	
2	R595406	Plancha lisa estriada cromod. 1 M.-	-	1	
3	S116122	Pomo	1	1	
4	R619913	Alargadera	1	1	
5	R619912	Tapón rebosadero	1	1	
6	R155010	Tubo desagüe	1	1	
7	R152607	Soporte tubo desagüe	1	1	
	Q302022	Arandela plana Ø16xØ6x1,2	2	2	
	Q262040	Arandela grower A.6	2	2	
	Q162040	Tuerca exagonal M.6	2	2	
8	X165400	Anterior de mesa 1/2 M.	1	-	
8	R165431	Anterior de mesa 1 M.	-	1	
	Q221342	Remache exagonal M.5	2	2	
	Q152004	Tornillo aplastado M.5x13	2	2	
9	R152807	Lateral de mesa	2	2	
	Q152004	Tornillo aplastado M.5x13	4	4	
	Q419005	Remache tubular Ø4x8	4	4	
10	R152601	Tirante lateral	2	2	
	Q419005	Remache tubular Ø4x8	4	4	
11	R582802	Panel portamandos 1/2 M.	1	-	
11	R592802	Panel portamandos 1M.	-	1	
	Q221342	Remache exagonal M.5	4	4	

Nº	CODIGO	DENOMINACION	FTE9-05	FTE9-10	
	Q152004	Tornillo aplastado M.5x13	4	4	
12	X162667	Escuadra amarre anterior mesa	1	-	
12	R162613	Escuadra amarre anterior mesa	-	1	
	Q221342	Remache exagonal M.5	6	6	
	Q152004	Tornillo aplastado M.5x13	6	6	
13	R152808	Anterior interior de mesa	1	-	
13	R162806	Anterior interior de mesa	-	1	
	Q419005	Remache tubular Ø 4x8	4	4	
14	U262806	Escudo FAGOR	1	1	
	Q221023	Clips sujeción escudo	2	2	
15	H012805	Escuadra amarre pata	2	2	
	Q262030	Arandela grower A.5	4	4	
	Q162030	Tuerca exagonal M.5	4	4	
16	R152806	Zocalo anterior	1	1	
	Q419005	Remache tubular Ø 4x8	3	3	
17	R152608	Caja recoge-grasas	1	1	
18	R592602	Cubierta recoge-grasas	1	1	
	Q419005	Remache tubular Ø4x8	4	4	
19	R162814	Zocalo anterior izdo.	-	1	
	Q221343	Remache exagonal M.6	-	2	
	Q152017	Tornillo amarre M.6x13	-	2	
20	R582801	Base inferior	1	-	
20	R592801	Base inferior	-	1	
21	R162812	Panel lateral izdo.	1	1	
	Q302022	Arandela plana Ø16xØ6x1,2	2	2	
	Q262030	Arandela grower A.5	2	2	
	Q162030	Tuerca exagonal M.5	2	2	
22	Z200105	Pata regulable	4	4	
23	Q221345	Remache exagonal M.10	4	4	
24	R152811	Panel posterior	1	-	
24	R162813	Panel posterior	-	1	

MOD. **FTG9-05 FTE9-05**
FTG9-10 FTE9-10

ZONA MUEBLE EXTERIOR

PLANO **C-634**

Nº	CODIGO	DENOMINACION	FTE9-05	FTE9-10	
	Q419005	Remache tubular Ø4x8	4	4	
25	X010503	Muelle enganche pitón	4	4	
	Q419007	Remache tubular Ø3,2x6	8	8	
26	X165401	Embellecedor bajo 1/2 M.	1	-	
26	R165432	Embellecedor bajo 1 M.	-	1	
27	R162810	Panel lateral derecho	1	1	
	Q302022	Arandela plana Ø16xØ6x1,2	2	2	
	Q262030	Arandela grower A.5	2	2	
	Q162030	Tuerca exagonal M.5	2	2	
28	Q221345	Remache exagonal M.10	2	2	

Nº	CODIGO	DENOMINACION			

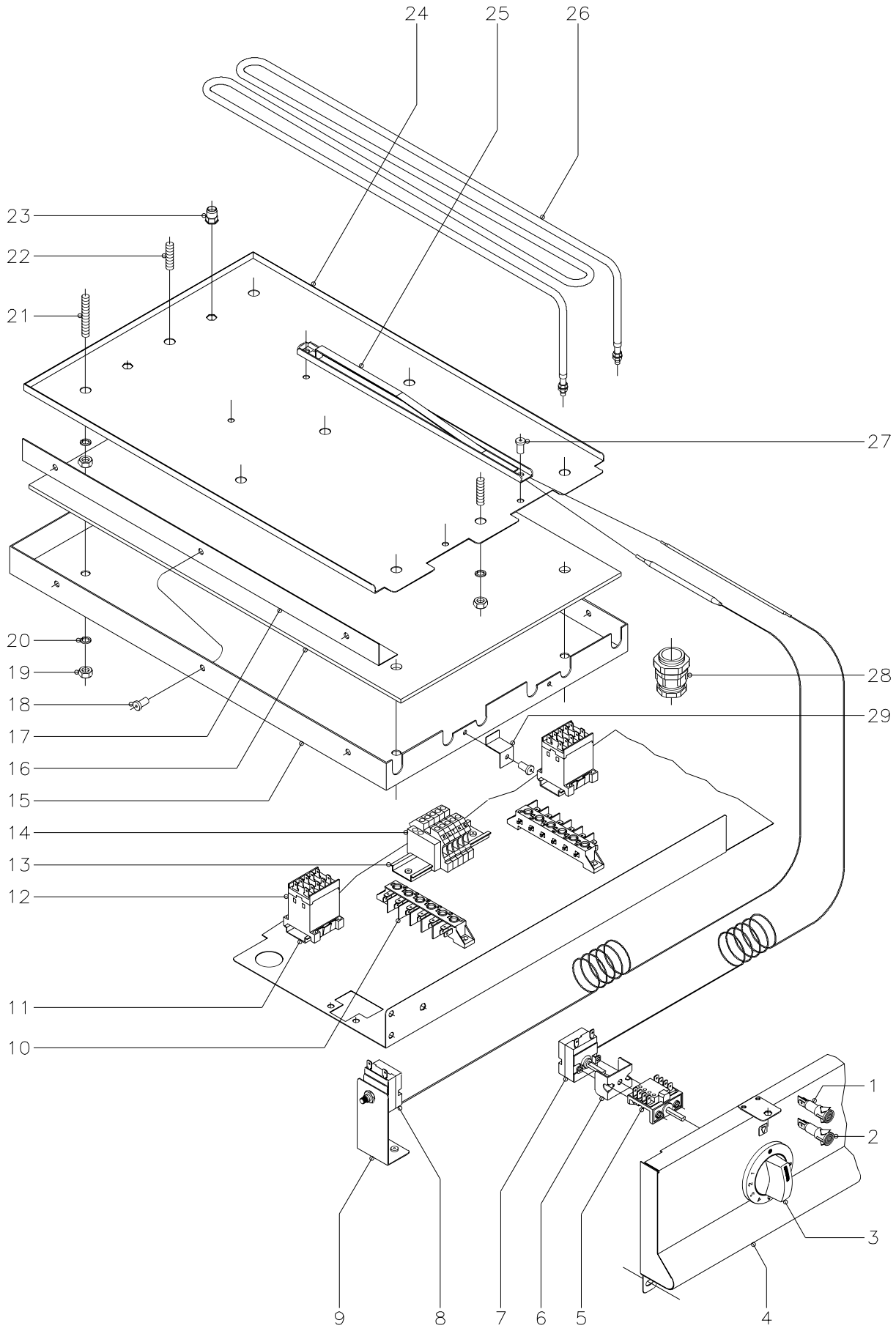

N plano	Firma	Fecha	Aparato	Lamina	
C-635		1-99	FRY-TOP 900 ELECTRICOS	5	Fagor Industrial S.Coop. 0<ate FAGOR

MOD. FTG9-05 FTE9-05 FTG9-10 FTE9-10

ZONA PARTE FUNCIONAL

PLANO C-635

Nº	CODIGO	DENOMINACION	FTE9-05	FTE9-10	
1	Z203004	Piloto verde	1	2	
2	Z203005	Piloto ámbar	1	2	
3	U673005	Botón de mando Ø 6	1	2	
4	R582802	Panel portamandos	1	-	
4	R592802	Panel portamandos	-	1	
5	X163007	Conmutador acople termostato	1	2	
6	X313001	"U" Soporte termostato	1	2	
7	X153000	Termostato 50-310ºC	1	2	
8	R612103	Termostato limitador	1	2	
9	R572607	Soporte limitador	1	2	
10	R253044	Regleta	1	2	
11	Z123018	Guía Contactor L=55	1	2	
12	Z213007	Contactor 230 V. 50-60 Hz.	1	2	
13	R663055	Guía contactor L=120	-	1	
14	Z683069	Borna fases (gris)	-	3	
	Z683097	Borna neutro (azul)	-	1	
	Z683070	Borna tierra (amarillo-verde)	-	1	
	Z683096	Tope final	-	1	
15	R582600	Cubierta resistencias	1	-	
15	R592600	Cubierta resistencias	-	2	
16	R592603	Aislante resistencias	1	2	
17	R572601	Fijación lateral aislante	2	4	
18	Q419005	Remache tubular Ø 4x8	6	12	
19	Q162050	Tuerca exagonal M.8	13	26	
20	Q262050	Arandela grower A.8	13	26	
21	Q131557	Varilla roscada M.8x50	4	8	
22	Q131555	Varilla roscada M.8x30	5	10	
23	Q221343	Remache exagonal M.6	2	4	
24	R582601	Amarre resistencias	1	-	
24	R592601	Amarre resistencias	-	2	
25	R592630	Conjunto soporte bulbo	1	2	

Nº	CODIGO	DENOMINACION	FTE9-05	FTE9-10	
26	R573010	Resistencia (230V. 2000W.)	3	6	
27	Q419005	Remache tubular Ø4x8	2	4	
28	R013022	Prensaestopas	-	1	
28	R023013	Prensaestopas	-	1	
29	U615409	Escuadra distanciadora	1	2	
	Q419005	Remache tubular Ø 4x8	1	2	

MOD. **FTG9-05 FTE9-05**
FTG9-10 FTE9-10

ZONA VARIOS

PLANO

Nº	CODIGO	DENOMINACION	FTE9-05	FTE9-10	
	R636500	Rasqueta	1	1	FTE/C
	Z206121	Placa matricula	1	1	
	R596500	Folleto de instrucciones	1	1	
	R563000	Esquema eléctrico adhesivo	1	-	HB-14936
	R573001	Esquema eléctrico adhesivo	-	1	HC-71227
	R573005	Esquema montaje	1	1	HC-71229
	R223000	Cableado portamandos	1	2	
	R223002	Cableado regleta-contactor	1	2	
	R223003	Cableado contactor-resistencias	1	2	
	R573003	Cable limitador	1	2	
	R573002	Cable regleta bornes	-	2	
	X183008	Cableado regleta-contactor	-	2	

Nº	CODIGO	DENOMINACION			

FTE-905 FTE-705

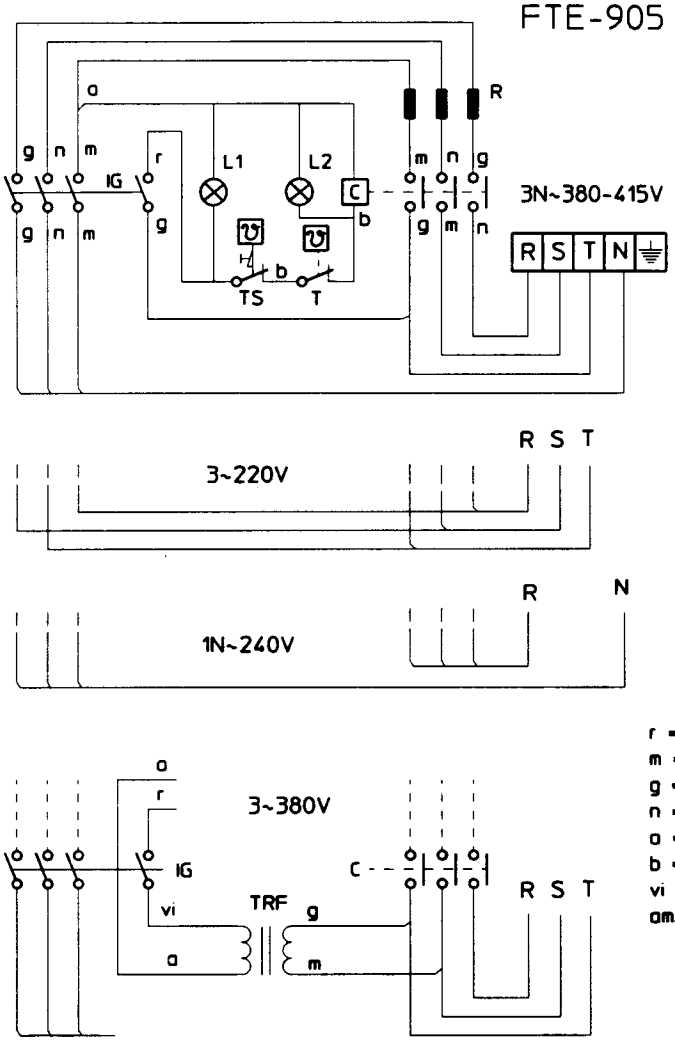

r = rojo-red-rouge
m = marron-brown-marron
g = gris-grey-gris
n = negro-black-noir
a = azul-blue-bleu
b = blanco-white-blanc
vi = violeta-violette-violet
am/ve = amarillo/verde
yellow/green
jaune/vert

NOTAS
- Fondo: color natural
- Inscripción letra y recuadro en color negro.
- El sello será autoadhesivo por la cara posterior y recubierto por un papel protector.
- Las inscripciones resistirán sin modificación apreciable el frotamiento durante 15 seg. de un algodón impregnado en gasolina.
- Medidas 88x110mm.
- Material: Aluminio brillo (Solid-foil) e=Papel aluminio+Protector=0.2mm

IG: Interruptor general
L1: Lámpara funcionamiento
T: Termostato regulable (50-310°C)
L2: Lámpara calentamiento
C: Contactor de calentamiento
R: Resistencias
TRF: Transformador
TS: Termostato seguridad (400°C)

	Esquema teorico adhesivo			R-563000		
Nº	Pieza	Cant.	Material	Nº Clasificacion	Acabado	
Nº	Modificacion		Propuesta de	Fecha	Tolerancias generales	
①	Introducir TS		Maillo	95-6-14	< 5 ±	50÷100±
②	Introducir FTE-705		Etxeberria	1-7-97	5 ÷ 25±	> 100±
					25 ÷ 50±	∝ ±

	Firma	Fecha		
Dibujado	JON	95-5-23	FAGOR	Mecanizado superficial
Proyectado				
Comprobado			Fagor Industrial,Koop.Elk, Mugatua	
Escala	FRY-TOP			Plano numero HB-14936-2
	Plano hau ez daiteke erabil ez berrizta gure baimenik gabe			Sustituye al Nº
				Sustituido por

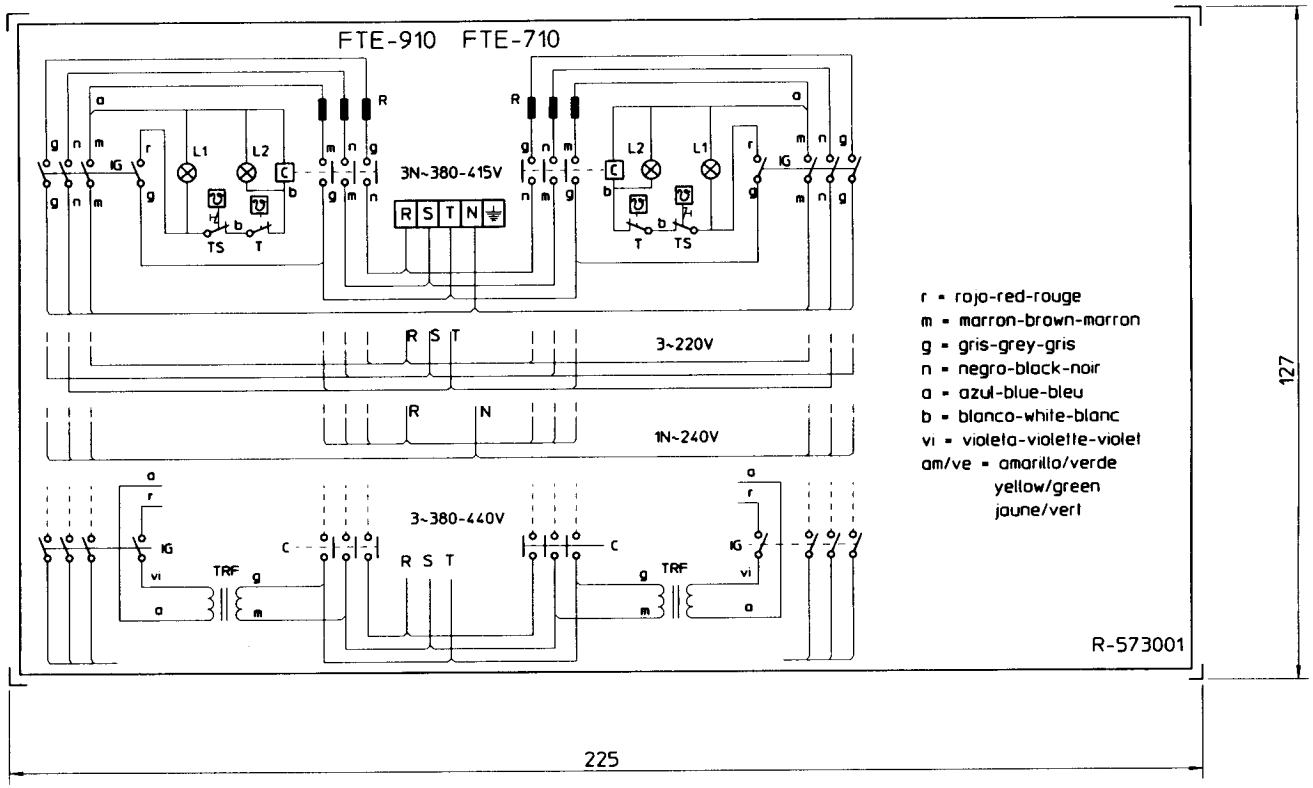

NOTA

- Las inscripciones resistirán sin modificación apreciable el frotamiento durante 15 seg. de un algodón impregnado en gasolina.

IG: Interruptor general
L1: Lámpara funcionamiento
T: Termos.regulable(50-310°C)
L2: Lámpara calentamiento
C: Contactor calentamiento
R: Resistencias
TRF: Transformador
TS: Termos.seguridad(400°c)

Plastico blanco alto brillo

	Esquema teorico adhesivo		R-573001		
Nº	Pieza	Material	Nº Clasificacion	Acabado	
Nº	Modificacion	Propuesta de	Fecha	Tolerancias generales	
①	Introducir TS	Maillo	95-6-14	< 5 :	50–100:
2	Modific.general(pasar a fabric.interior)	Plazaola	23-4-97	5 – 25:	> 100:
③	Introducir FTE-705	Etxeberria	1-7-97	25 – 50:	∝ :

	Firma	Fecha		
Dibujado	JON	95-5-23	FAGOR	Mecanizado superficial
Proyectado			Fagor Industrial,Koop.Elk. Mugatua	
Comprobado				
Escala 1/1	FRY-TOP			Plano numero HC-71227-3
	Plano hau ez dateke erabil ez berrizta gure baimenik gabe			Sustituye al Nº
				Sustituido por

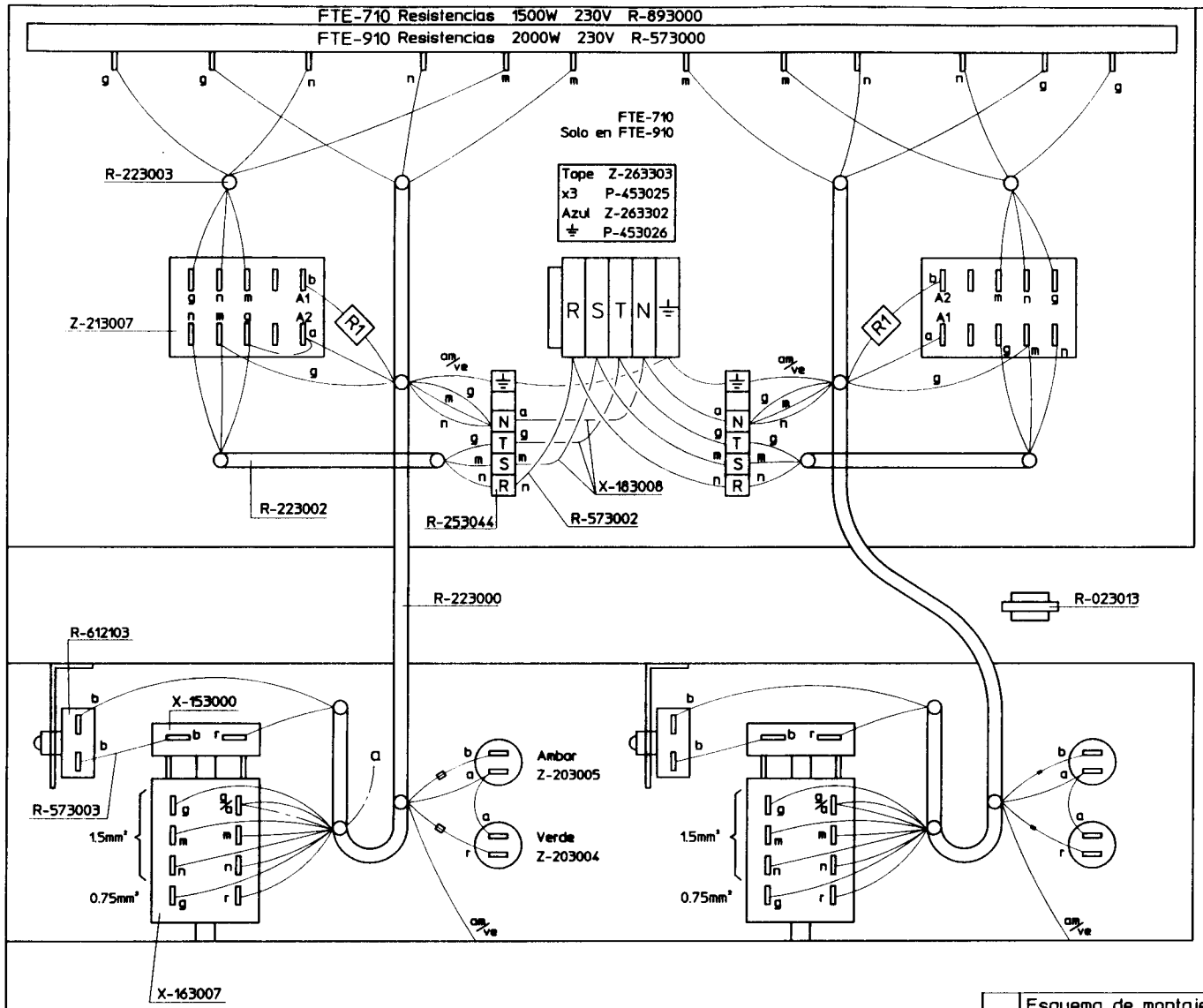

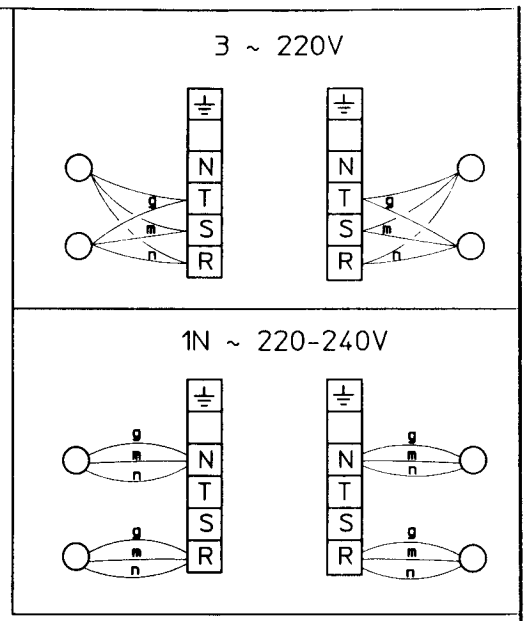

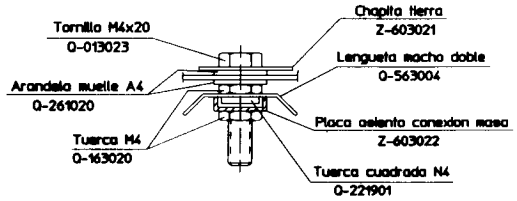

	Esquema Adhesivo	
FTE-710	FTE-910	R-573001
FTE-705	FTE-905	R-563000

VERSION SIN NEUTRO

---------Conexión

U-803072 R-150KΩ 1/4W

U-803073 R-8K2Ω 6W

	Esquema de montaje 3N ~ 380V			R-573005		
Nº	Pieza	Cant.	Material	Nº Clasificacion	Acabado	
Nº	Modificacion		Propuesta de	Fecha	Tolerancias generales	
1	Introducir G-700		Maillo	14/7/97	< 5 ±	50—100±
					5 — 25±	> 100±
					25 — 50±	∝ ±

	Firma	Fecha
Dibujado	JON	95-9-25
Proyectado		
Comprobado	Jetong	
Escala		

FAGOR

Fagor Industrial,Koop Elk. Mugatua

Mecanizado superficial

FRY-TOP ELECTRICO

Plano hau ez daileke erabil ez berrizta gure baimenitz gabe

Plano numero HC-71229 -1

Sustituye al Nº

Sustituido por