SAGI - ARMADIO NEUTRO 218 CM CON PIANO CALDO 6 x 1/1 GN
QL21NPC - 15-12-2004 » 08-04-2005

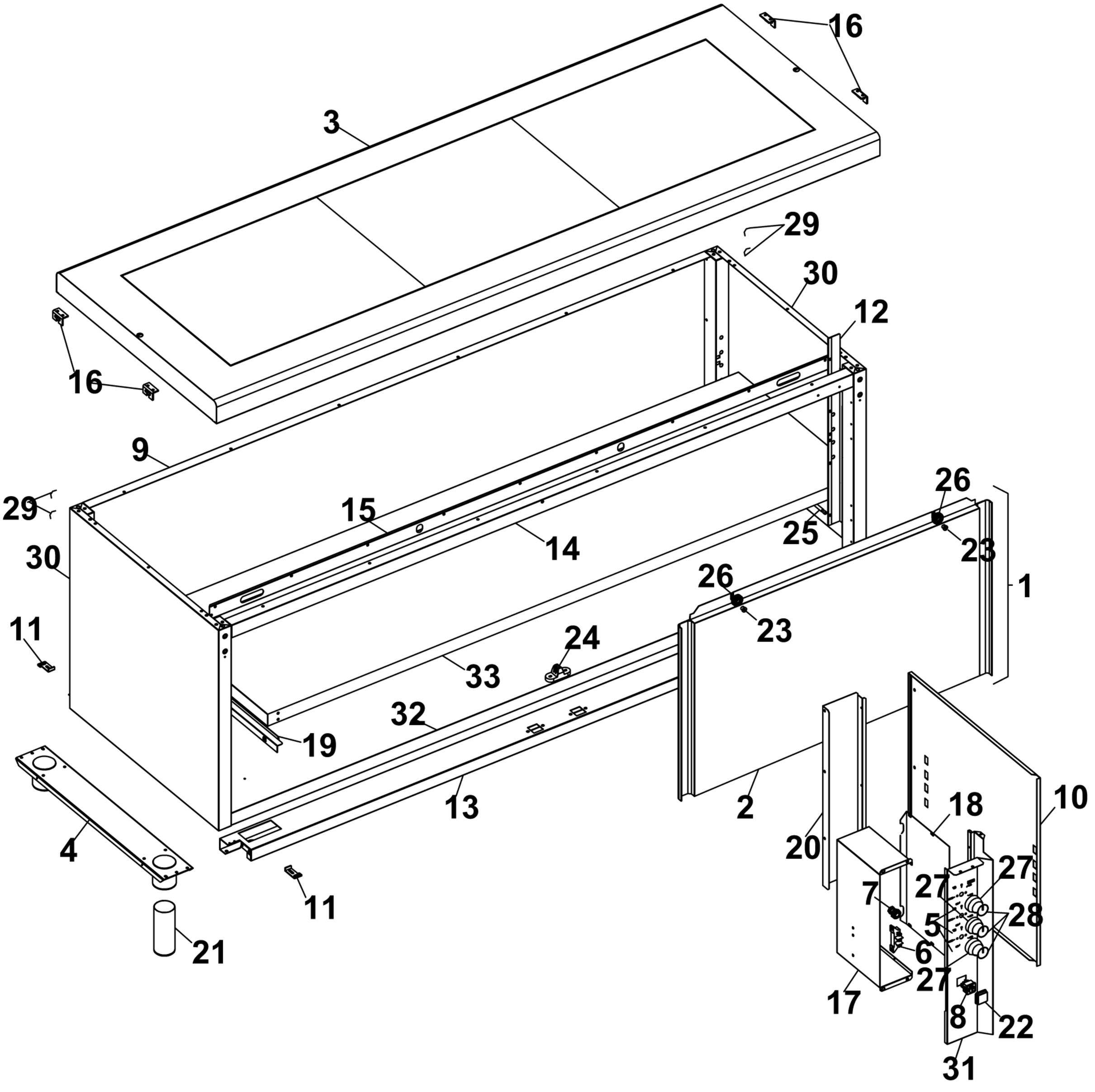

SAGI - ARMADIO NEUTRO 218 CM CON PIANO CALDO 6 x 1/1 GN
QL21NPC - A000530-GRUPPO ALZATE DI DISTRIBUZIONE - 15-12-2004 » 08-04-2005

