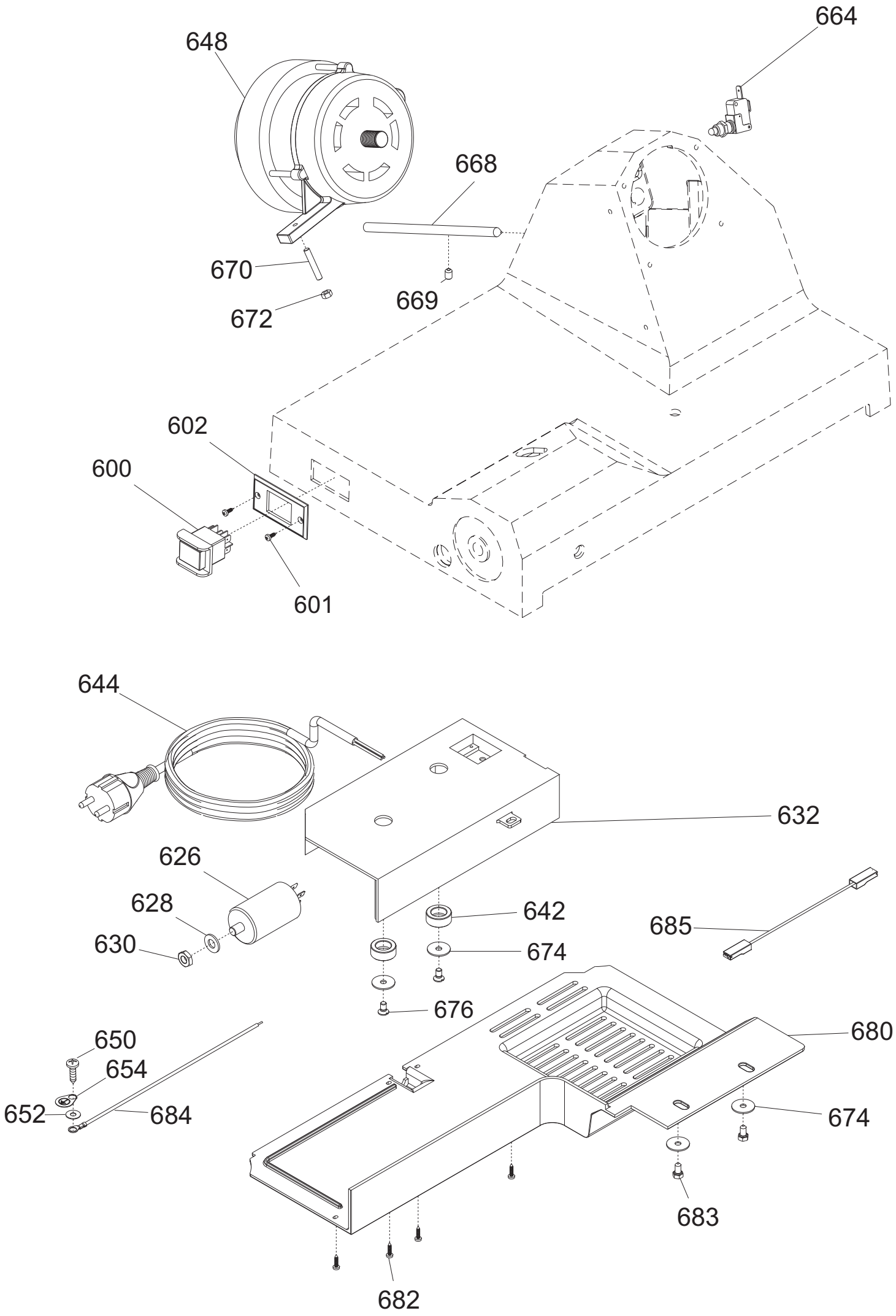
664
648
668
670
669
672
602
600
601
644
632
626
628
630
642
674
685
676
680
650
654
652
684
674
683
682

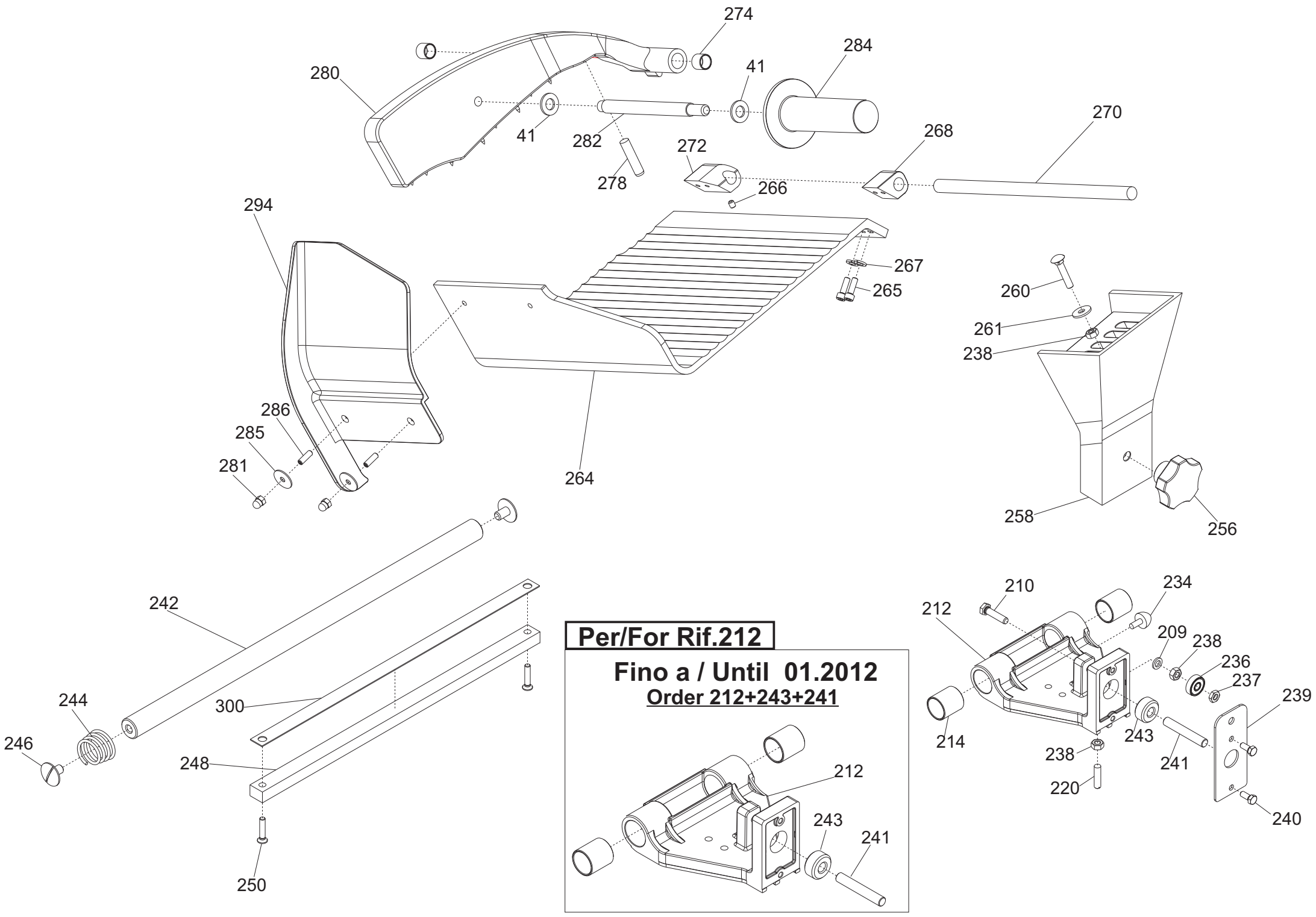
274
280
284
41
41
282
270
272
268
278
266
294
267
265
260
261
238
286
285
281
264
258
256
242
300
244
246
248
250
Per/For Rif.212
Fino a / Until 01.2012
Order 212+243+241
212
243
241
210
234
212
209
238
236
237
239
214
238
243
241
220
240

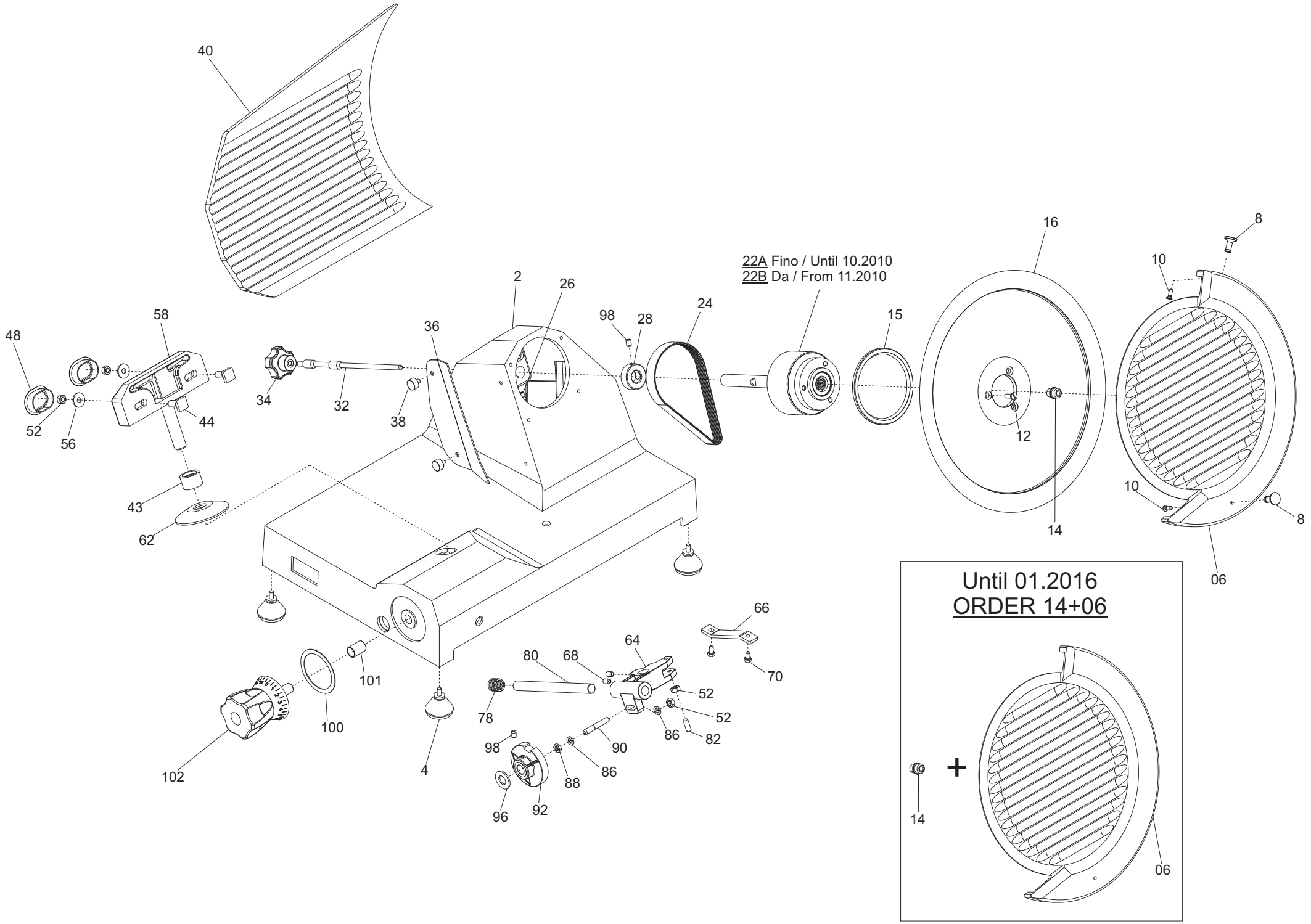
40
48
58
52
56
44
43
62
34
32
36
38
2
26
98
28
24
22A Fino / Until 10.2010
22B Da / From 11.2010
15
16
12
14
10
8
10
8
06
66
70
64
80
68
78
52
52
86
82
90
98
86
88
96
92
4
101
100
102
Until 01.2016
ORDER 14+06
14
06

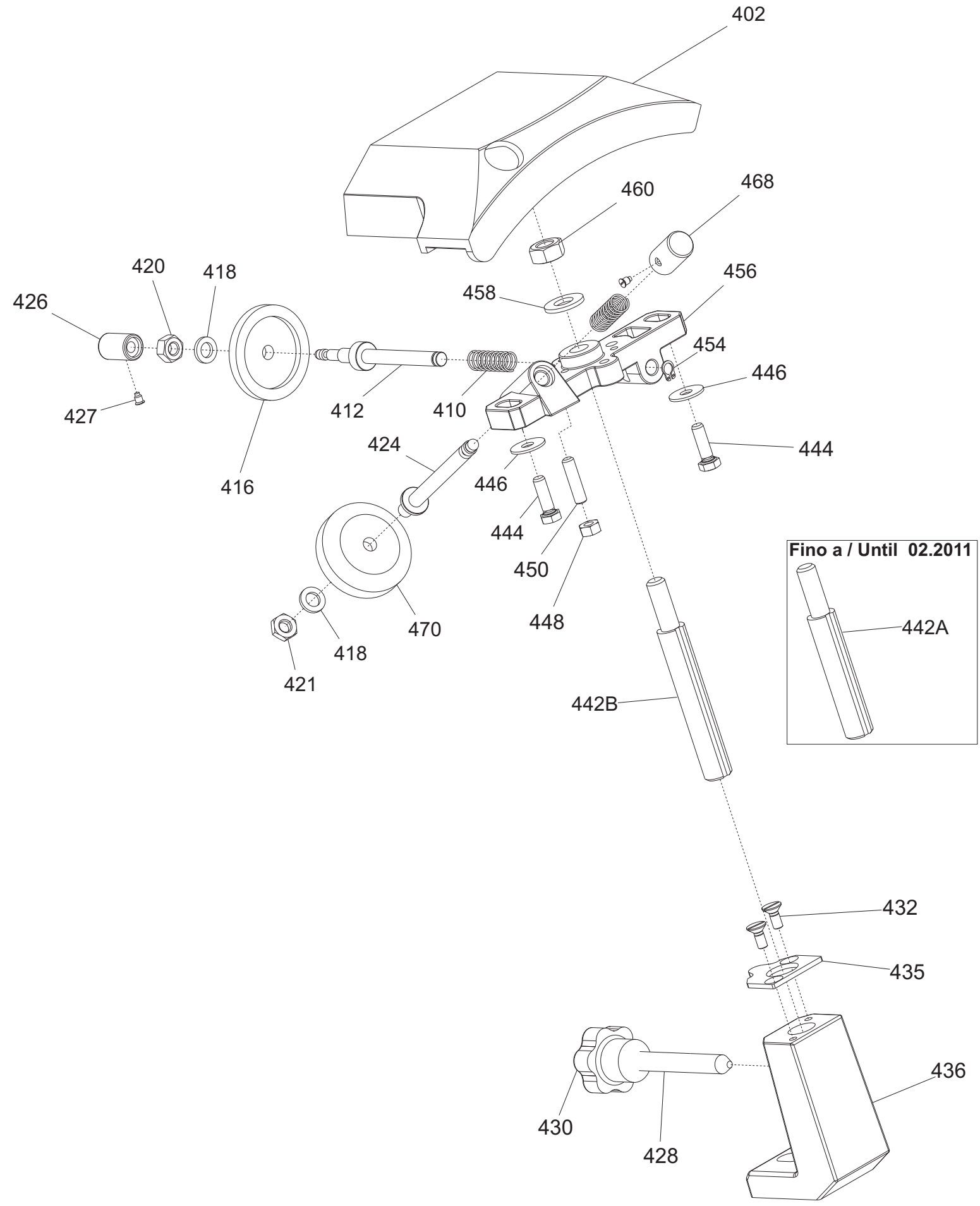
402
460
468
456
458
420
418
426
454
446
427
412
410
416
424
444
446
444
450
448
470
418
421
Fino a / Until 02.2011
442A
442B
432
435
436
430
428

MIRRA 300 Y09 CE DOM. tav1

Riferin	Nome prodotto	Codice
2	CASSA 300 G MRR OSSIDATA	19510130
4	PIEDINO PICCOLO DOPPIO M 5 A PUNTA	19560201
6	PARALAMA NO CE 300 MRR-CNV OSSIDATO	195102072
8	POMELLO PARALAMA _ LAV	19021110
10	VITE TSP- DIN 963 M 4X12	IX2963004012
12	VITE TSP- DIN 963 M 5X16	IX2963005016
14	ESAGONO EST.220 FUS/INT.EST.275/300	19530930.10
15	ANELLO TENUTA 80X95X5 SC NBR	19562140
16	LAMA 300 - 40/3/254 NAZ.	18300403254
22A	PULEG.PRES.MONT.MRR. 300 G	19700335
22B	PULEG.PRES.MONT.MRR. Y10 300 G	19700335.10
24	CINGH.PIAT.M300 G TB2 360 X 8	19310206
26	VITE SENZA TESTA DIN 916 M 5X6 NE	NE0916005006
28	ANELLO PORTA MICRO MRR	19540901
32	TIRANTE PARALAMA MRR 300 G	19530535
34	MANOPOLA TIR.PAR.M6 5L MRR NERO	19562502
36	PARAFETTA ACCIAIO MRR 300 G	19531035
38	VITE ZIGR.M5 PARAF.MRR BULTH	19335014
40	VELA MRR 300 G OSSIDATA	19510330
43	COPRI PERNO SUP.VELA MRR 300 NO CE	19562031
44	VITE BLOCC.VELA M8 X 24 MRR.300 SV	193350032
48	TAPPO SUP.VELA MRR V 220-300	19560132
52	DADO ES. DIN 934 M 6	IX2934006
56	RONDELLA F.LARGA DIN 9021 D 6X18	IX29021006018
58	SUP.VELA MRR 300 G OSSIDATO	19510730
62	PARA ACQUA GRANDE	19563002
64	MOVIMENTO VELA MRR 300 G. LAVORATO	19500130
66	PIASTRINA MOV. MRR ZINCATA	19540601
68	VITE SENZA TESTA DIN 916 M 6X10 NE	NE0916006010
70	VITE TE DIN 933 M 5X10 T.F.	IX2933005010
78	MOLLA MOVIMENTO VELA MRR 300 G.	19390230
80	PERNO MOV. VELA MRR 300 G	19530730
82	PRIGIONIERO M6 X 17 OTTONE MRR.300V	19337032
86	RONDELLA PIANA DIN 125 D 6	IX2125006
88	DADO ES. DIN 439 M 6 BASSO	IX2439006
90	RULLINO MOVIMENTO MRR 300 G	193360630
92	CAMMA MRR 220/275G 300G.CE LAVORATO	19563505LG
96	RONDELLA ONDULATA 12	19342005
98	VITE SENZA TESTA DIN 916 M 6X8 NE	NE0916006008
100	RONDELLA PLEX MAN.NUM. MRR	19562145
101	BOCCOLE AUTOLUBR.12.14.20	19324111
102	MANOPOLA NUMER.MRR PERNO D.12MM	19562402
41	RONDELLA PIANA DIN 125 D 10	IX2125010
209	RONDELLA PIANA DIN 125 D 6	IX2125006
210	VITE TE DIN 933 M 6X25 T.F.	IX2933006025
212	CARRELLO MRR 300 V.CE LAV	19021032
214	BOCCOLE AUTOLOBR.20.23.25 MRR.300 V	19324032

220	PRIGIONIERO 6 X 25 OTTONE	19337002
234	PARAC.CARR.M5X12 PERETT.MRR 220-300	19560170
236	CUSCINET. CARR.MRR. 626 2RS R50	19320103
237	DADO ES. DIN 439 M 6 BASSO	IX2439006
238	DADO ES. DIN 934 M 6	IX2934006
239	PIASTR.CARRELLO MRR 300 G NO CE	19533035
240	VITE TE DIN 933 M 5X12 T.F.	IX2933005012
241	VITE SENZA TESTA DIN 913 M 8X50 CE	IX2913008050
242	BARRA TONDA CARR. MRR 300V D.20	19530632/02
243	BUSS.FILET.CARRELLO PLD-GLL NO CE	195340281
244	MOLLA BARRA TONDA 300 MRR SV CE	19390134
246	VITE BARRA TONDA MRR.300	193350030
248	BARRA QUADRA 275-300 MRR.SV	19540132
250	VITE TSP- DIN 963 M 5X25	IX2963005025
256	POM. TIR.PARAL.300-370 M8 5 LOBI	19562504
258	GAMBO MRR G 300 OSSIDATO	19510630
260	VITE BLOCC.PIATTO MIRRA 220-250 Y06	19335042
261	RONDELLA F.LARGA DIN 9021 D 6X18	IX29021006018
264	PIATTO MRR 300 G EST.CE OSS.	1,95E+35
265	VITE TCEI DIN 912 M 5X16	IX2912005016
266	VITE SENZA TESTA DIN 916 M 5X6 NE	NE0916005006
267	RONDELLA GROWER UNI 1751 D 6	IX21751006
268	BLOCCH.DRIT.ASTINA PIATTO MRR 300	19526062
270	ASTINA PRESSAMERCE MRR 300 G	195304030
272	BLOCCH.INCL.ASTINA PIATTO MRR 300	19526060
274	BOCCOLE AUTOLUBR.12.14.12 DAL 01	19324102
278	PARAC. P.MERCE G. D8,5XH36	19563206
280	PRESSA MERCE MRR 300 G CE OSSID	195109030
281	DADO CIECO DIN 1587 M 5	IX21587LC005
282	DIST.PRES.D12X150 MRR CE PRO	19541508
284	MANOPOLA PRES.MERC.CON FLANG.X CE	19562904
285	RONDELLA F.LARGA DIN 9021 D 5X20	IX29021005020
286	VITE SENZA TESTA DIN 913 M 5X16 CE	IX2913005016
294	P.MANO PIATTO MRR 275-300 Y.06	19562324.06
300	PIASTRINA TEMPR.MRR 300 SV	19530832
-	AFFILAT.INC.NO CE MRR 300 G	19800033NC
402	CAPP.MRR 300 G NO CE OSSIDATA	19511235
410	MOLLA PERNI AFF.+SBAV. 250-300	19390303
412	PERNO SBAVATURA 250:300	19540703
416	MOLA SB.220 D.40 H.8 F.6	19300201
418	RONDELLA PIANA DIN 125 D 6	IX2125006
420	DADO ES. DIN 934 M 6	IX2934006
421	DADO ES. DIN 439 M 6 BASSO	IX2439006
424	PERNO AFFILATURA 250:300	19540704
426	PULSANTE SBAVATURA 250:300	19550203
427	VITE BLOC.PULSANTE AFF.250-370	19335025
428	PRIGIONIERO COLONNINA L=75	19336010
430	MANOPOLA PRIG. AFFIL. M8 6 LOBI	19562602
432	VITE TSP- DIN 963 M 4X10	IX2963004010
435	PIAST. COLONNINA MRR 300 G NO CE	19533335

436	COLONNIN.300 MRR G ALL OSSIDATA	19511130
442A	PERNO COL.FR.MRR 250 NOR/CAS L=76	19540431
442B	PERNO COLONNINA FRES.275-300	19540406
444	VITE TE DIN 933 M 5X16 T.F.	IX2933005016
446	RONDELLA F.LARGA DIN 9021 D 5X15	IX29021005015
448	DADO ES. DIN 934 M 5	IX2934005
450	VITE SENZA TESTA DIN 913 M 5X20 CE	IX2913005020
454	ANELLI D ARRESTO DIN 471 D 05E	IX2471005
456	CORPO AF.220-300 MRR VERT LAV	19021332
458	RONDELLA PIANA DIN 125 D 8	IX2125008
460	DADO ES. DIN 934 M 8	IX2934008
468	PULSANTE AFFILATURA 250-300	19550202
470	MOLA AF.220 D.40 H.11 F.6	19300101
600	INT. MN COMELUX 401/L CON PROT	19410102
601	VITE AUTOF.TCB+ DIN 7981 D 2,9X9,5	IX279812,9009,5
602	SUPPORTO INTERRUTTORE MRR NEW	19563171
626	CONDENSATORE MRR 8UF CODOLO M8	19410301
628	RONDELLA PIANA DIN 125 D 8	IX2125008
630	DADO ES. DIN 439 M 8 BASSO	IX2439008
632	SCATOLA RELAIS MRR 11-04-97	19563125
642	DISTANZIALE PER SCATOLA RELAIS	19561500
644	CAVO ALIM.COMP. MN SUKO UNIFI	19410502
648	MOTORE MRR-CNV 300 P.50 230-50	19403052
650	VITE AUTOF.TCB+ DIN 7981 D 3,5X9,5	IX279813,5009,5
652	RONDELLA DENTEL. DIN 6798-A D 4E	IX26798A004
654	TARGHETTA MASSA TERRA	19420177
664	MICRO INTERRUTT.MN X AFFETTATR	19410201
668	PERNO MOTORE MRR 300 G	19540530
669	VITE SENZA TESTA DIN 916 M 6X8 NE	NE0916006008
670	VITE SENZA TESTA DIN 913 M 5X30 CE	IX2913005030
672	DADO ES. DIN 934 M 5	IX2934005
674	RONDELLA F.LARGA DIN 9021 D 5X20	IX29021005020
676	VITE TSP- DIN 963 M 5X10	IX2963005010
680	PROTEZIONE INFERIORE MRR 300 SV	19563152
682	VITE AUTOF.TCB+ DIN 7981 D 2,9X13	IX279812,9013
683	VITE TE DIN 933 M 5X10 T.F.	IX2933005010
684	CAVETTO MASSA TERRA 220-250 UL	19410738