/A=PIANO CON ALZATINA
/A=SHELF+RIDGE
/A=PLATTE MIT RUECKLEISTE
/A=RAYON AVEC ETAGERE
/A=TOPE CON ELEV.

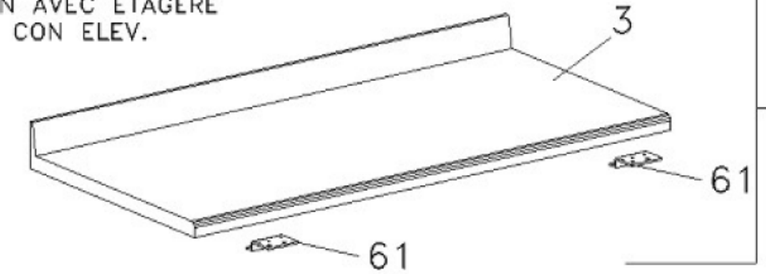

/X=PIANO SENZA ALZATINA
/X=SHELF WITHOUT RIDGE
/X=PLATTE OHNE RUECKLEISTE
/X=RAYON SANS ETAGERE
/X=TOPE SIN ELEV.

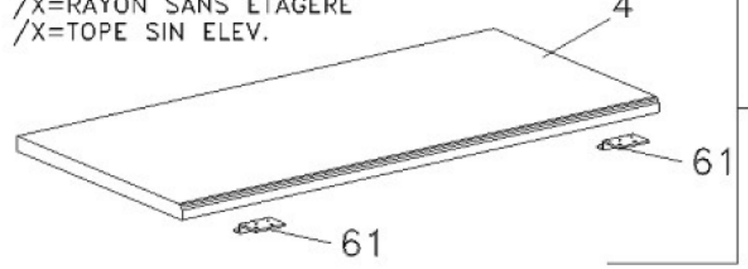

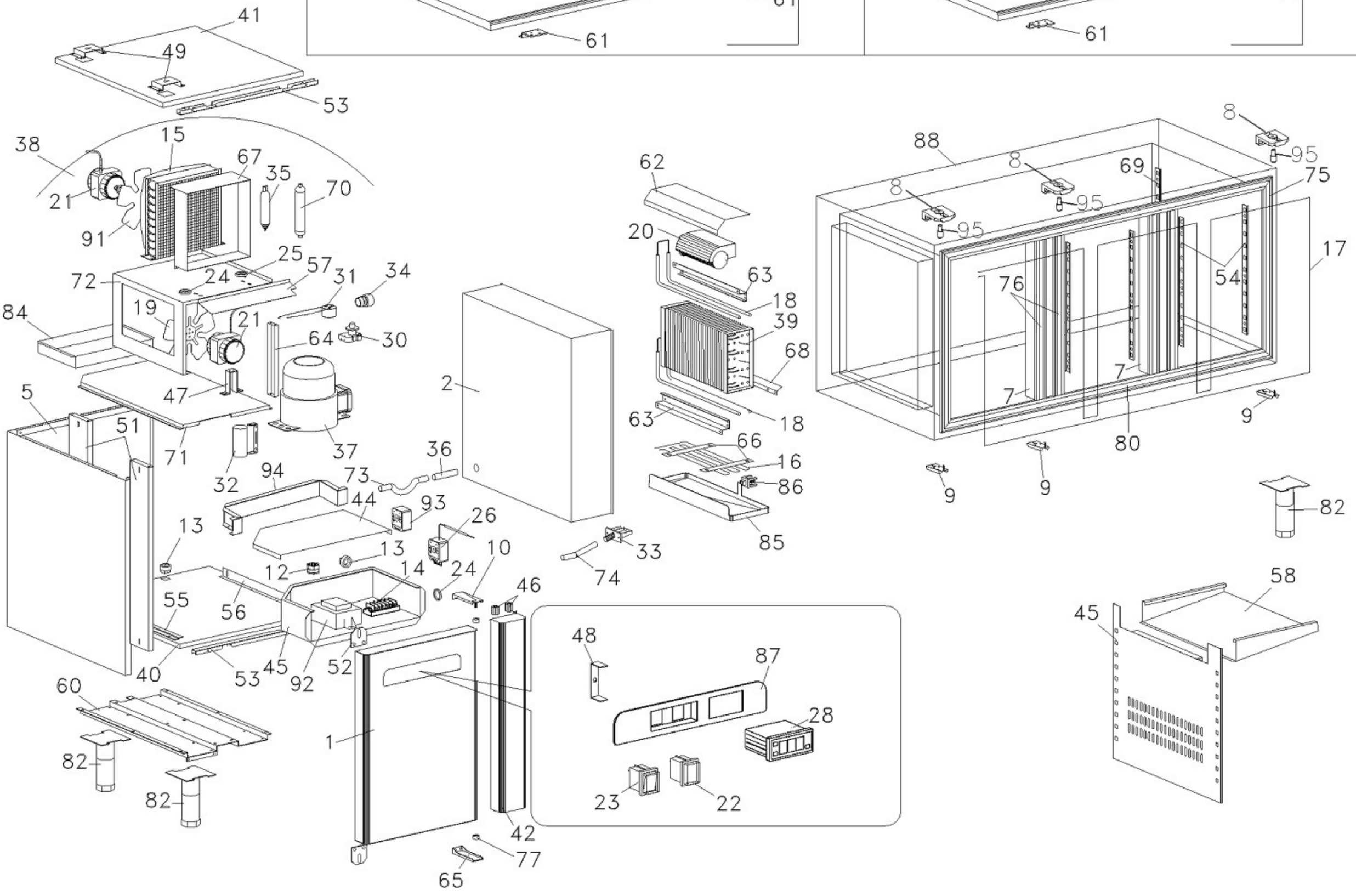

Modello Typ Model Modele Modelo

		TM1A/B TM1A/BX TM1A/BA	TM1B/B TM1B/BX TM1B/BA	TM1C/B TM1C/BX TM1C/BA
Porte Türen Doors Portes Puertas	DX	1	2	3
	SX	1	1	1

SX

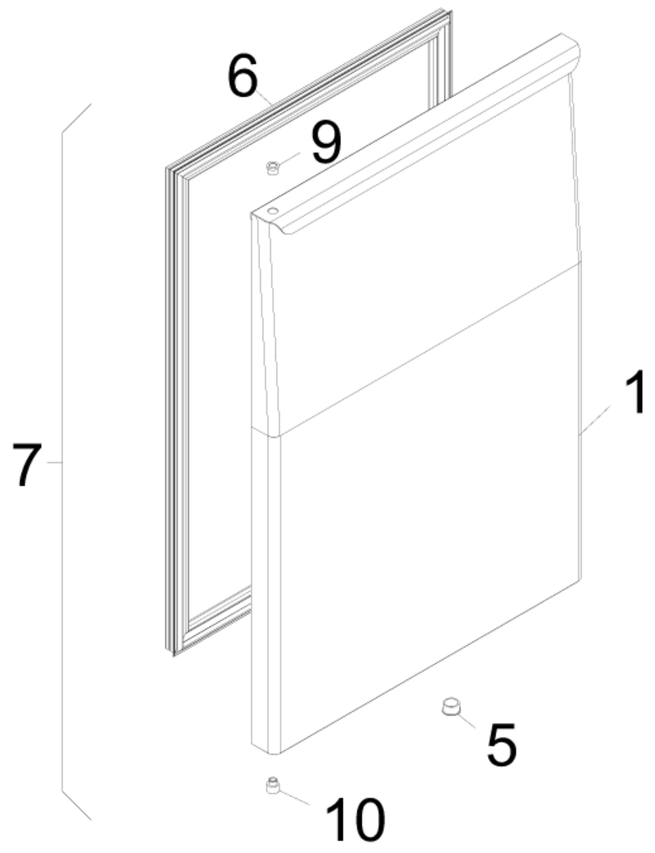

DX

