Bocca lunga
Longer barrel head
Lange Ausgangöffnung
Bouche longue
Boca larga

from 2015.01.15

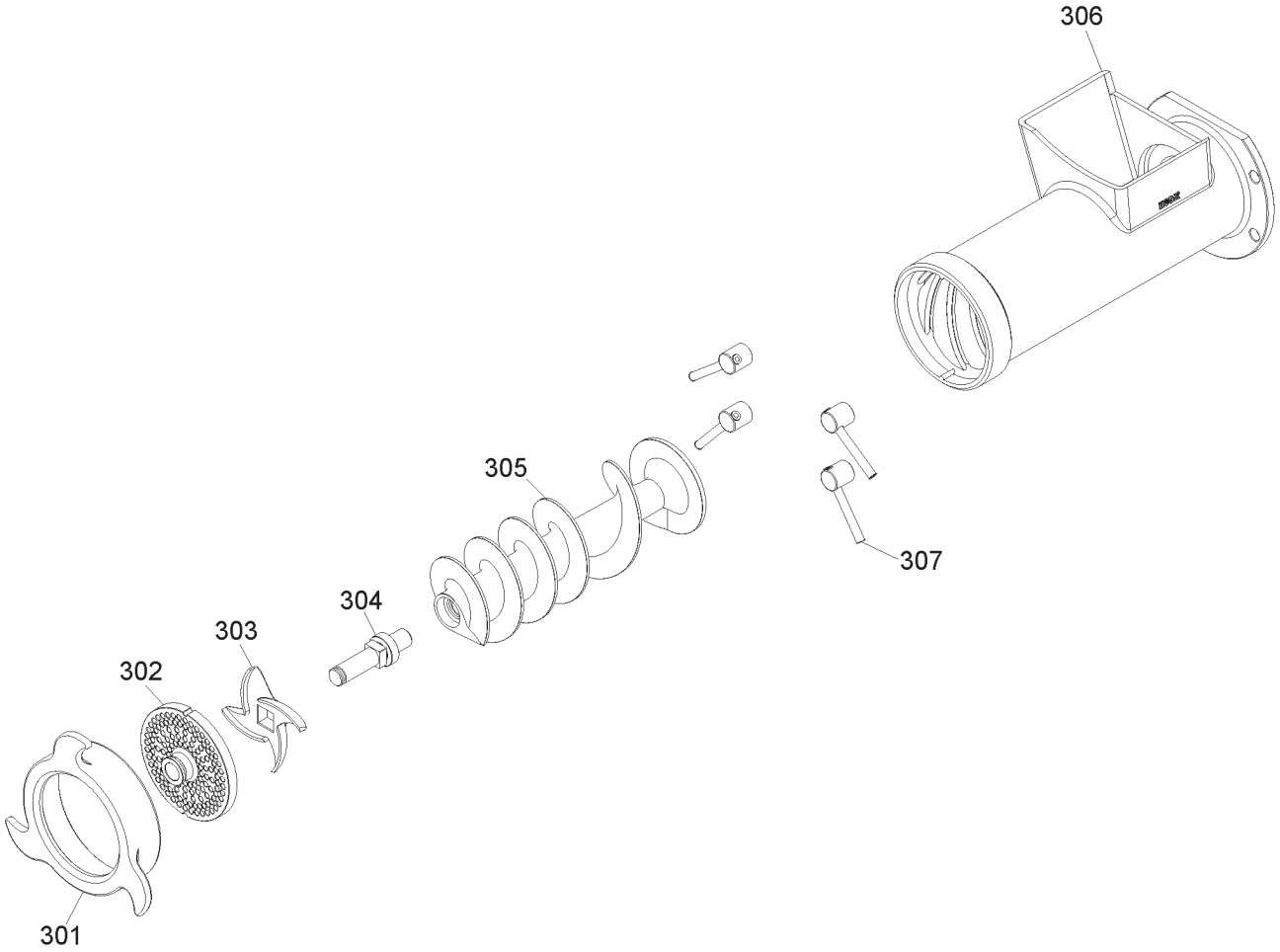

from 2015.01.15

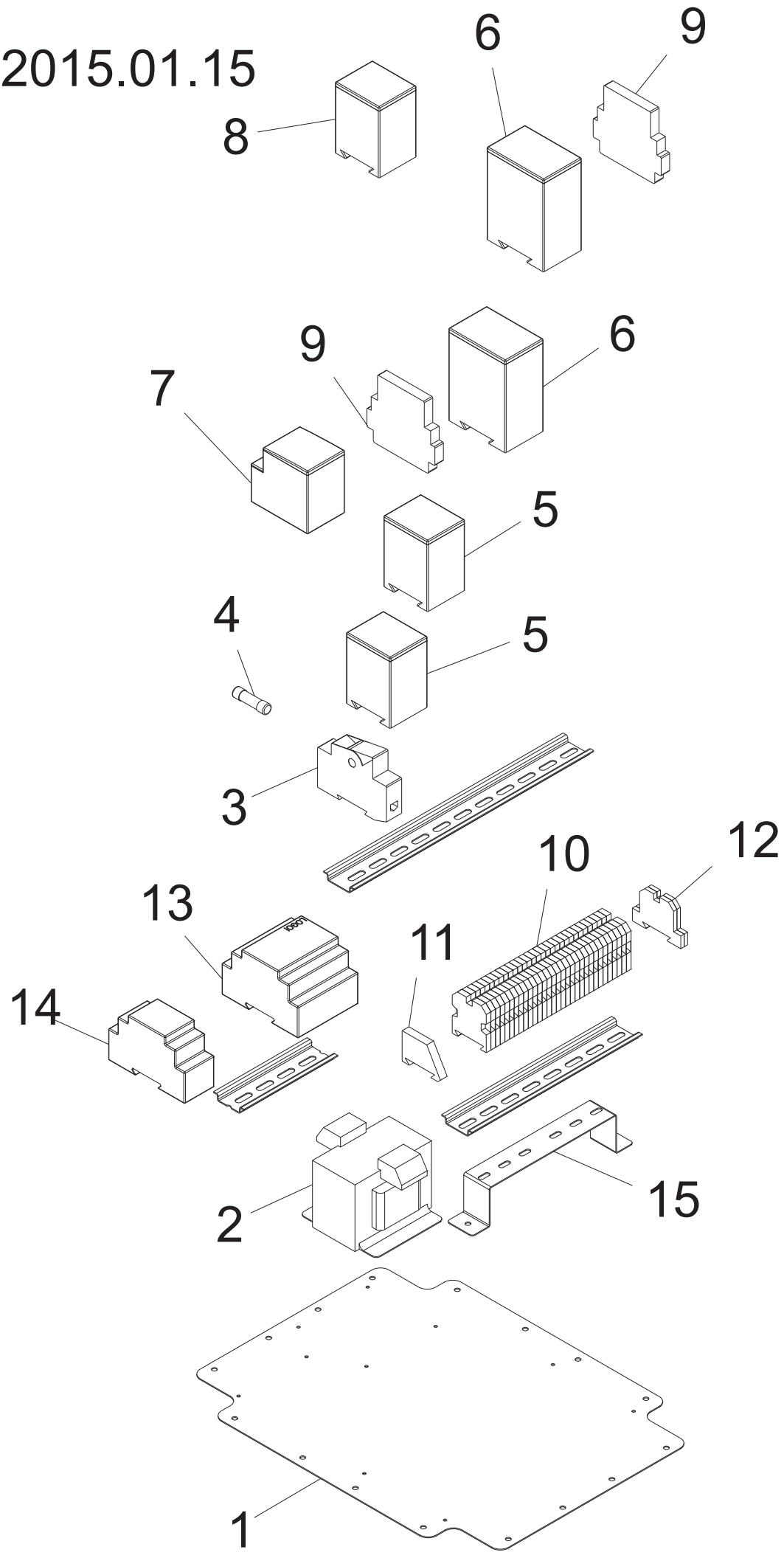

from 2015.01.15

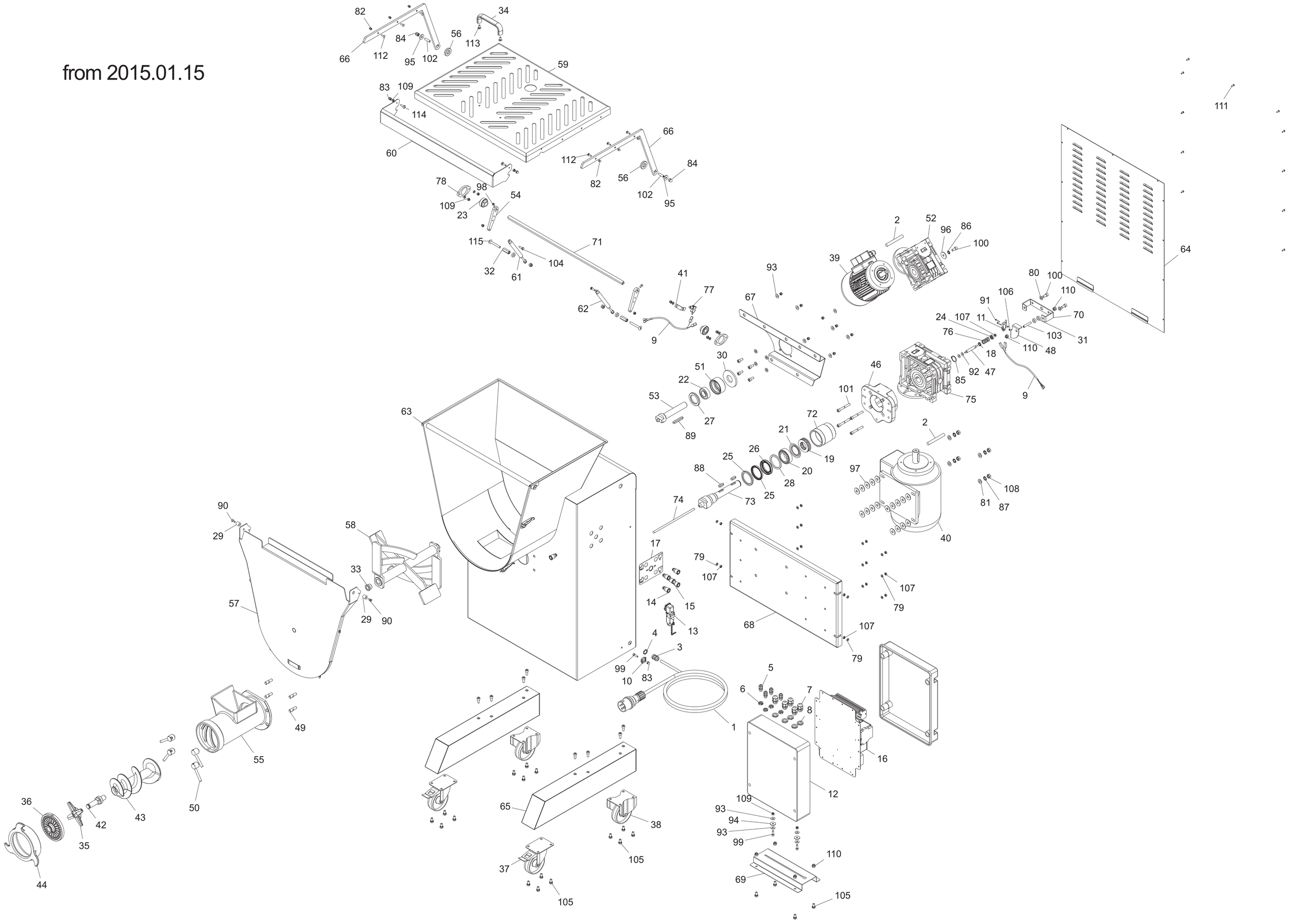

from 2015.01.15

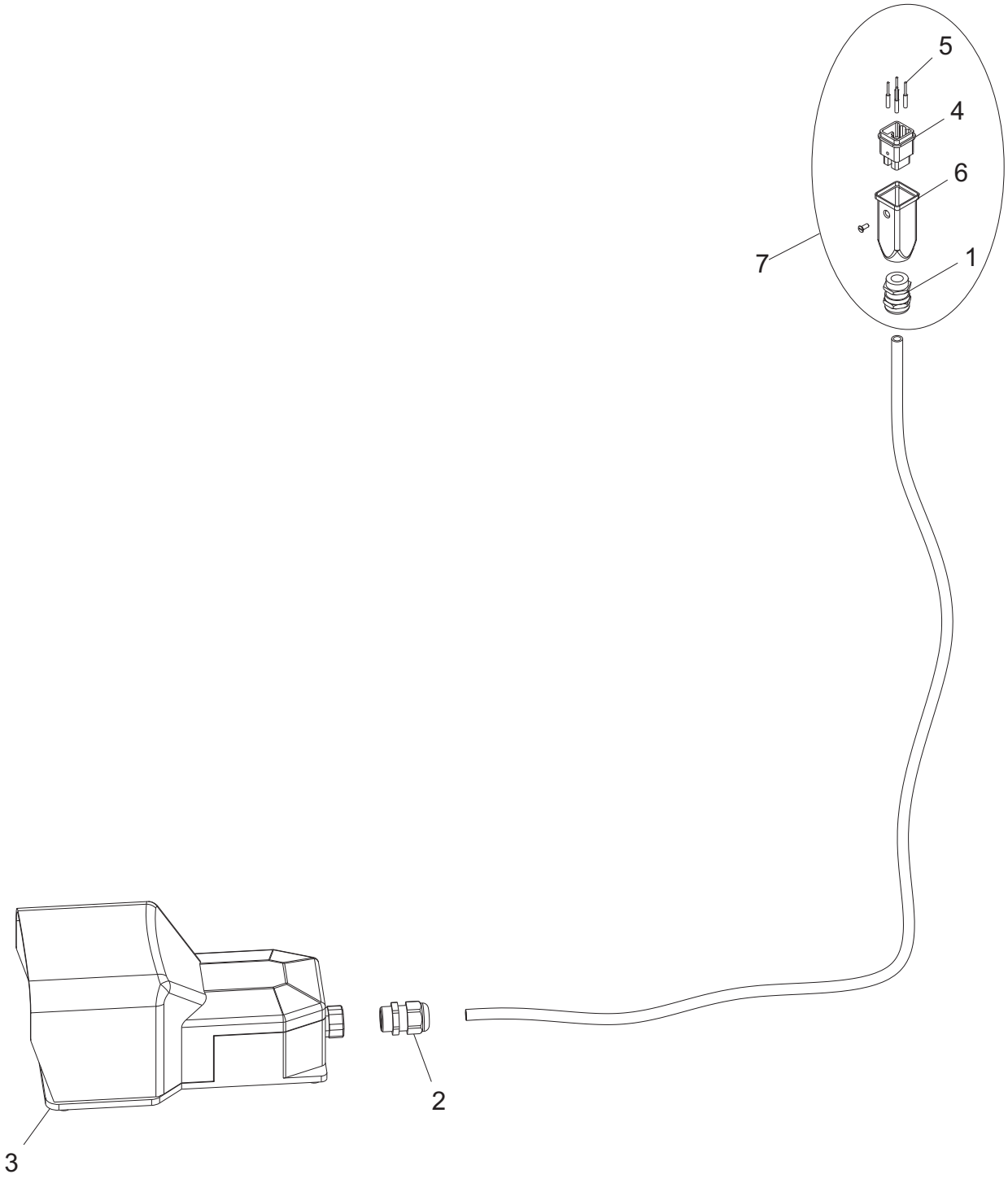

from 2015.01.15

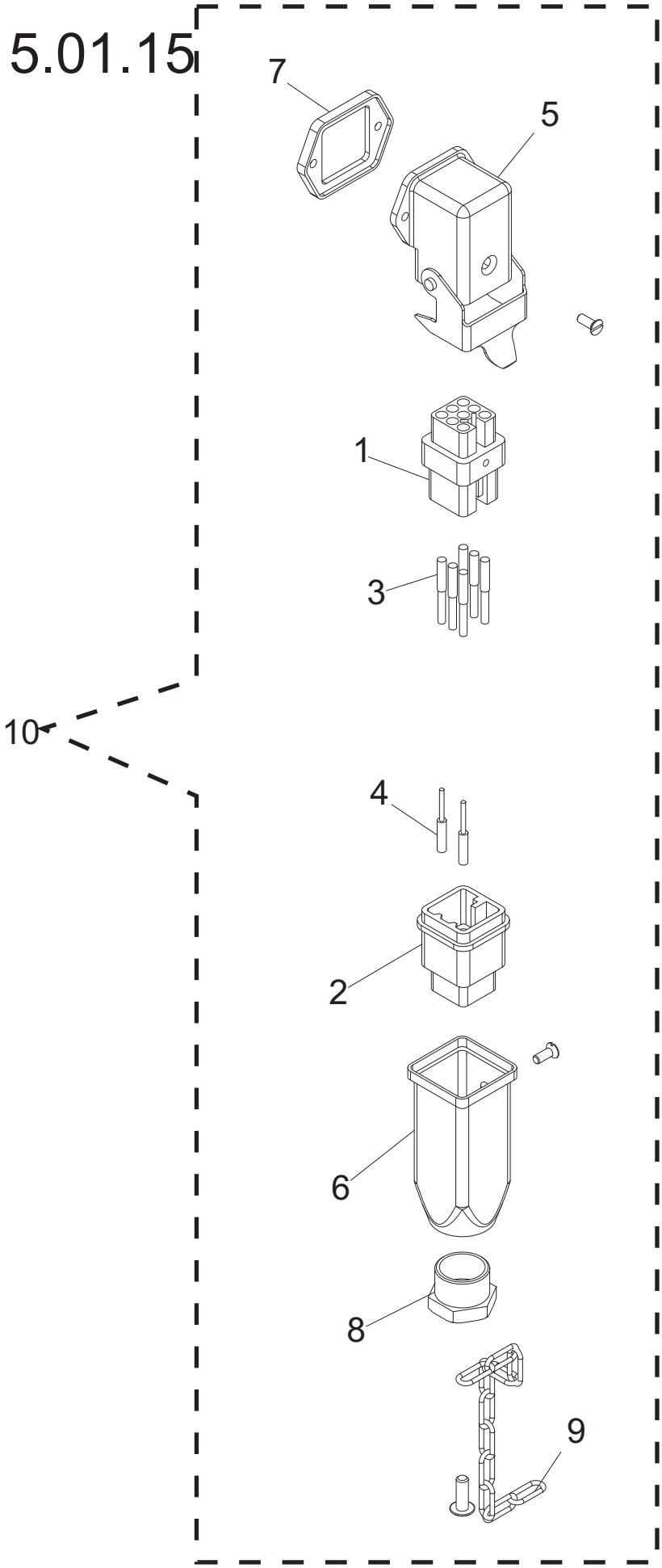

# ENTERPRISE

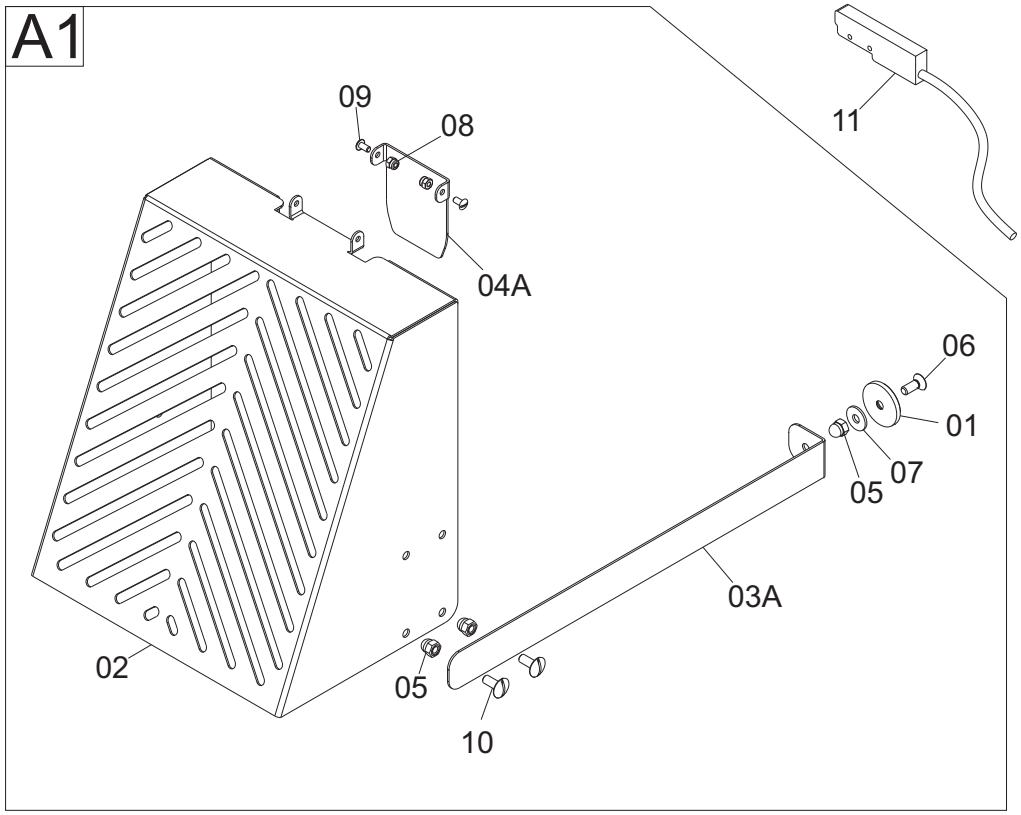


# ENTERPRISE LONG
# UNGER
# UNGER LONG (Da / From 2011)

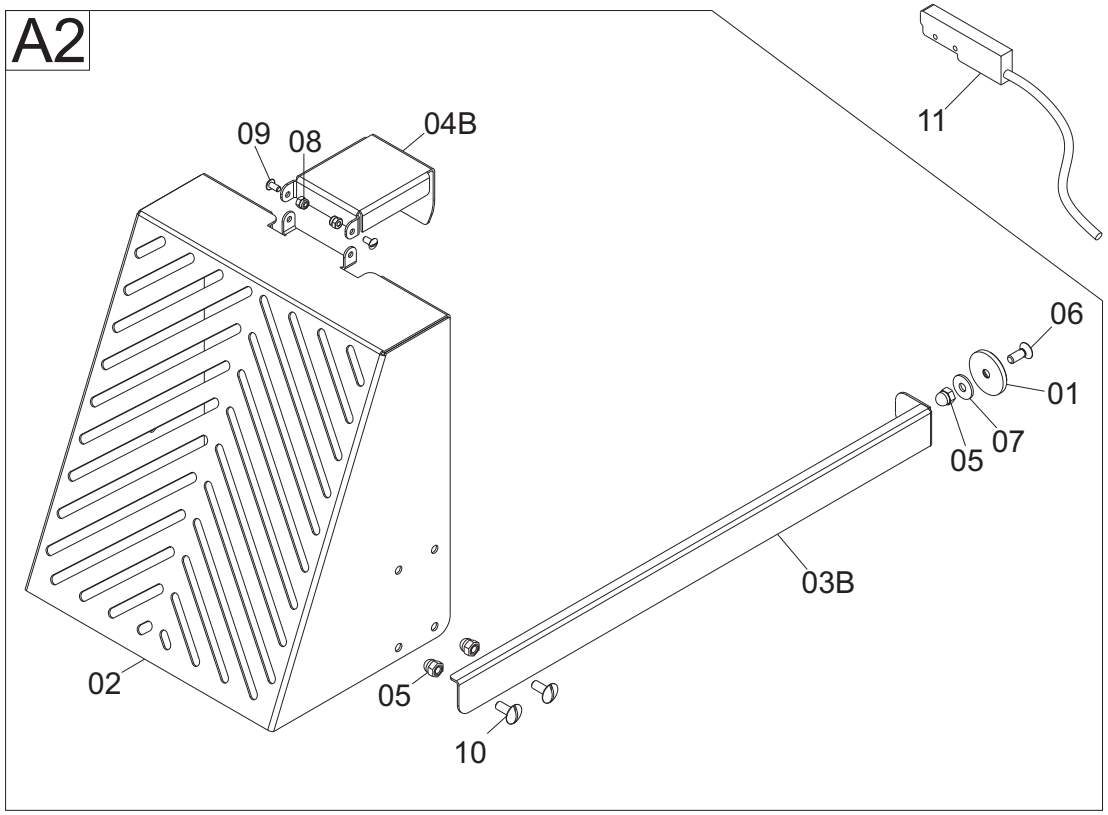

# Unger

from

2015.01.15

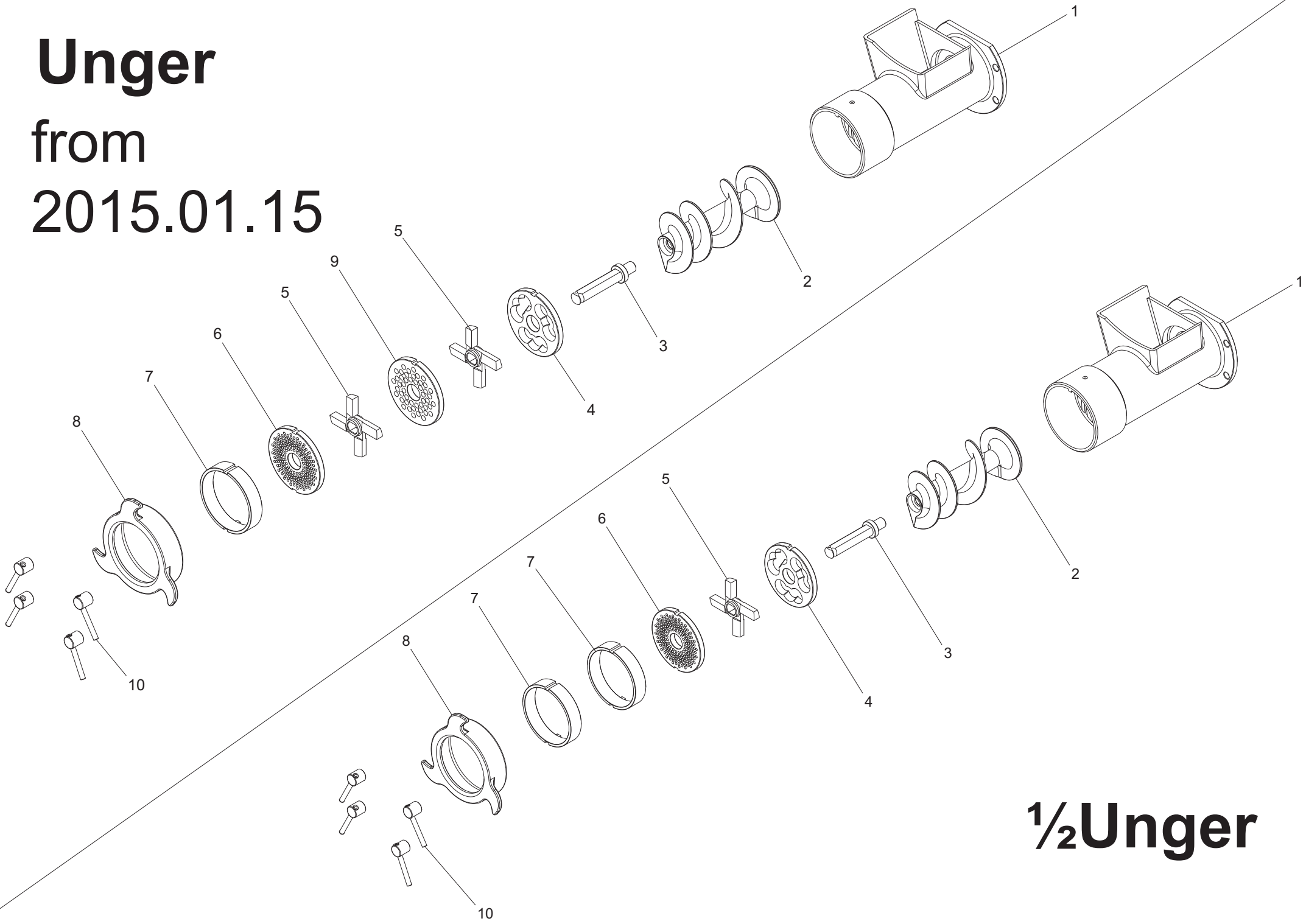


# ½Unger

**MASTER 90 Y12 Hp 5 Full Control CE - from 2015.01.15**

| Riferi | Nome prodotto | Codice |
|---|---|---|
| 1 | CAVO + SPINA CEE 3P + T. | LF1010047 |
| 2 | CAVETTO TF/1,5 ALIMENTAZIONE MOTORE | LF1010055 |
| 3 | PRESSACAVO OTT.NICH.PG 11 | LF1010063 |
| 4 | DADO OTT.NICH.PG 11 | LF1010063A |
| 5 | PRESSACAVO PLASTICA PG7 | LF1010068 |
| 6 | DADO PLASTICA PG 7 | LF1010068A |
| 7 | PRESSACAVO PLASTICA PG 11 | LF1010072 |
| 8 | DADO PLASTICA PG 11 | LF1010072A |
| 9 | CAVETTO MICRO-PRESSOSTATO IS NEW | LF1013007 |
| 10 | MORSETTO A PETTINE X EQUIPOTENZ. BZ | LF1030522050 |
| 11 | MICRO CON LEVA NO-NC X ULTIMA PIAST | LF1033306 |
| 12 | CASSETTA GW 44210 / BOC 04847 | LF1034019 |
| 13 | CONN.ILME 6P+T SERIE CD MACCH+TAPPO | LF1034543 |
| 14 | PULSANTE IX START SPIA 24 V FASTON | LF1041023 |
| 15 | PULSANTE IX STOP RIALZ FASTON | LF1041025 |
| 16 | IMPIANTO ELET-MECC FC TCM 30-90 | LF1091290065 |
| 17 | MOSTRINA PULSANTI MASTER 30-90 | LF1095000 |
| 18 | CUSCINETTO 10X16X4,3 HAMB. AUT | LF1131032010 |
| 19 | CUSCINETTO REGGISPINTA 51207 | LF1134401 |
| 20 | CUSCIN.REGGISP. 33008 TC 42 GOLIA | LF1134505 |
| 21 | PROT. CUSC. REGGIS. 33008JV TC GOL | LF1134508 |
| 22 | CUSCINETTO REG. SP 7205 ME 80 EVO | LF1144504 |
| 23 | CUSCINETTO CSB 203 SP | LF1171201 |
| 24 | CUSCINETTO 626-2RS1 ASTINA TCM 30L | LF1193401 |
| 25 | ANEL.TEN. 52-68-7 DOPPIO LABBRO | LF1234000 |
| 26 | ANEL.TEN. 45-68-10 DOPPIO LABBRO | LF1234007 |
| 27 | ANELLO TENUTA 40-62-7 TC32 RIX/RFR | LF1239401 |
| 28 | SPESSORE TRA ANELL.E CUSC. A RULLI | lf1434510 |
| 29 | DISTANZIALE FRONT. VASCA 15X19X15 | LF1493406 |
| 30 | DIST. PLEX OMEGA 74X34X6 TCM-ME | LF1493420 |
| 31 | DISTANZ LAMA INTENERITRICE MANUALE | LF2029990 |
| 32 | DIST. ESAG.ACC.ZINC. M8X35 TCM LONG | LF1493710 |
| 33 | BOCCOLA BZ SINT.15x22x28 L=19 SP=7 | LF1495002 |
| 34 | MANIGLIA PIENA 236-148 M6 | LF1510010 |
| 35 | COLTELLO 42 INOX SALDOBRASATO | LF1534000S |
| 36 | PIASTRA 42 IX FORO 4,5 X SALDOB 2CH | LF1534045I2S |
| 37 | RUOTA MOB.C/FRENO D.100 TC 130 | LF1534401 |
| 38 | RUOTA FIS.D.100 INOX IP 50-100 | LF1541005 |
| 39 | MOT. PAM 80 B 14 4 POLI TRIF ME EVO | LF1844601 |
| 40 | MOTORE TC 42 B34 1400G SM HP.5 TRIF | LF1893401 |
| 41 | SUPP.MICRO PIEG. SO 1650 INOX | LF2001019 |
| 42 | PERNO ELICA TC 42 | LF2034004 |
| 43 | ELICA MICROP TC 42 MONT. | LF2034530 |
| 44 | GHIERA MICROP TC 42 SM | LF2034533 |
| 46 | FLANGIA ALL SUPP. BOCCA TC 42 GOL V | LF2034659 |
| 47 | ASTA SUP.CUSC.ASTA MC L.71 TCQ-R 32 | LF2039475 |
| 48 | PIASTRINA SUPPORT MICRO TCQ-R 32 | LF2039480 |

| | | |
|---|---|---|
| 49 | PRIGIONIE.SBLOC.BOCCA TC 32 SM | LF2039722 |
| 50 | DADO BLOCCAGGIO BOCCA TC 32 SM | LF2039743 |
| 52 | RIDUTTORE MRV 063 B14 R=49 ME | LF2043040 |
| 53 | PERNO TRASC. PALA ME 50 MP COMP | LF2043544 |
| 54 | LEVA BARRA CERNIERA CAMPANA SP 40 | LF2071240056 |
| 55 | BOCCA INOX 2 CHIAV. TCM 90 BZ | LF2091290035 |
| 56 | BOCCOLA EST.SUPP.COP TCM 32 SM | LF2093028 |
| 57 | FRONTALE CARCASSA IX TCM 42 SM | LF2093308 |
| 58 | PALA COMPLETA TCM 42 SM DIAM 40 | LF2093335 |
| 59 | COPERCHIO VASCA TCM 42 SM | LF2093340 |
| 60 | MANIGLIONE CHIUSURA COP TCM 42 SM | LF2093344 |
| 61 | MOLLA A GAS 200N PER COP TCM 42 SM | LF2093346 |
| 62 | MOLLA A GAS 150N X COPERC.TCM 30-90 | LF2093347 |
| 63 | CARCASSA INOX TCM 90L | LF2093401 |
| 64 | CARTER POST. CARENA TCM 90L | LF2093405 |
| 65 | PIEDE DRITTO CARENA TCM 90L | LF2093410 |
| 66 | ASTA SUPP. COPERCHIO VASCA TCM 90L | LF2093415 |
| 67 | OMEGA SUPP. RID MESCOLAT TCM 90L | lf2093419 |
| 68 | PIASTR SUPP. MOT. TRITC. TCM 90L | LF2093423 |
| 69 | OMEGA SUPP. SCATOL. ELET. TCM 90L | LF2093427 |
| 70 | FLANGIA SUPP. MICRO RIDUT. TCM 90L | LF2093431 |
| 71 | BARRA QUADRA RIBALT. COP. TCM 90L | LF2093437 |
| 72 | COLLO IX FLANG.SUPP.BOCC CUSC RULLI | LF2093444 |
| 73 | PERNO TRASCIN. ELIC CUSC RULLI | LF2093446 |
| 74 | ASTINA PERNO TRASC.ELICA TC TCM 90L | LF2093448 |
| 75 | RIDUTTORE MRV 75 I=7,5 TCM 90L | LF2093460 |
| 76 | MOLLA ASTINA PERNO TRASC TCM 90L | LF2093465 |
| 77 | MICROINTERRUTTORE CAMPANA SP | IW1071240055 |
| 78 | SUPP. CUSCIN. CARENA OEM SP | IW2071250021 |
| 79 | RONDELLA PIANA DIN 125 D 6 | IX2125006 |
| 80 | RONDELLA PIANA DIN 125 D 8 | IX2125008 |
| 81 | RONDELLA PIANA DIN 125 D 10 | IX2125010 |
| 82 | DADO CIECO DIN 1587 M 5 | IX21587LC005 |
| 83 | DADO CIECO DIN 1587 M 6 | IX21587LC006 |
| 84 | DADO CIECO DIN 1587 M 8 | IX21587LC008 |
| 85 | ANELLI D ARRESTO DIN 471 D 25E | IX2471025 |
| 86 | RONDELLA DENTEL. DIN 6798-A D 8E | IX26798A008 |
| 87 | RONDELLA DENTEL. DIN 6798-A D 10E | IX26798A010 |
| 88 | LINGUETTE DIN 6885/A 8X7X28 | IX26885A080728 |
| 89 | LINGUETTE DIN 6885/A 8X7X60 | IX26885A080760 |
| 90 | VITE TSPEI DIN 7991 M 6X16 | IX27991006016 |
| 91 | VITE TC- DIN 84 M 3X20 | IX284003020 |
| 92 | RONDELLA F.LARGA DIN 9021 D 5X15 | IX29021005015 |
| 93 | RONDELLA F.LARGA DIN 9021 D 6X18 | IX29021006018 |
| 94 | RONDELLA F.LARGA DIN 9021 D 6X24 | IX29021006024 |
| 95 | RONDELLA F.LARGA DIN 9021 D 8X24 | IX29021008024 |
| 96 | RONDELLA F.LARGA DIN 9021 D 8X32 | IX29021008032 |
| 97 | RONDELLA F.LARGA DIN 9021 D 10X30 | IX29021010030 |
| 98 | VITE TCEI DIN 912 M 5X10 | IX2912005010 |
| 99 | VITE TCEI DIN 912 M 6X20 | IX2912006020 |

| | | |
|---|---|---|
| 100 | VITE TCEI DIN 912 M 8X18 | IX2912008018 |
| 101 | VITE TCEI DIN 912 M 8X65 | IX2912008065 |
| 102 | VITE SENZA TESTA DIN 913 M 8X10 CE | IX2913008010 |
| 103 | VITE SENZA TESTA DIN 913 M 8X45 CE | IX2913008045 |
| 104 | VITE TE DIN 933 M 6X20 T.F. | IX2933006020 |
| 105 | VITE TE DIN 933 M 8X16 T.F. | IX2933008016 |
| 106 | DADO ES. DIN 934 M 3 | ix2934003 |
| 107 | DADO ES. DIN 934 M 6 | IX2934006 |
| 108 | DADO ES. DIN 934 M 10 | IX2934010 |
| 109 | DADO AUTOBLOCC. ES DIN 982 M 6 ALTO | IX2982006 |
| 110 | DADO AUTOBLOCC. ES DIN 982 M8 ALTO | IX2982008 |
| 111 | VITE POELIERS M 4X12 | IX2POEL004012 |
| 112 | VITE POELIERS M 5X16 | IX2POEL005016 |
| 113 | VITE POELIERS M 6X10 | IX2POEL006010 |
| 115 | VITE POELIERS M 8X60 | IX2POEL008060 |
| 200 | CAVETTO MICRO-PRESSOSTATO IS NEW | LF1013007 |
| 1 | BOCCA UNGER LONG MICR. TCM 42 SM | LF2093305 |
| 2 | ELICA MICROP TC 42 MONT. | LF2034530 |
| 3 | PERNO ELICA TC 42 UNGER | LF2034302 |
| 4 | PIASTRA 42 UNG ZIC ZAC E/130 | LF15344ZZ |
| 5 | COLTELLO DOPPIO 42 UNG E/130 | LF1534400D |
| 6 | PIASTRA 42 UNG FORO 5 2 CHIA E/130 | LF1534450/2 |
| 7 | DISTANZIALE INOX X 2 CHIAV TC 42 | LF15344DD2X |
| 8 | GHIERA MICROP TC 42 SM | LF2034533 |
| 9 | PIASTRA 42 UNG FORO 10 E/130 | LF1534410 |
| 10 | DADO BLOCCAGGIO BOCCA TC 32 SM | LF2039743 |
| 301 | GHIERA MICROP TC 42 SM | LF2034533 |
| 304 | PERNO ELICA TC 42 | LF2034004 |
| 305 | ELICA MICROP LONG TC 42 GOL | LF2034531 |
| 306 | BOCCA LONG IX 2 CHIAV. TCM 90 BZ | LF2091290038 |
| 307 | DADO BLOCCAGGIO BOCCA TC 32 SM | LF2039743 |
| - | IMPIANTO ELET-MECC FC TCM 30-90 | LF1091290065 |
| 1 | PIASTRA DI FONDO 44210 363X282 | LF1034017 |
| 2 | TRASF. 200 VA 230-400/12-24 | LF1034506 |
| 3 | PORTAFUS. BCH1X38 32A 690V | LF1034509 |
| 4 | FUSIB.RIT. 10,3X38 CH10GL 12A | LF1034545 |
| 5 | TELERUTTORE 16A SIEM 3RT2016-1AB01 | LF1034561 |
| 6 | TELERUTTORE 25A SIEM 3RT1025-1AC20 | LF1034562 |
| 7 | PROT.TERM. 5,5-8,0 A 3RU1116-1HB0 | LF1034566 |
| 8 | PROT.TERM. 9-12,5 A 3RU1126-1KB0 | LF1034568 |
| 9 | CONT.AUS. 1NO+1NC 3RH1921-1EA11 | LF1034570 |
| 10 | MORSETTO KOMBI GUIDA DIN BZ | LF1091290010 |
| 11 | MORSETTO TERMIN.KOMBI GUIDA DIN BZ | LF1091290015 |
| 12 | MORSETTO MASSA T.KOMBI GUIDA DIN BZ | LF1091290020 |
| 13 | PLC DI CONTROLLO TCM 30-90 BZ | LF1091290040 |
| 14 | ESPANSIONE PLC 4/4 TCM 30-90 BZ | LF1091290042 |
| 15 | SUPPORTO MORSETT.Q.EL TCM 30-90 BZ | LF2091030090 |
| 1 | FRUTTI PR. 8P BI CONT.FEMM. 50V | LF1034543A |
| 2 | FRUTTI SR. 8P BI CONT.MASCH. 50V | LF1034543B |
| 3 | CONF. FEMM SEZ. 1,0 AWG18 ARGEN | LF1034543C |

| | | |
|---|---|---|
| 4 | CONF. MASC SEZ. 1,0 AWG18 ARGEN | LF1034543D |
| 5 | CUSTODIA FISSA ANGOLO | LF1034543E |
| 6 | CUSTODIA MOBILE VERTICALE | LF1034543F |
| 7 | ACCESSORIO CUSTODIA CKA 03 VS | LF1034543G |
| 8 | TAPPO PG 11 CUSTODIA MOBILE | LF1034543H |
| 9 | CATENELLA INOX TAPPO CONN. ILME | LF1034543I |
| 10 | CONN.ILME 6P+T SERIE CD MACCH+TAPPO | LF1034543 |
| - | PEDALIERA COMPLETA TCM 30-90 | LF1093810 |
| 1 | PRESSACAVO OTT.NICH.PG 11 | LF1010063 |
| 2 | PRESSACAVO + DADO PLASTICA PG 13,5 | LF1010075 |
| 3 | PEDALIERA IS IDR | LF1011203 |
| 4 | FRUTTI SR. 8P BI CONT.MASCH. 50V | LF1034543B |
| 5 | CONF. MASC SEZ. 1,0 AWG18 ARGEN | LF1034543D |
| 6 | CUSTODIA MOBILE VERTICALE | LF1034543F |
| 7 | CONN.ILME 6P+T SERIE CD HAMB/PED PO | LF1034542 |
| A1 | ASS.PROTEZ.BOCCA IX TCM 30-60-90 | LF0950002 |
| A2 | ASS.PROTEZ.BOCCA IX/UNG L TCM 60-90 | LF0950001 |
| 1 | MAGNETE RICOPERTO M634 NA BA PS00 | LF1039710 |
| 2 | PROTEZIONE BOCCA TC TCM 32 | LF2093062 |
| 03A | ASTA SUPP MAG PROT BOCCA TC TCM 32 | LF2093064 |
| 04A | SUPP CORTO PROTEZ. BOCCA TCM 32 | LF2093066 |
| 04B | SUPP LUNGO PROTEZ. BOCCA TC 32 | LF2093068 |
| 5 | DADO CIECO DIN 1587 M 6 | IX21587LC006 |
| 6 | VITE TSP TORX DIN 7991 M 6X16 TX30 | IX27991PINTX616 |
| 7 | RONDELLA F.LARGA DIN 9021 D 6X18 | IX29021006018 |
| 8 | DADO AUTOBLOCC. ES DIN 982 M 4 ALTO | IX2982004 |
| 9 | VITE POELIERS M 4X8 | IX2POEL004008 |
| 10 | VITE POELIERS M 6X10 | IX2POEL006010 |
| 11 | MICROINTERRUTTORE E531 TA 24 VAC 3A | LF1050010 |