1 GRUPPOLAVAGGIO
2 GRUPPO RISCIACQUO
3 GRUPPO VASCA
4 QUADRO ELETTRICO
5 QUADRO ELETTRICO
6 GRUPPO POMPA SCARICO
7 CARROZZERIA
8 CARROZZERIA
9 DOSATORI
10 GRUPPO DEPURATORE

lamber	GRUPPO LAVAGGIO - COMPOSANTS LAVAGE WASH COMPONENTS - WASCHROHR	MOD. Super QS S280	TAV. 1 B ED. 04/96

TAV. 1 DI 10

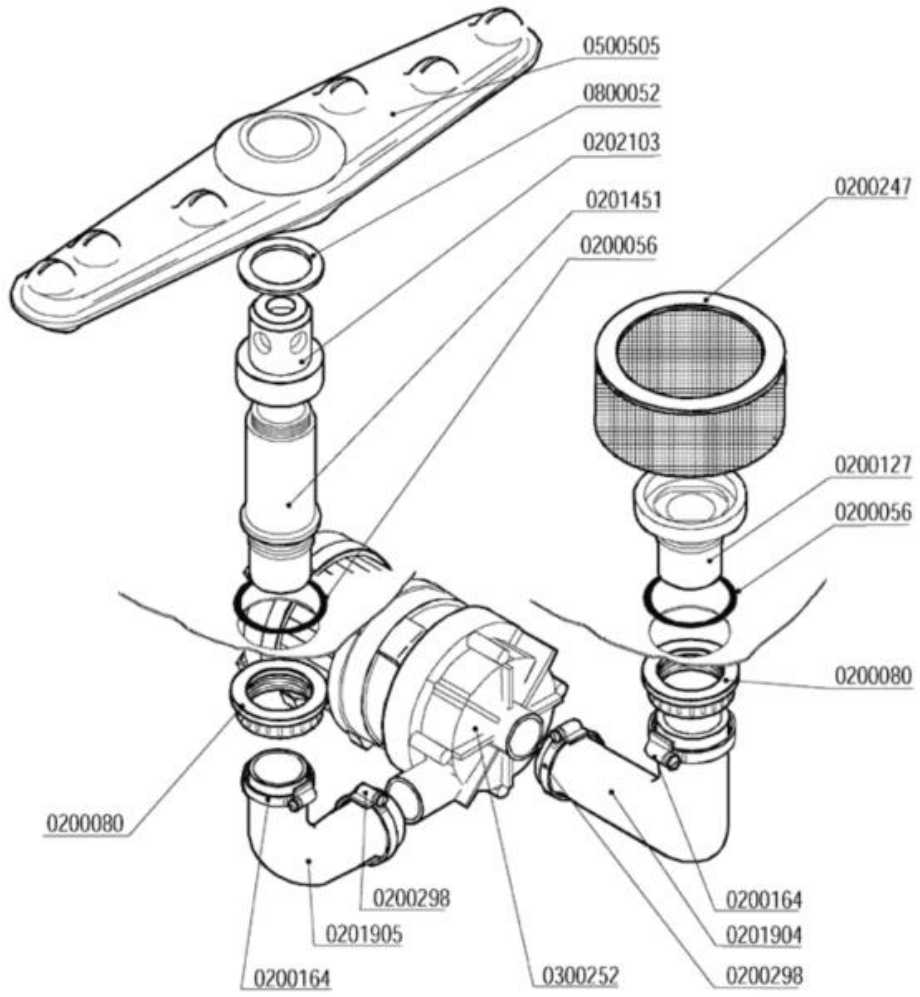

Codice	Descrizione	
0200056	OR 144 pilette 1" 1/4	
0200080	Ghiera 1"1/42190	
0200127	Flangia filtro 033 Rif.6	
0200164	Fascetta 32-50	
0200247	Filtro LB d.103x55 K0167 6331	
0200298	Fascetta 25-40	
0201451	Colonna lavaggio nylon 1"¼ d.15,5	
0201904	Manicotto LB 38x70+29x120 686-88	
0201905	Manicotto LB 38x70+29x40 2471-95	
0202103	Testina lavaggio d.18 4F NSF	
0300252	Elettropompa Hp 0,10 2112-ZF115 230/50	
0500505	Braccio di lavaggio 380/6F NSF	
0800052	Rondella teflon 57x41x2	

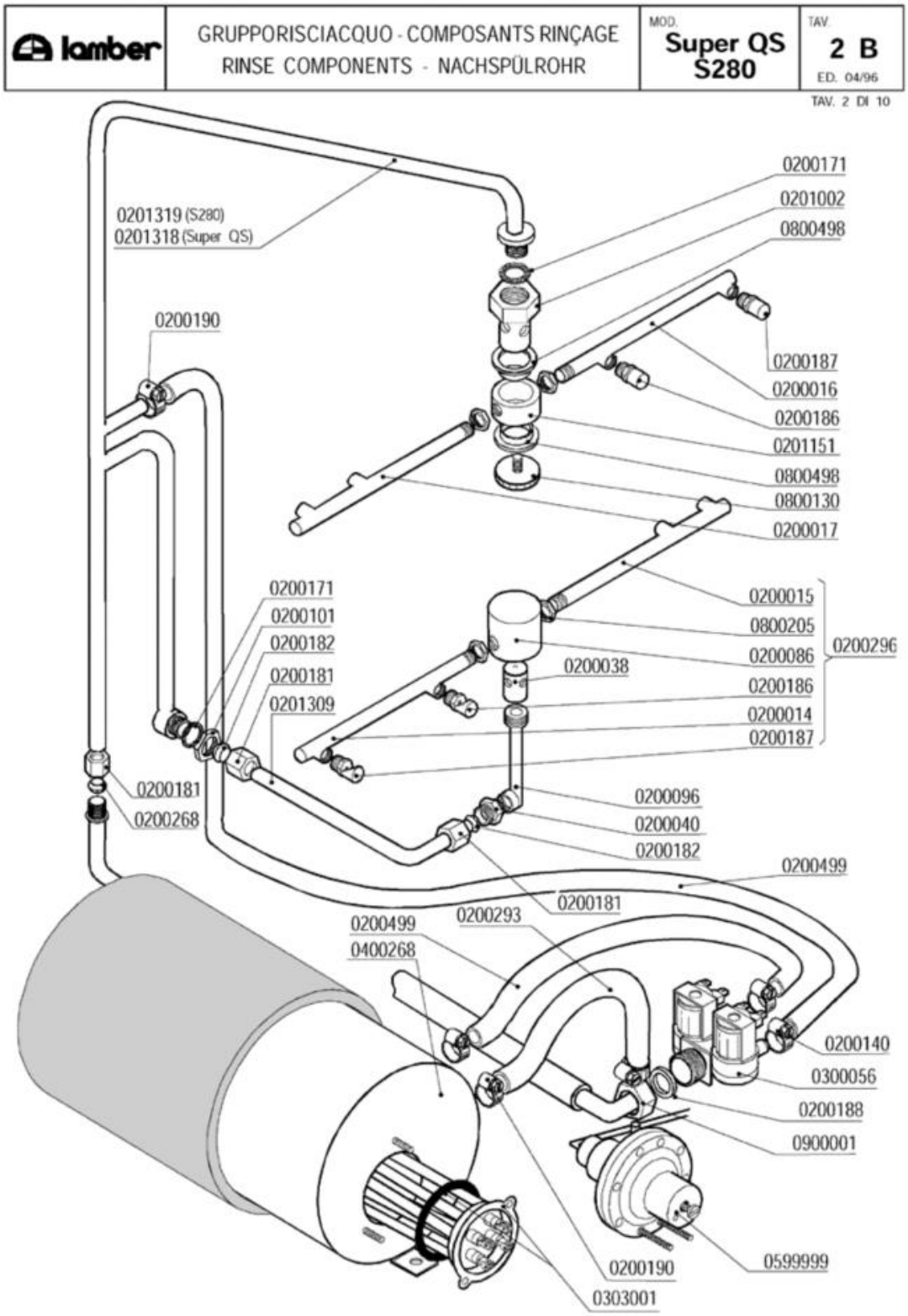
lamber
GRUPPORISCIACQUO - COMPOSANTS RINÇAGE
RINSE COMPONENTS - NACHSPÜLROHR
MOD. Super QS S280
TAV. 2 B
ED. 04/96
TAV. 2 DI 10
0201319 (S280)
0201318 (Super QS)
0200171
0201002
0800498
0200190
0200187
0200016
0200186
0201151
0800498
0800130
0200017
0200171
0200101
0200182
0200181
0201309
0200015
0800205
0200086
0200186
0200014
0200187
0200296
0200038
0200181
0200268
0200096
0200040
0200182
0200499
0200181
0200293
0200499
0400268
0200140
0300056
0200188
0900001
0599999
0200190
0303001

Codice	Descrizione	
0200014	Braccio di risciacquo 175mm DX	
0200015	Braccio di risciacquo 175mm SX cesto 40	
0200016	Braccio di risciacquo 150mm DX cesto 35	
0200017	Braccio di risciacquo 150mm SX cesto 35	
0200038	Perno risciacquo inox 1205	
0200040	Nipplo risciacquo inox 3/8"-1/4" 492-97	
0200086	Testina mulinello risciacquo 1206	
0200096	Collettore mulinello risciacquo 793	
0200101	Dado inox 3/8" Gas 55-83	
0200140	Fascetta collare 17x19	
0200171	Guarnizione piana 27x17x2	
0200181	Dado bicono inox 3/8"x12 1040-91	
0200182	Bicono OT 3/8"x12 1311-92	
0200186	Ugello risciacquo 1/8" foro 0,9	
0200187	Ugello risciacquo 1/8" foro 1,8 Rif.39	
0200188	Guarnizione gomma 25x16x2	
0200190	Fascetta collare benzina 13x15	
0200268	Bicono TEFLON 3/8"x12	
0200293	Tubo gomma 8x15 dosatore brillantante	
0200296	Mulinello risciacquo inf.MB/QS 400 6322	
0200499	Tubo gomma 12x19,5 food quality	
0201002	SOSTITUITO DA 0201003**********	
0201151	Testina risciacquo rotante 2142	
0201309	Asta risciacquo int.inf.QS/MB/S280	
0201318	Asta risciacquo esterno rotante QS 2768	
0201319	Asta risciacquo est.rotante S280 2765	
0300056	Elettrovalvola doppia	
0303001	Resistenza 2400W/2 flangia inox	
0400268	Boiler 3lt r.e.	
0599999	Dosatore brillantante MOD.3000	
0800130	Vite mulinello risc.rot.super.671/88	
0800205	Dado inox M12x1 E16S5	
0800498	Bussola mul.risc.PTFE/C25% d.16.2 2143	
0900001	Tubo carico gomma 90ºC VDE	

lamber	GRUPPO VASCA - COMPOSANTS CUVE TANK COMPONENTS - TANKROHR	MOD. Super QS S280	TAV. 3 B ED. 04/96

TAV. 3 DI 10

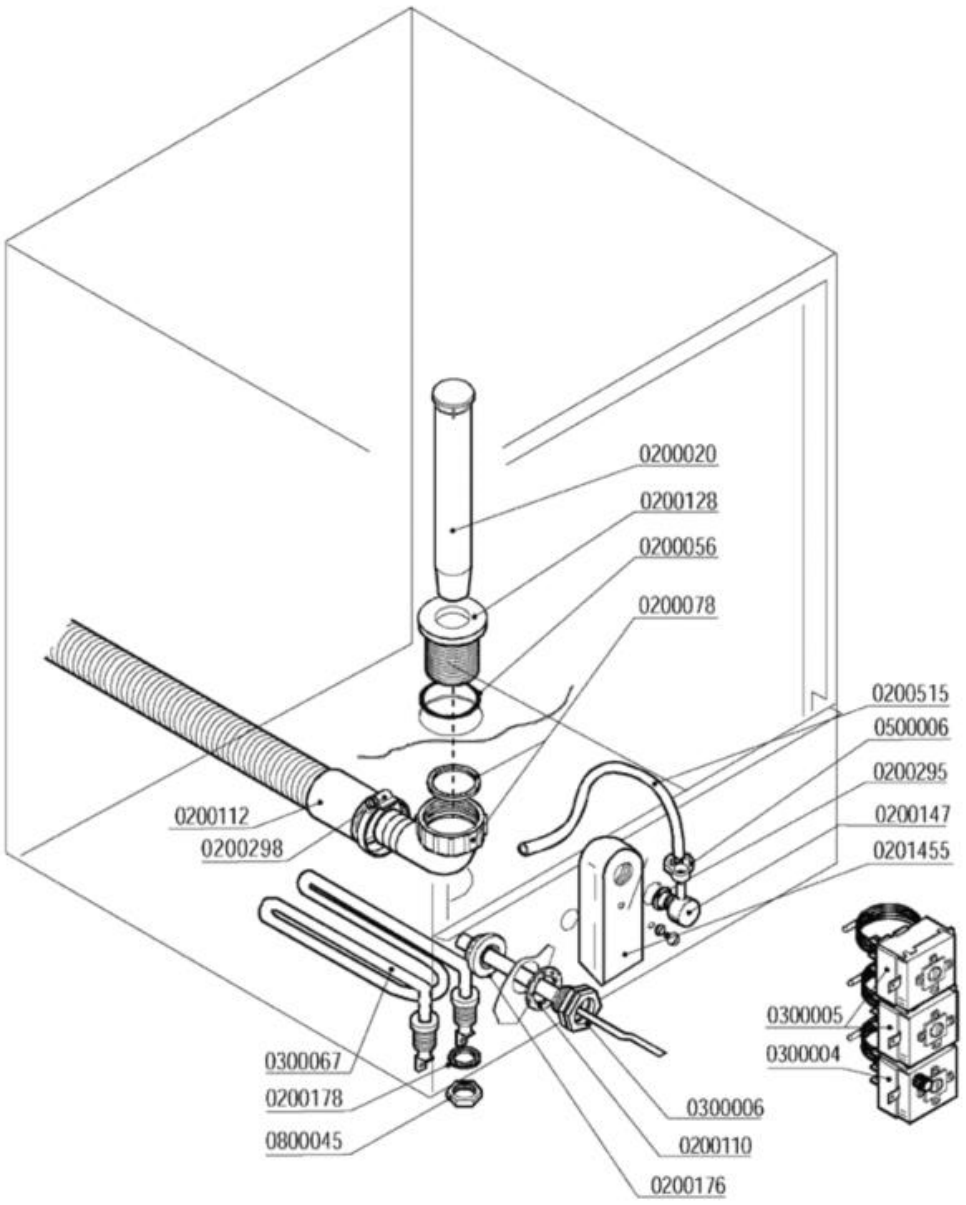

Codice	Descrizione	
0200020	Troppopieno 28x105	
0200056	OR 144 pilette 1" 1/4	
0200078	Raccordo scarico 1"1/4x32 2121 PP	
0200110	Guarnizione piana 31x21x2	
0200112	Tubo scarico d.28 DIR.C/317	
0200128	Piletta scarico 034 Rif.26	
0200147	Portagomma M12x4 90º 1821-94	
0200176	Dado 1/2" 2190	
0200178	Guarnizione piana 19x12x2 Rif.121	
0200295	Guarnizione Nyltite M12	
0200298	Fascetta 25-40	
0200515	Tubo pressostato 4,2x10,4	
0201455	Trappola d'aria anteriore L=85 mm	
0300004	**SOSTITUITO DA 0300196**	
0300005	Termostato 90ºC c.2000 1NONC boiler IMIT	
0300006	Guaina termostato inox	
0300067	Resistenza vasca 2000 W 220 V	
0500006	Fascetta SNP2/CLIC 11,5-13,5	
0800045	Piedino inox 2"x160 100x85x2,5	

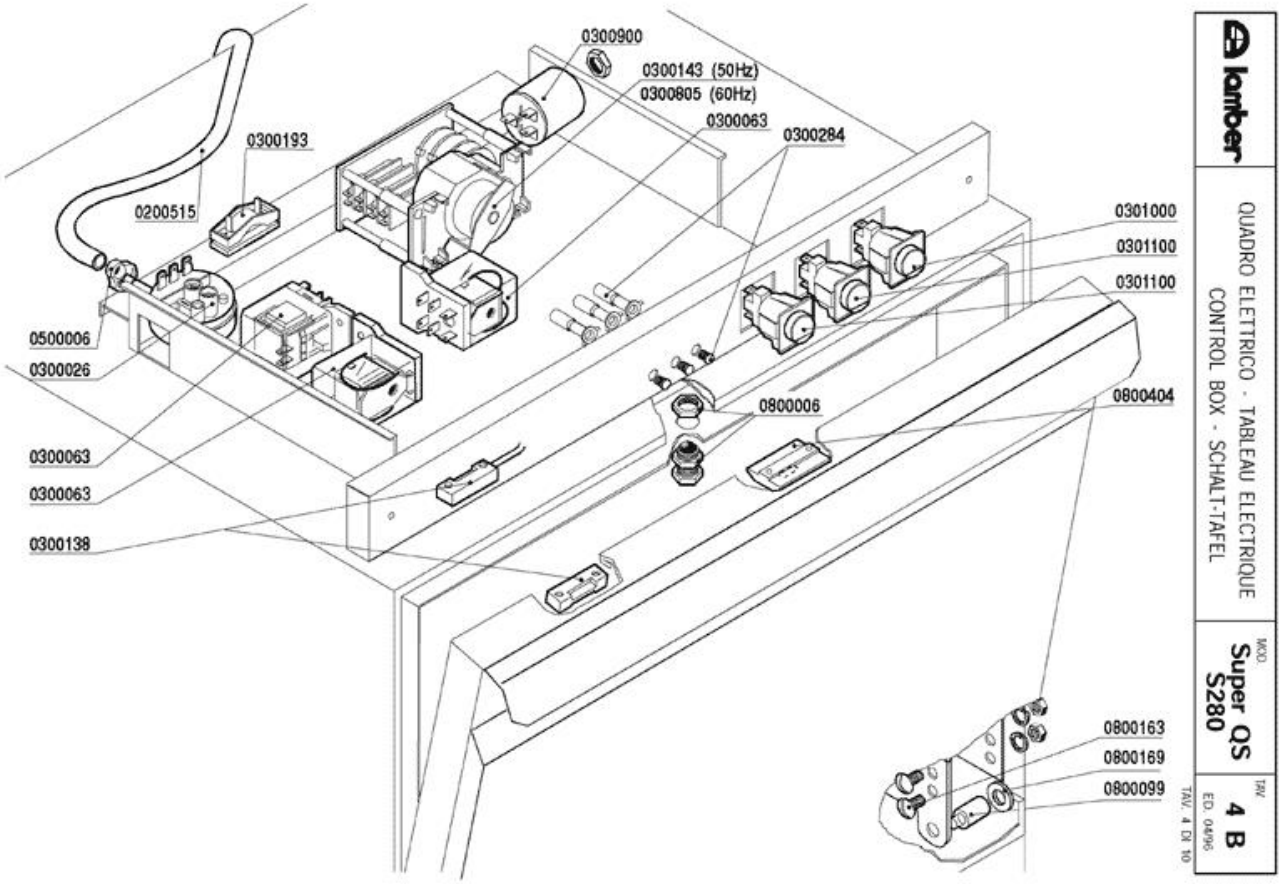
0300900
0300143 (50Hz)
0300805 (60Hz)
0300063
0300284
0300193
0200515
0500006
0300026
0300063
0300063
0300138
0301000
0301100
0301100
0800404
0800006
0800163
0800169
0800099
lamber
QUADRO ELETTRICO - TABLEAU ELECTRIQUE
CONTROL BOX - SCHALT-TAFEL
MOD.
Super QS
S280
TAV.
4 B
ED. 04/96
TAV. 4 DI 10

Codice	Descrizione
0200515	Tubo pressostato 4,2x10,4
0300026	Pressostato 60/30 16A 1NONC
0300063	SOSTITUITO DA 0301745**********
0300083	Condensatore 12,5óf metallo UL 16251329
0300138	Micro contatto magnetico 1NO +0800142
0300143	Timer 120"
0300193	Fissacavo PA 268 + vite 3,5X25
0300284	**SOSTITUITO DA 0301910**
0300805	Timer 120" 208/230-50-60hz R18-25"
0300900	Filtro antidisturbo 411135001
0301000	Interruttore bip. 0V 2N0 16 amp COMPLETO
0301100	Pulsante unipol. OV 1NO 16amp COMPLETO
0500006	Fascetta SNP2/CLIC 11,5-13,5
0800006	Cricchetto Rif.32+33+32 con dadi 255-83
0800099	Perno sportello 1866-94
0800163	Vite inox POELIER M6X10
0800169	Boccola perno sportello
0800404	Bloccascrocchetto

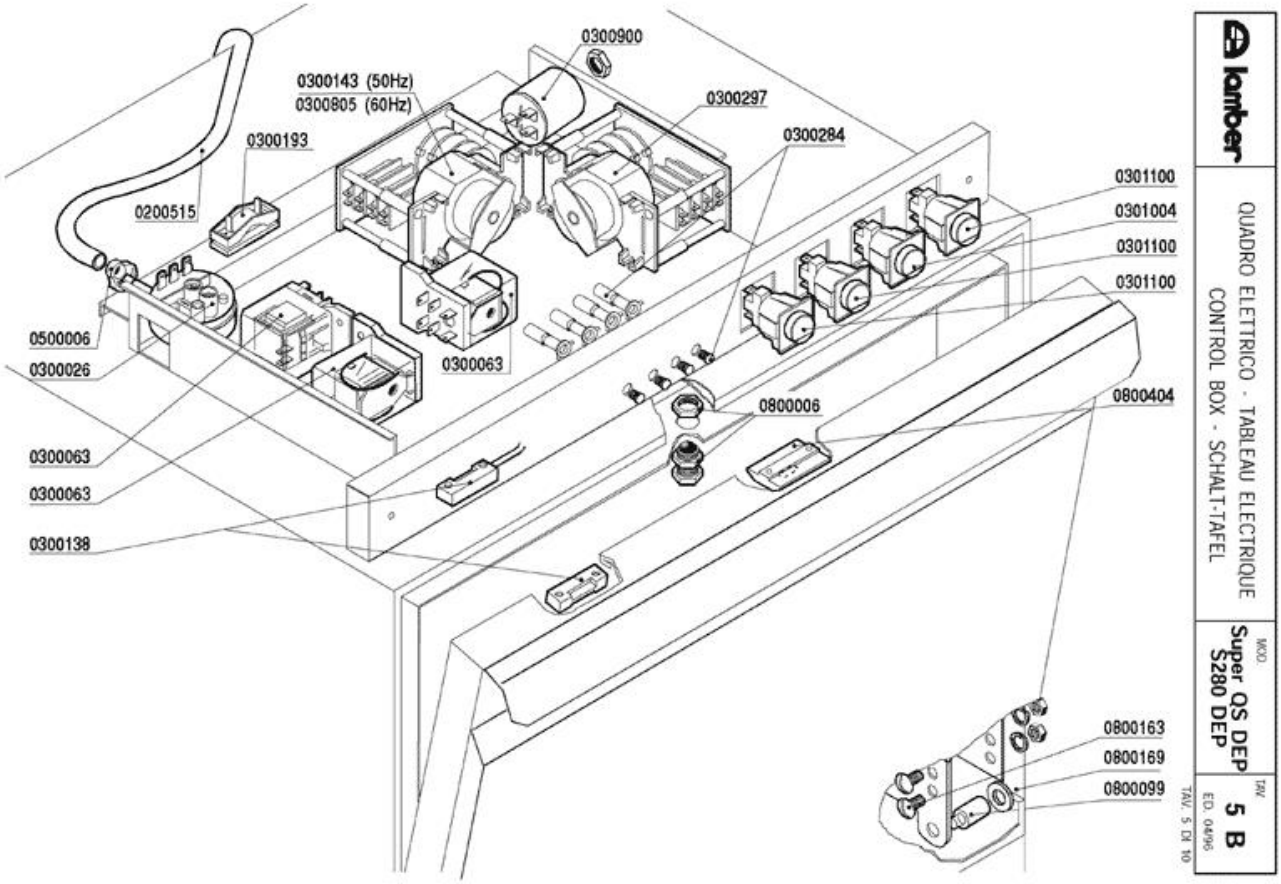
0300900
0300143 (50Hz)
0300805 (60Hz)
0300297
0300193
0300284
0200515
0301100
0301004
0301100
0301100
0500006
0300026
0300063
0800006
0800404
0300063
0300063
0300138
0800163
0800169
0800099
lamber
QUADRO ELETTRICO - TABLEAU ELECTRIQUE
CONTROL BOX - SCHALT-TAFEL
MOD
Super QS DEP
S280 DEP
TAV
5 B
ED. 04/96
TAV. 5 DI 10

Codice	Descrizione
0200515	Tubo pressostato 4,2x10,4
0300026	Pressostato 60/30 16A 1NONC
0300063	SOSTITUITO DA 0301745**********
0300138	Micro contatto magnetico 1NO +0800142
0300143	Timer 120"
0300193	Fissacavo PA 268 + vite 3,5X25
0300284	**SOSTITUITO DA 0301910**
0300297	Timer rigenerazione
0300805	Timer 120" 208/230-50-60hz R18-25"
0300900	Filtro antidisturbo 411135001
0301004	Int./dev. 0V 1NO/1NONC 16amp COMPLETO
0301100	Pulsante unipol. OV 1NO 16amp COMPLETO
0500006	Fascetta SNP2/CLIC 11,5-13,5
0800006	Cricchetto Rif.32+33+32 con dadi 255-83
0800099	Perno sportello 1866-94
0800163	Vite inox POELIER M6X10
0800169	Boccola perno sportello
0800404	Bloccascrocchetto

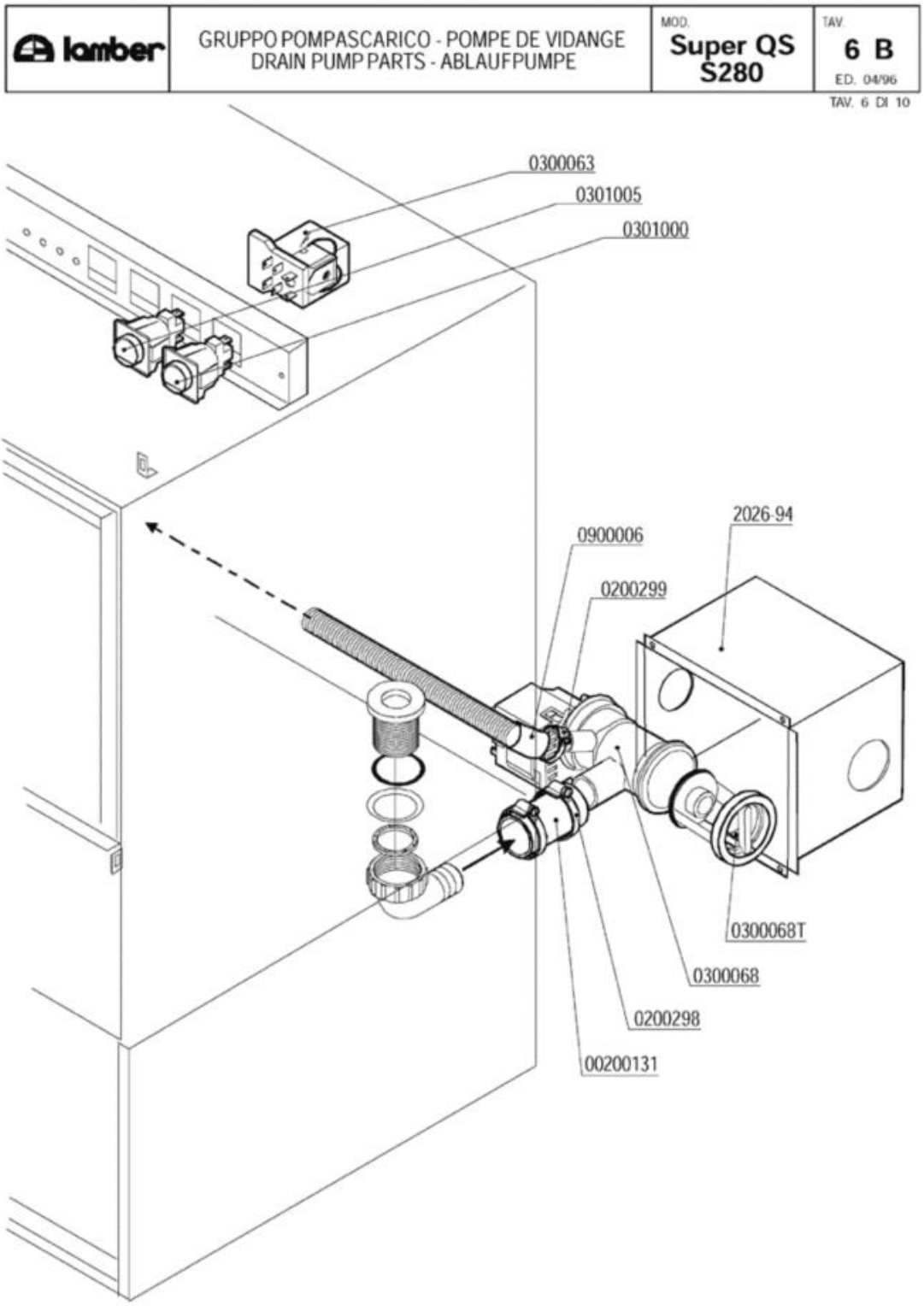
lamber
GRUPPO POMPASCARICO - POMPE DE VIDANGE
DRAIN PUMP PARTS - ABLAUFPUMPE
MOD.
Super QS
S280
TAV.
6 B
ED. 04/96
TAV. 6 DI 10
0300063
0301005
0301000
2026-94
0900006
0200299
0300068T
0300068
0200298
00200131

Codice	Descrizione	
0200298	Fascetta 25-40	
0200299	Fascetta 20-32	
0300063	SOSTITUITO DA 0301745**********	
0300068	Elettropompa scarico 40W/230/50 FILTRO	
0301000	Interruttore bip. 0V 2N0 16 amp COMPLETO	
0301005	Int./Dev. 0V 2NONC 16amp.COMPLETO	
0900006	Tubo scarico d.19,5 per pompa scarico	

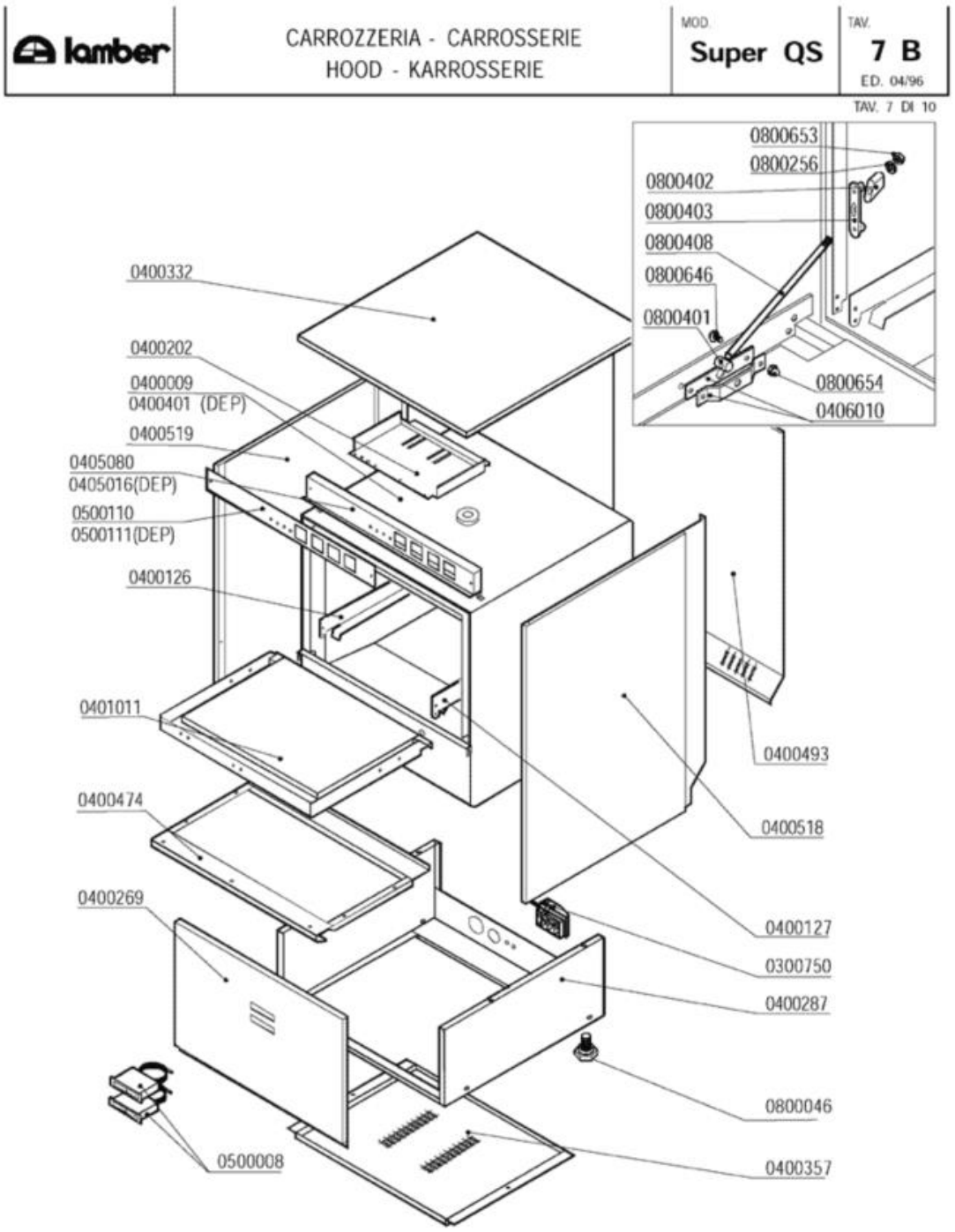
lamber
CARROZZERIA - CARROSSERIE
HOOD - KARROSSERIE
MOD.
Super QS
TAV.
7 B
ED. 04/96
TAV. 7 DI 10
0800653
0800256
0800402
0800403
0800408
0800646
0800401
0800654
0406010
0400332
0400202
0400009
0400401 (DEP)
0400519
0405080
0405016(DEP)
0500110
0500111(DEP)
0400126
0401011
0400474
0400269
0500008
0400493
0400518
0400127
0300750
0400287
0800046
0400357

Codice	Descrizione	
0300750	Fissacavo esterno PA244-C/PA244L-N4	
0400126	Guida sx DSP1 965	
0400127	Guida dx DSP1 965	
0400202	Piastra cablaggio LB/A81EM 2564	
0400269	Pannello anteriore QS-S280 1757-93	
0400287	Basamento QS/S280 2817/2819/2820	
0400332	Pannello superiore QS-S280 COIB.GS4 2654	
0400357	Pannello inferiore QS basamento 1781-94	
0400474	Pannello sportello QS-GS4 2220/2221	
0400493	Pannello retro QS COIB.2656	
0400518	Pannello laterale QS DX 2655	
0400519	Pannello laterale QS SX 2655	
0401011	Sportello QS-GS4 2218/2219	
0406010	Staffa tirante porta F/LB 2500-2501/95	
0500110	Targa PCB QS LAMBER	
0800046	Piedino M10	
0800256	Rondella piana inox d.5	
0800401	Perno tirante sportello	
0800402	Fermo tirante sportello	
0800403	Piastrina scorrimento sportello	
0800408	Tirante sportello corto GS4-P700 2243/95	
0800646	Vite inox POELIER M4X10 largh.testa 9,5	
0800653	Dado inox autobloccante M5	
0800654	Dado inox autobloccante M4	

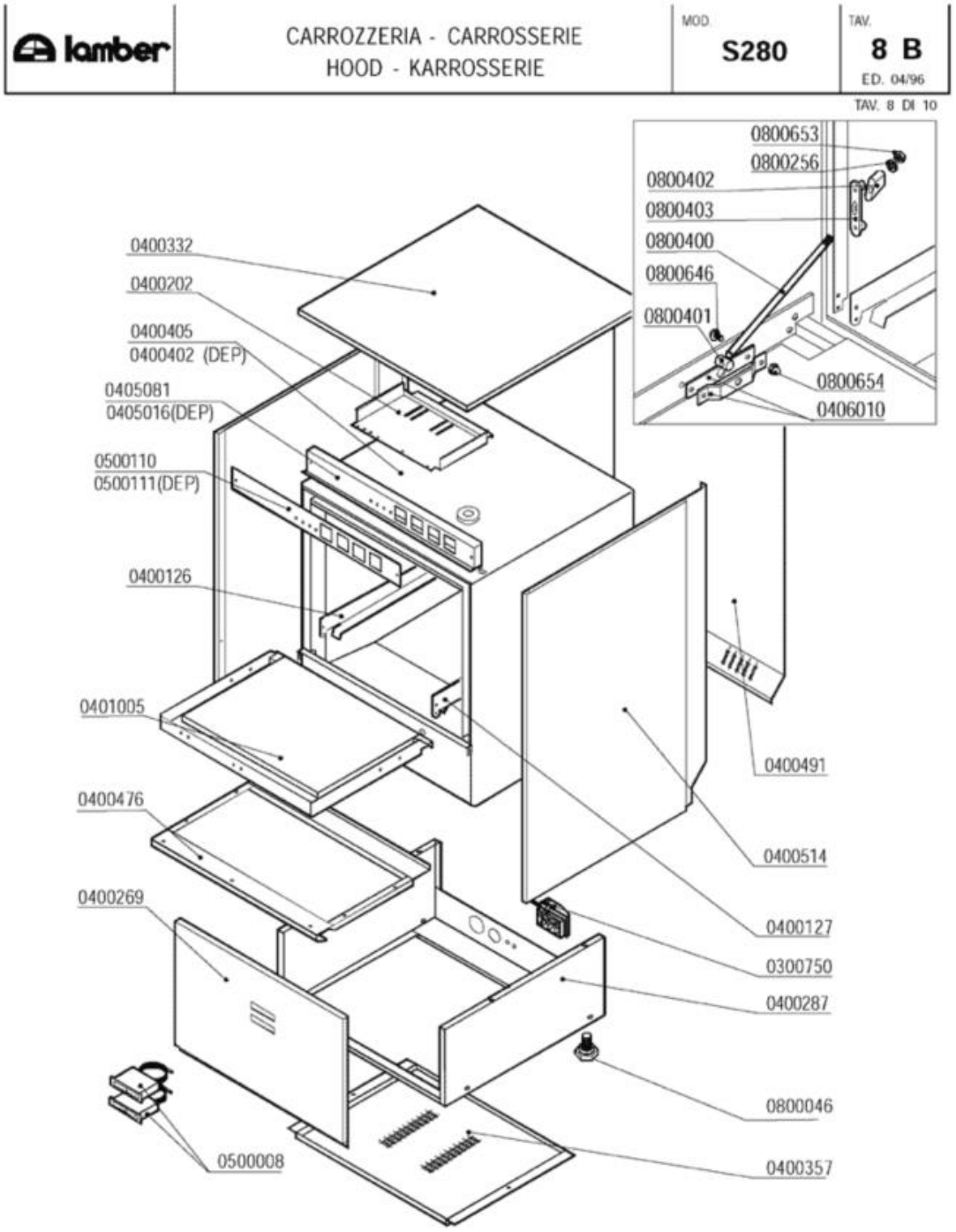
lamber
CARROZZERIA - CARROSSERIE
HOOD - KARROSSERIE
MOD.
S280
TAV.
8 B
ED. 04/96
TAV. 8 DI 10
0800653
0800256
0800402
0800403
0800400
0800646
0800401
0800654
0406010
0400332
0400202
0400405
0400402 (DEP)
0405081
0405016(DEP)
0500110
0500111(DEP)
0400126
0401005
0400476
0400269
0500008
0400491
0400514
0400127
0300750
0400287
0800046
0400357

Codice	Descrizione	
0300750	Fissacavo esterno PA244-C/PA244L-N4	
0400126	Guida sx DSP1 965	
0400127	Guida dx DSP1 965	
0400202	Piastra cablaggio LB/A81EM 2564	
0400269	Pannello anteriore QS-S280 1757-93	
0400287	Basamento QS/S280 2817/2819/2820	
0400332	Pannello superiore QS-S280 COIB.GS4 2654	
0400357	Pannello inferiore QS basamento 1781-94	
0400405	Cassone S280	
0400476	Pannello sportello S280	
0400491	Pannello retro S280 COIB.2658	
0400514	Pannello laterale DX S280 2657	
0401005	Sportello S280 COIB.2672/2673	
0405081	Pannello comando QS/S280 COIB.2582	
0406010	Staffa tirante porta F/LB 2500-2501/95	
0500110	Targa PCB QS LAMBER	
0800046	Piedino M10	
0800256	Rondella piana inox d.5	
0800400	Tirante sportello M5x305 795	
0800401	Perno tirante sportello	
0800402	Fermo tirante sportello	
0800403	Piastrina scorrimento sportello	
0800646	Vite inox POELIER M4X10 largh.testa 9,5	
0800653	Dado inox autobloccante M5	
0800654	Dado inox autobloccante M4	

lamber	DOSATORI-DOSEURS DISPENSERS - DOSIERGERÄTE	MOD. SuperQS S280	TAV. 9 B ED. 06/96

TAV. 9 di 10

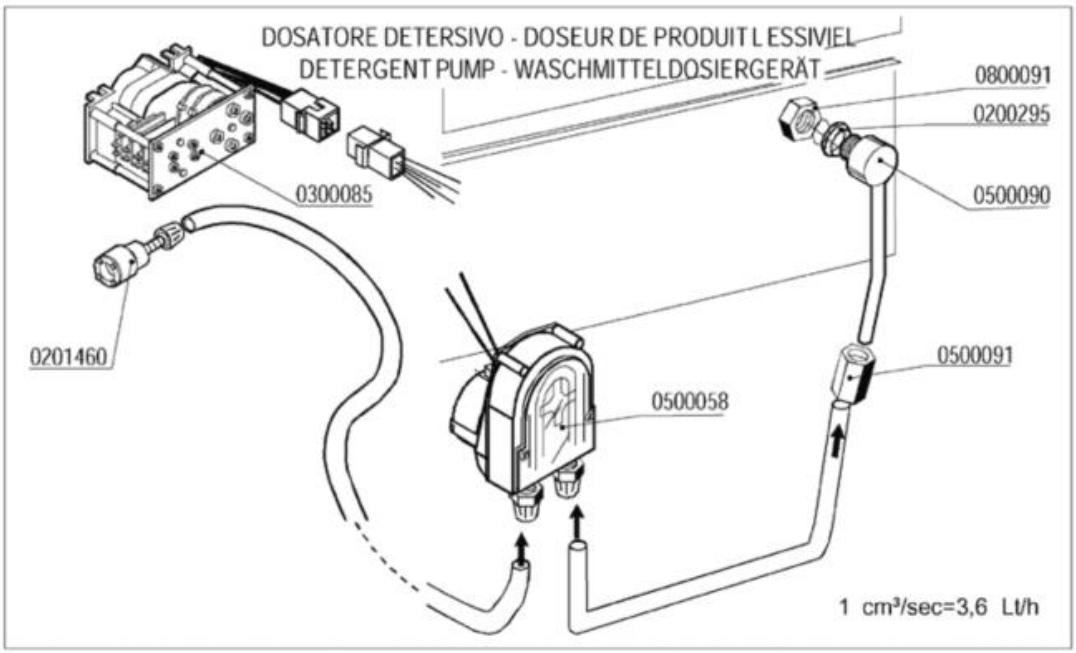

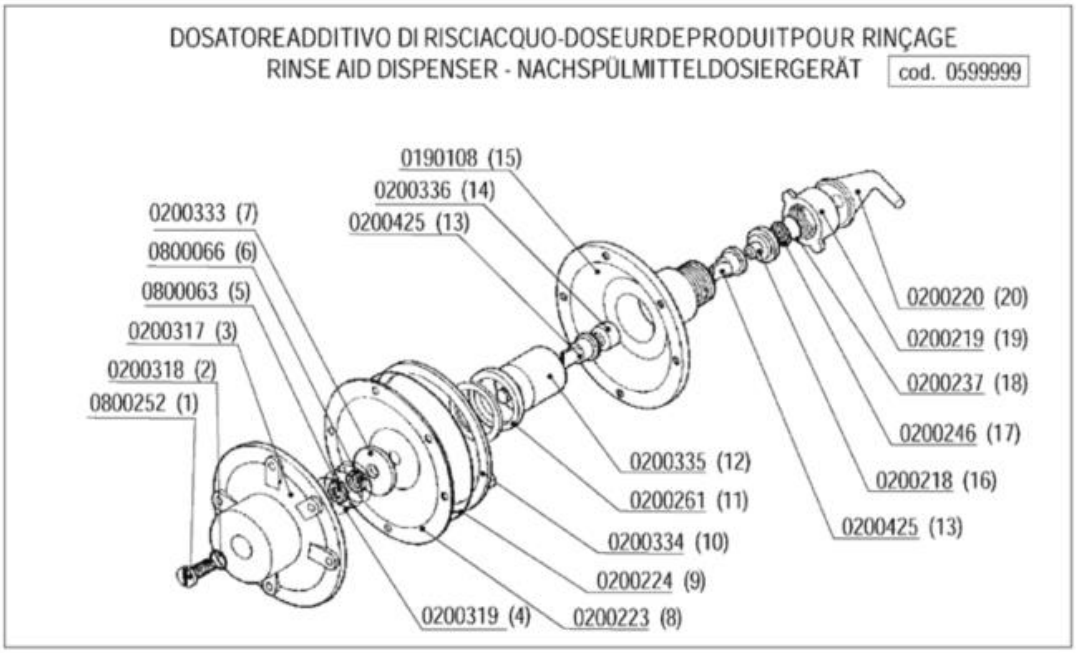

Codice	Descrizione	
0190108	Corpo Dosatore Idrico Brillantante	
0200218	Guida valvola Dosatore Idrico	
0200219	Ghiera Dosatore Idrico	
0200220	Portagomma Dosatore Idrico	
0200223	Membrana Dosatore Idrico	
0200224	OR Dosatore Idrico	
0200237	OR 2056 filtro dosatore	
0200246	Filtro dosatore idrico d.17	
0200261	Guarnizione Gaco dosatore	
0200295	Guarnizione Nyltite M12	
0200318	OR vite regolazione DOS.IDRICO	
0200319	Molla per Dos.Idrico	
0200333	Disco Membrana per Dos.Idrico	
0200334	Anello per guarniz.Dos.Idr.	
0200335	Pistone per Dosatore Idrico	
0200336	Tappo per Dosatore Idrico	
0200425	Valvola Dosatore Brillantante	
0201460	Filtro inox di fondo dosatore lavaggio	
0300085	Timer 60" dosatore 1CF1CR	
0500058	** Dosatore SOSTITUITO DA 0500060 **	
0500090	Iniettore inox detersivo 2101/2103/1821	
0500091	Dado PVC iniettore detersivo 2102	
0599999	Dosatore brillantante MOD.3000	
0800063	Dado inox M6	
0800066	Rondella grower inox diam.6	
0800091	Dado inox M12	

lamber	GRUPPO DEPURATORE-GROUPEADOUCISSEUR WATER-SOFTENER-WASSERENTKALKER	MOD. Super QS S280	TAV. 10 B ED. 04/96

TAV. 10 DI 10

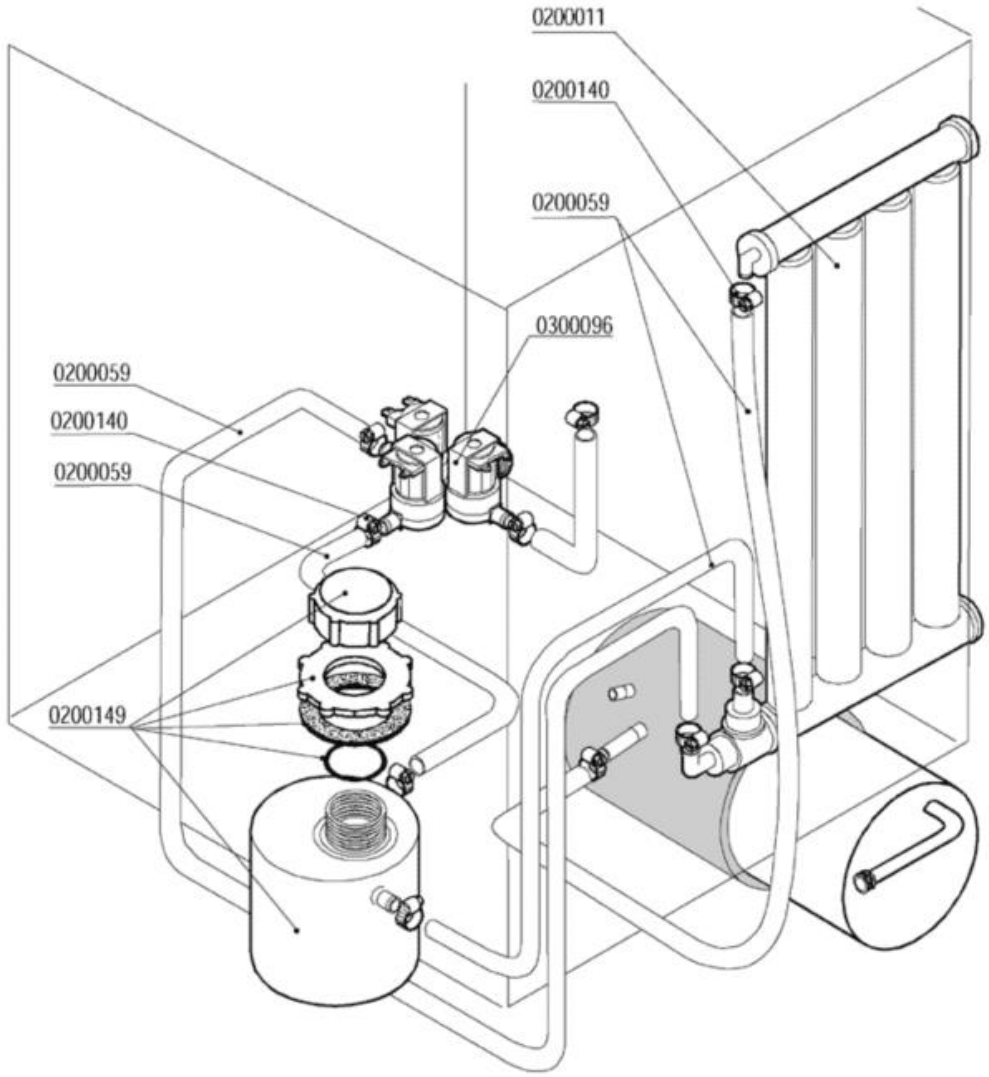

Codice	Descrizione	
0200011	Decalcificatore a colonna	
0200059	Tubo gomma 10x17 food quality	
0200140	Fascetta collare 17x19	
0200149	Contenitore sale per depuratore	
0300096	Elettrovalvola tripla c/regolatore	