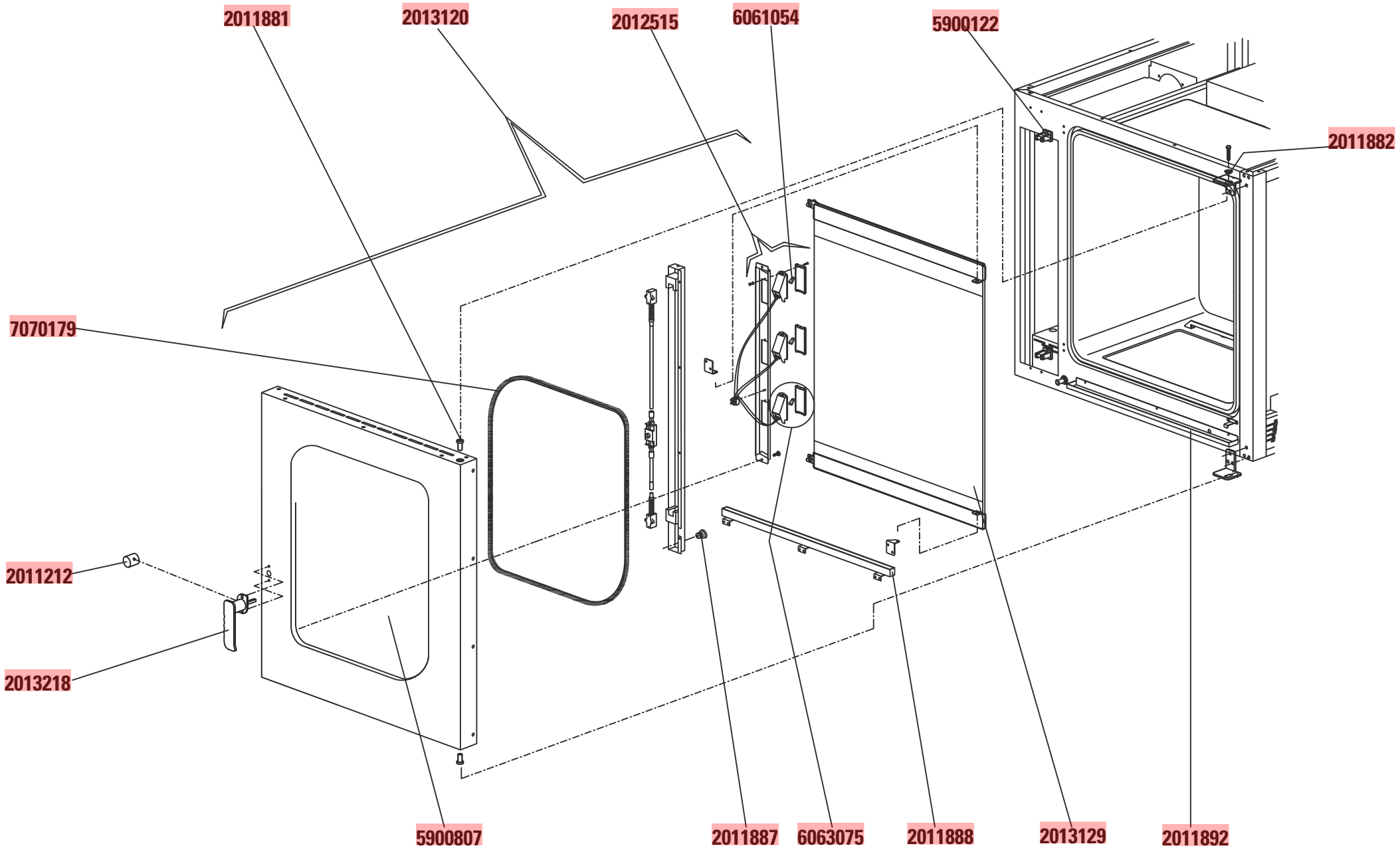
2011881
2013120
2012515
6061054
5900122
2011882
7070179
2011212
2013218
5900807
2011887
6063075
2011888
2013129
2011892

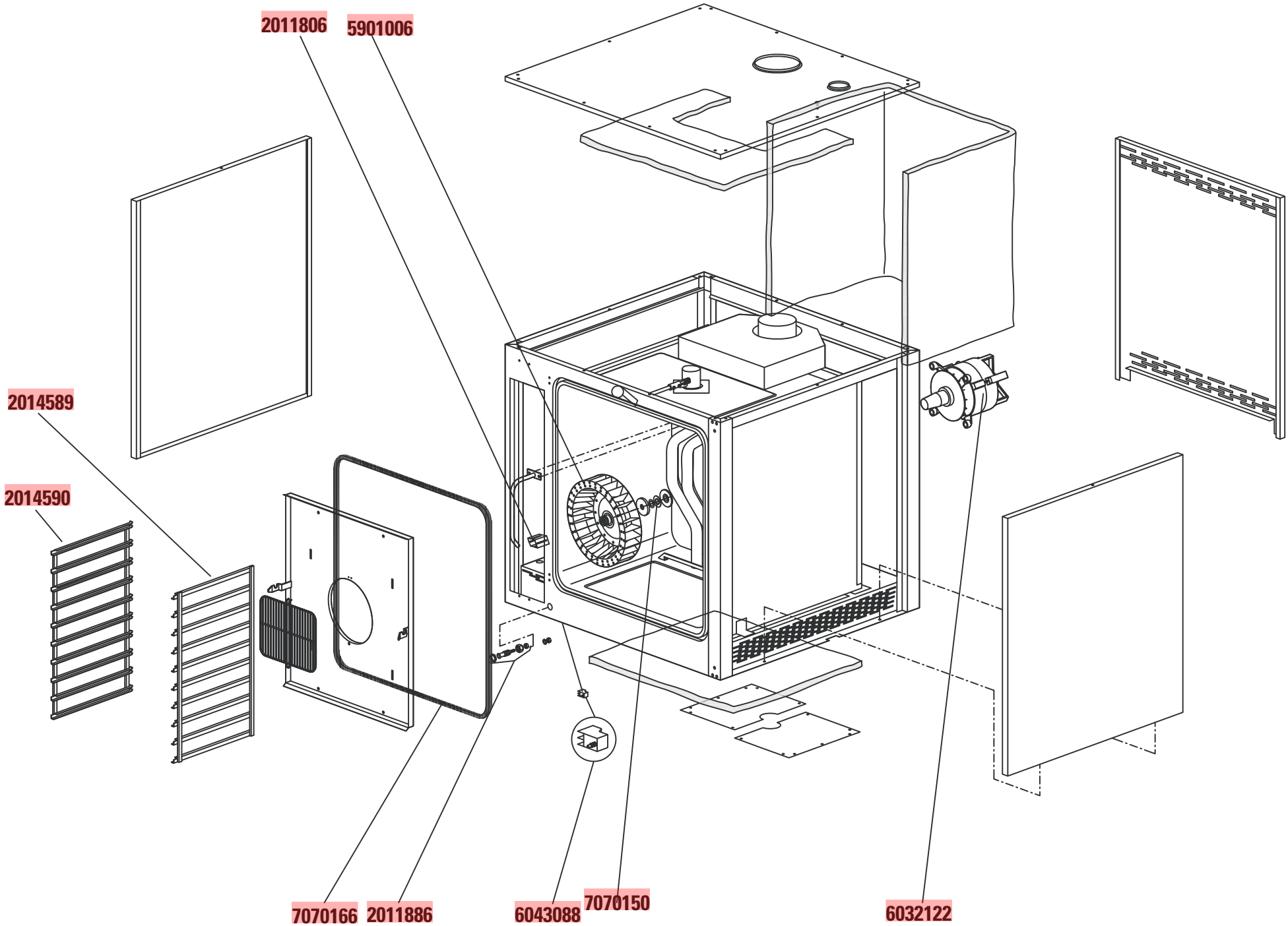
2011806
5901006
2014589
2014590
7070166
2011886
6043088
7070150
6032122

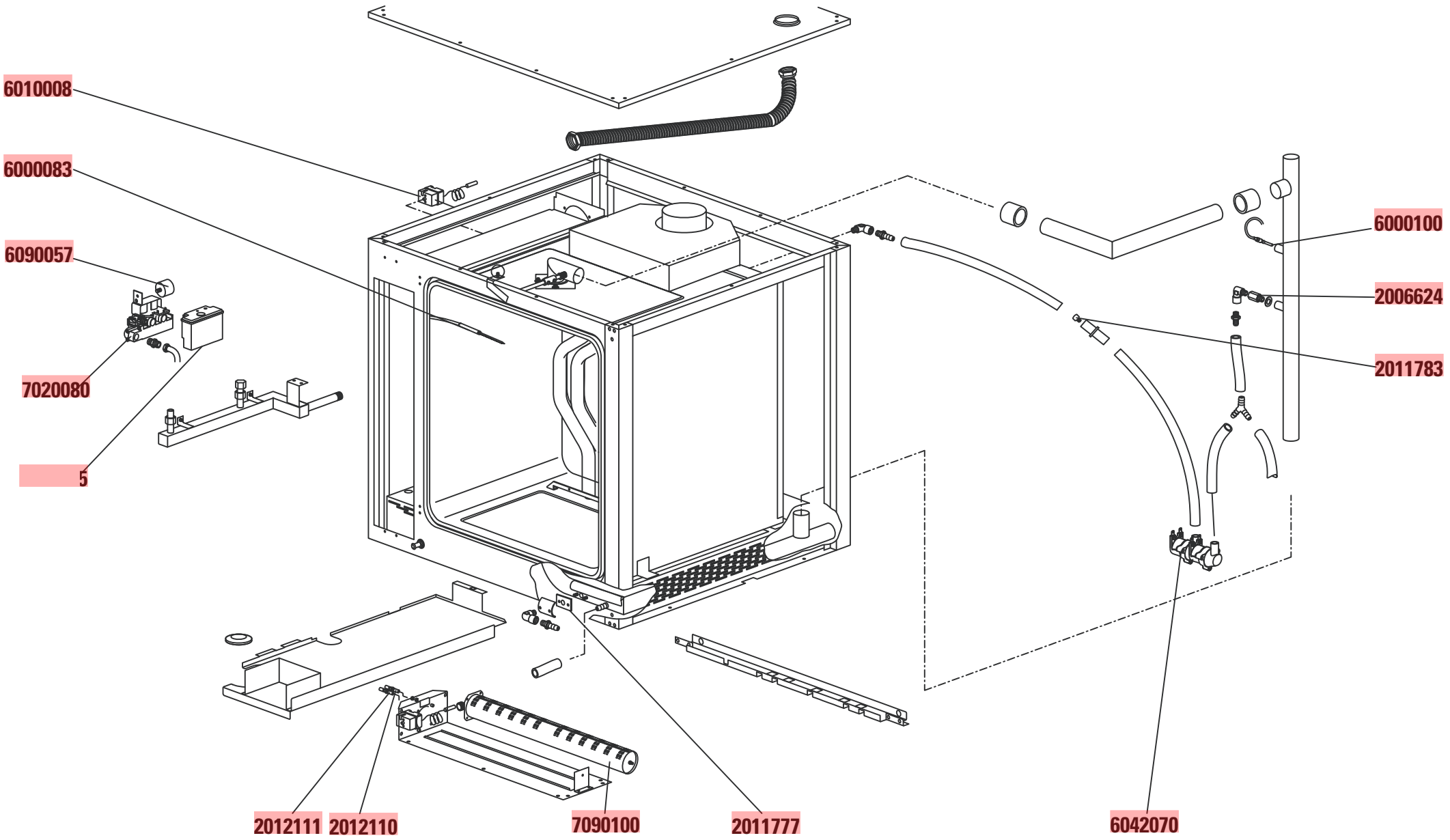
6010008
6000083
6090057
7020080
5
6000100
2006624
2011783
2012111
2012110
7090100
2011777
6042070

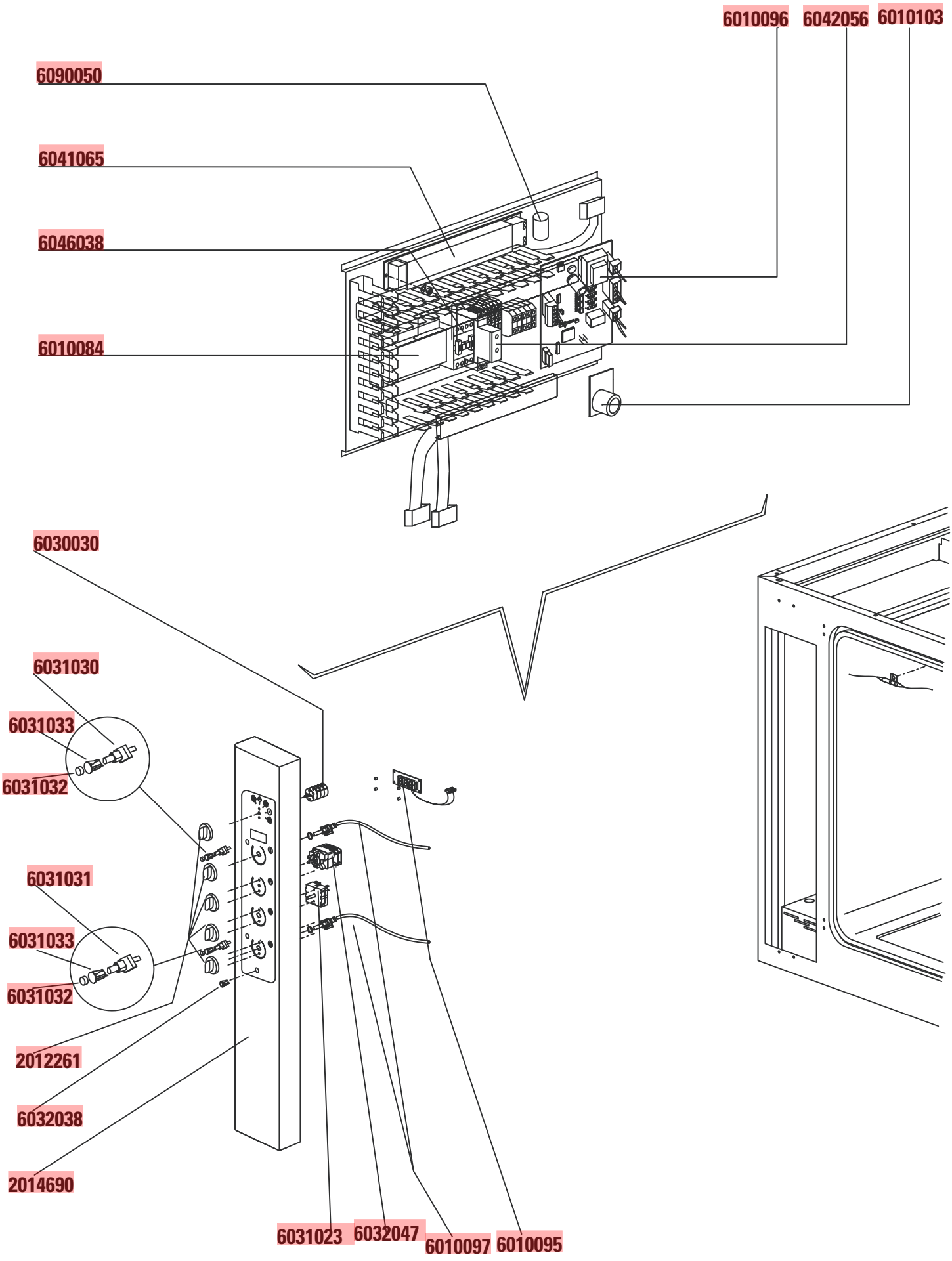
6010096
6042056
6010103
6090050
6041065
6046038
6010084
6030030
6031030
6031033
6031032
6031031
6031033
6031032
2012261
6032038
2014690
6031023
6032047
6010097
6010095

## CODICI RICAMBIO PER FINITO / SPARE PARTS FOR THE FINISHED PRODUCT

**Aggiornato al/Updated to 27/11/17**

| Artic./Item | Descrizione/Description | Modello/Model |
|---|---|---|
| **095070** | **FORNO GAS CONVEZIONE VAPORE AD INIEZIONE DIRETTA (6XGN1/1)**<br>**GAS CONVECTION OVEN WITH DIRECT STEAM (6XGN1/1)** | **FCV6G** |

| Cons./Recom. | Pos./Posit. | Ricambio/Replacement | | | Prezzo/Price List |
|---|---|---|---|---|---|
| | K2006624 | RCK2006624 | UGELLO PER ABBATTIMENTO VAPORE | STEAM REDUCTION NOZZLE | 4,75 |
| | K2011212 | RCK2011212 | BUSSOLA INTERNA MANIGLIA D=36 | INTERNAL HANDLE BUSHING D=36 | 23,40 |
| | K2011777 | RCK2011777 | GUARNIZIONE X FLANGIA S.U. .58X46 | GASKET FOR FLANGE | 3,87 |
| | K2011783 | RCK2011783 | UGELLO PER UMIDIFICATORE D. 0,5 M7X1 | UMIDIFIER NOZZLE D. 0,5 M7X1 | 8,38 |
| | K2011806 | RCK2011806 | INIETTORE | INJECTOR | 13,47 |
| | K2011881 | RCK2011881 | PERNO SUP. PER PORTA D.19 | SUPPOER SPINDLE FOR DOOR D.19 | 11,59 |
| | K2011882 | RCK2011882 | PERNO REGOLAZIONE PORTA D.20 | ADJUSTMENT SPINDLE FOR DOOR D.20 | 12,91 |
| | K2011886 | RCK2011886 | PERNO MICRO PORTA ASS.TO | DOOR MICROSWITCH SPINDLE (ASSEMBLY) | 56,38 |
| | K2011887 | RCK2011887 | RISCONTRO X PERNO MICRO PORTA | COUNTERPLATE FOR DOOR MICROSWITCH SPINDL | 43,14 |
| | K2011888 | RCK2011888 | BACINELLA R/CONDENSA VETRO ASS.TA | CONDENSATION COLLECTOR TRAY (GLASS) (ASS | 50,42 |
| | K2011892 | RCK2011892 | BACINELLA S/CONDENSA FORNO ASS.TA | CONDENSATION DRAIN TRAY (OVEN) (ASSEMBLY | 32,33 |
| | K2012110 | RCK2012110 | CANDELA RILEVAZIONE FIAMMA | FLAME DETECTION SPARK PLUG | 7,61 |
| | K2012111 | RCK2012111 | CANDELA ACCENSIONE | IGNITION SPARK PLUG | 7,28 |
| | K2012261 | RCK2012261 | MANOPOLA SERIGRAFATA PER FORNO D=6 | KNOB FOR OVEN | 2,10 |
| | K2012515 | RCK2012515 | PORTALAMPADA CABLATO COMPLETO | WIRED LAMP HOLDER (COMPLETE) | 170,14 |
| | K2013120 | RCK2013120 | PORTA COMPLETA | DOOR (COMPLETE) | 1.268,80 |
| | K2013129 | RCK2013129 | VETRO SERIGRAFATO X FORNO ASS.TO | SILF-SCREENED GLASS PANEL FOR OVEN (ASSE | 167,00 |
| | K2013218 | RCK2013218 | MANIGLIA PER PORTA FORNO COMPLETA | OVEN DOOR HANDLE | 173,89 |
| | K2014589 | RCK2014589 | PARATIA DESTRA | RIGHT PARTITION | 91,62 |
| | K2014590 | RCK2014590 | PARATIA SINISTRA | LEFT PARTITION | 91,62 |
| | K2014690 | RCK2014690 | CRUSCOTTO COMPL.FORNO GK E-STEAM | OVEN CONTROL PANEL (COMPLETE) GK E-STEAM | |
| | K5900122 | RCK5900122 | NASELLO X CHIUSURA 01.0218 | WHITING FOR CLOSING | 25,79 |
| | K5900807 | RCK5900807 | VETRO TEMP. PER FORNO | GLASS FOR OVEN | 46,78 |



**L'azienda si riserva il diritto di apportare ulteriori aggiornamenti senza preavviso. / The data may be updated without prior warning**

| Artic./Item | Descrizione/Description | Modello/Model |
|---|---|---|
| **095070** | **FORNO GAS CONVEZIONE VAPORE AD INIEZIONE DIRETTA (6XGN1/1)**<br>**GAS CONVECTION OVEN WITH DIRECT STEAM (6XGN1/1)** | **FCV6G** |

| Cons./Recom. | Pos./Posit. | Ricambio/Replacement | | | Prezzo/Price List |
|---|---|---|---|---|---|
| | K5901006 | RCK5901006 | VENTOLA FORNO FCV6E | OVEN FAN WITH POLYGONAL BLADES 180X100 | 184,91 |
| | K6000083 | RCK6000083 | SONDA PT100 TUBO 110X4 CAVO 14 | PROBE PT100 | 73,26 |
| | K6000100 | RCK6000100 | SONDA NTC CAVO 1,5ML D.6X30 | PROBE NTC | 12,14 |
| | K6010008 | RCK6010008 | TERMOSTATO 3F SIC.350[C 5532562807 | THERMOSTAT 3F SAFETY.350[C 5532562807 | 114,61 |
| | K6010084 | RCK6010084 | SCHEDA ELETTRONICA CONTROLLO MOTORE | CONTROL/DIRECTION REVERSAL BOARD | 221,52 |
| | K6010095 | RCK6010095 | SCHEDA TERMOREGOLATORE DISPLAY | DISPLAY THERMOREGULATION BOARD | 41,92 |
| | K6010096 | RCK6010096 | SCHEDA TERMOREGOLATORE BASE | THERMOREGULATION BOARD | 224,64 |
| | K6010097 | RCK6010097 | POTENZIOMETRO CON CAVO | POTENTIOMENER WITH CABLE | 74,88 |
| | K6010103 | RCK6010103 | SCHEDA BUZZER CON CAVO | BUZZER BOARD WITH CABLE | 25,27 |
| | K6030030 | RCK6030030 | COMMUTATORE 7X16A 5P CS0169138291 | COMMUTATOR 7X16A 5P CS0169138291 | 137,18 |
| | K6031023 | RCK6031023 | REGOLATORE ENER.45ER104C1 16A 220V | ENERGY REGULATOR 45ER104C1 16A 220V | 40,28 |
| | K6031030 | RCK6031030 | INTERRUTTORE UNIP. CME1012 | SINGLE-POLE SWITCH CME1012 | 2,54 |
| | K6031031 | RCK6031031 | PULSANTE UNIP. CME2009 | SINGLE-POLE BUTTON CME2009 | 2,22 |
| | K6031032 | RCK6031032 | TASTO D16 BIANCO 111258 | BUTTON D16 WHITE 111258 | 0,45 |
| | K6031033 | RCK6031033 | SUPPORTO PER TASTI D16 NERO 111297 | BLACK SURROUND | 0,67 |
| | K6032038 | RCK6032038 | PULSANTE LUM. 1X3A P12N31600000 | ILLUMINATED BUTTON 1X3A P12N31600000 | 8,16 |
| | K6032047 | RCK6032047 | TEMPORIZZATORE 120'LOGARIT. M8 65 | TIMER 120'LOGARITHMIC M8 65 | 60,68 |
| | K6032122 | RCK6032122 | MOTORE FORNO FCV6E | MOTOR A.3PH 2758 HP0,25/0,05 CL.H | 409,76 |
| | K6041065 | RCK6041065 | TRASFORMATORE STR105SI-H 11,5/230V | TRANSFORMER STR105SI-H 11,5/230V | 46,45 |
| | K6042056 | RCK6042056 | TEMPORIZZATORE PAUSA LAV L45PL240 | TIMER WASHING PAUSE L45PL240 | 150,80 |
| | K6042070 | RCK6042070 | ELETTROVALVOLA 1 VIA C/FILTRO V240 | 1-WAY SOLENOID VALVE WITH FILTER V240 | 15,44 |
| | K6043088 | RCK6043088 | MICRO BIP. A PULSANTE VBR0004 | TWO-POLE MICROSWITCH TO PUSH BUTTON VBR0 | 10,15 |
| | K6046038 | RCK6046038 | CONTATTORE TRIP.25A/AC1 B.230V 1L | THREE-POLE CONTACTOR 25A/AC1 B.230V 1L | 52,74 |



**L'azienda si riserva il diritto di apportare ulteriori aggiornamenti senza preavviso. / The data may be updated without prior warning**

| Artic./Item | Descrizione/Description | Modello/Model |
|---|---|---|
| **095070** | **FORNO GAS CONVEZIONE VAPORE AD INIEZIONE DIRETTA (6XGN1/1)**<br>**GAS CONVECTION OVEN WITH DIRECT STEAM (6XGN1/1)** | **FCV6G** |

| Cons./Recom. | Pos./Posit. | Ricambio/Replacement | | | Prezzo/Price List |
|---|---|---|---|---|---|
| | K6061054 | RCK6061054 | LAMPADA ALOGENA 12V 20W | HALOGEN BULB 12V 20W | 6,73 |
| | K6063075 | RCK6063075 | PORTALAMPADA COMPLETO LAMP.VET.CA. | LAMP HOLDER WITH LAMP | 44,24 |
| | K6063077 | RCK6063077 | VETRO X LAMPADA | GLASS FOR LAMP | 13,24 |
| | K6090050 | RCK6090050 | FILTRO ANTIDISTURBO 411.13.2210 | SUPPRESSOR 411.13.2210 | 6,95 |
| | K6090057 | RCK6090057 | FILTRO ANTIDISTURBO FLCS270501 | SUPPRESSOR FLCS270501 | 16,66 |
| | K7020080 | RCK7020080 | CORPO VALVOLA SIT | VALVE BODY SIT TANDEM 0830041 | 192,09 |
| | K7020085 | RCK7020085 | CONTROLLO DI FIAMMA EDF | FLAME CONTROL EFD 0503XXX | 156,73 |
| | K7070150 | RCK7070150 | GUARNIZIONE ALBERO VENTOLA FORNO | SHAFT SEAL M. 9461-15X33X3 | 45,34 |
| | K7070166 | RCK7070166 | GUARNIZIONE 08716 NERA PER PORTA FCV | BLACK GASKET FOR DOOR FCV | 34,98 |
| | K7070179 | RCK7070179 | GUARNIZIONE 15364/P NERA X VETRO | BLACK GASKET FOR GLASS | 8,38 |
| | K7090100 | RCK7090100 | BRUCIATORE POLIDORO 103.2617.10 | POLIDORO BURNER | 39,18 |
| | 01484000 | RC01484000 | MANOPOLA ANTRACITE FCV | ANTHRACITE KNOB FCV | 8,61 |



L'azienda si riserva il diritto di apportare ulteriori aggiornamenti senza preavviso. / The data may be updated without prior warning