DESPIECE TECNICO

Mesas Frias Gastronorm
Tables Froides Gastronorm
Gastronorm Refrigerated Counters
Gastronorm Kühltistche
Tavoli refrigerati Gastronorm

Modelos:

MFP
MCP

Mayo 2003 May

FAGOR

Fagor Industrial

RECAMBIOS MESAS FRÍAS

revisión 01-03-2003

FAGOR

FAGOFRI S.A.

Nº	CÓDIGO	DESCRIPCIÓN	MODELOS	MFP-135	MFP-180	MFP-225	MFP-270	MFP-102-R	MFP-147-R	MFP-192-R	MFP-237-R
				GASTRO				GASTRO			
1	6021010007	COMPR.FR-8,5 - G R134A			1	1					
1	6021010015	COMPRESOR GP14 TG					1				
1	6021010004	COMPR.FR-7,5-G R134A		1							
2	6021050002	VENTILADOR 10W PATA PALA 220V		1	1	1	1				
3	6029020003	CONDENSADOR 9x3 FAGC0021					1				
3	6029020002	CONDENSADOR 9x2		1	1	1					
4	M129010004	BAT.MFP-270 8T4R330A4SC/TU(PIN					1				1
4	M129010002	BAT.MFP135 5T4R330A4SC/TUB(PIN		1	1	1		1	1	1	
5	6021050001	VENTIL.EVAPOR.5W ARO/TIRO FORZ		1	1	1	1	1	1	1	1
6	6003010035	REJILLA PROTECCION VENTILADOR		1	1	1	1	1	1	1	1
7	6021350015	TERMOSTATO TERM.REFRIG ID 961F		1	1	1	1	1	1	1	1
8	6021130001	INTERRUPTOR BIPOL.AMB.ON/OFF		1	1	1	1	1	1	1	1
9	6021130010	PILOTO RECTAN.AMBAR SEÑAL LUM.		1	1	1	1	1	1	1	1
10	M109050157	CHAPA PROT.MANDOS MESAS FRIAS		1	1	1	1				
11	6003010023	BANDEJA EVAPORACION AUTOMÁTICA		1	1	1	1				
13	6003010034	DESAGÜE SAN MIGUEL		1	1	1	1	1	1	1	1
14	6007050015	PATA REGUL. 50X95 BAJOS		4	4	4	4	4	4	4	4
15	M161250002	BASE PATAS MFP 600X100 PINTAD		1	1	1	1	1	1	1	1
16	V169090001	BISAGRA SISTEMA GIRO A IZDA		2	3	4	5	2	3	4	5
17	6003010048	SOPORTE PUERTA REJILLA		2	2	2	2				
18	6003010032	ESCUADRA AMARRE REJILLA		1	1	1	1				
21	6003010181	REJ.RESP.GRUPO 387X280POLICARB		1	1	1	1				
23	M109050122	CREMALL.LAT.POST.MFP DCHA.		1	1	1	1	1	1	1	1
23	M109050104	CREMALL.LAT.POST.MFP IZDA.		1	1	1	1	1	1	1	1
24	M109050105	CREMALLERA CENTRAL MFP		1	2	3	4	1	2	3	4
25	M109050153	CREMALLERA MFP-MSP 576X66 MM		4	6	8	10	4	6	8	10
26	6033050011	GUIA BAJO GN 1/1 L=549 MM		8	12	16	20	8	12	16	20
27	6045010006	BURLETE 400X605 MFP GASTRO		2	3	4	5	2	3	4	5
29	M169010012	PUERTA MFP AP IZDA TIR.ABS		2	3	4	5	2	3	4	5
32	V107020005	CAPILAR 1.25x2100					1				
32	M107020001	CAPILAR 1x3300		1	1	1					
33	M181010014	ENCIMERA MFP270					1				
33	M181010013	ENCIMERA MFP225				1					
33	M181010011	ENCIMERA MFP135		1							
33	M181010015	ENCIMERA MFP102						1			
33	M181010012	ENCIMERA MFP180			1						
33	M181010018	ENCIMERA MFP-237									1
33	M181010017	ENCIMERA MFP192								1	
33	M181010016	ENCIMERA MFP147							1		
35	M109250003	PROTECTOR ENCIMERA 135		1				1			
35	M109250004	PROTECTOR ENCIM. 180			1				1		
35	M109250034	PROTECT. ENCIM. 225				1	1			1	1
35	M109250036	PROTECT. ENCIM. SUPLE. 270					1				1
36	6001050032	AGLOM.2690X670X13 ENC. MFP-270					1				1
36	6001050030	AGLOM.1340X670X13 ENC.MFP-135		1				1			
36	6001050020	AGLOM.2240X670X13 ENC. MFP-225				1				1	
36	6001050019	AGLOM.1790X670X13 ENC. MFP-180			1				1		
37	6013050007	PL.POLIEST.1310X566X30 TIPO IV			1		1		1		1
37	6013050005	PL.POLIEST.860X566X30 MM		1		2		1		2	
38	M109010334	REJILLA CUADRO ABS GRIS MSP		1	1	1	1				
38	M109010335	CUADRO DE MANDOS MSN-R R7						1	1	1	1
40	M109010150	COST EXT LAD GRUP MFP-R						1	1	1	1
40	M109010042	COST EXT LAD GRUP MFP		1	1	1	1				
41	6027010003	PARRILLA GN1/1 530x325		2	3	4	5	2	3	4	5
46	6047010003	FILTRO DESHIDRAT.40GR 1/4X1/4		1	1	1	1				
48	6021350013	SONDA TERMOST.REF NTC 15KOhm		1	1	1	1	1	1	1	1
50	6003010105	CUADRO ABS GRIS		1	1	1	1				
55	6037050002	SOPORTE COST.RODAP.MFP 230X600						1	1	1	1
66	6003050001	GAVETA TIRO FORZADO GASTRO		1	1	1	1	1	1	1	1
67	6021010045	RELE ARRANQUE COMPRESOR FR-7,5-G 6001		1							
67	6021010017	RELE COMPRESOR GP-14TG RF 5127					1				
67	6021010025	RELE ARRANQUE COMPRESOR FR-8,5G			1	1					
68	6021010041	CONDENS.ARRANQ GL-TG 47 microF					1				
68	6021010037	CONDENSADOR ARRANQUE FR 17U5015 80microF		1	1	1					

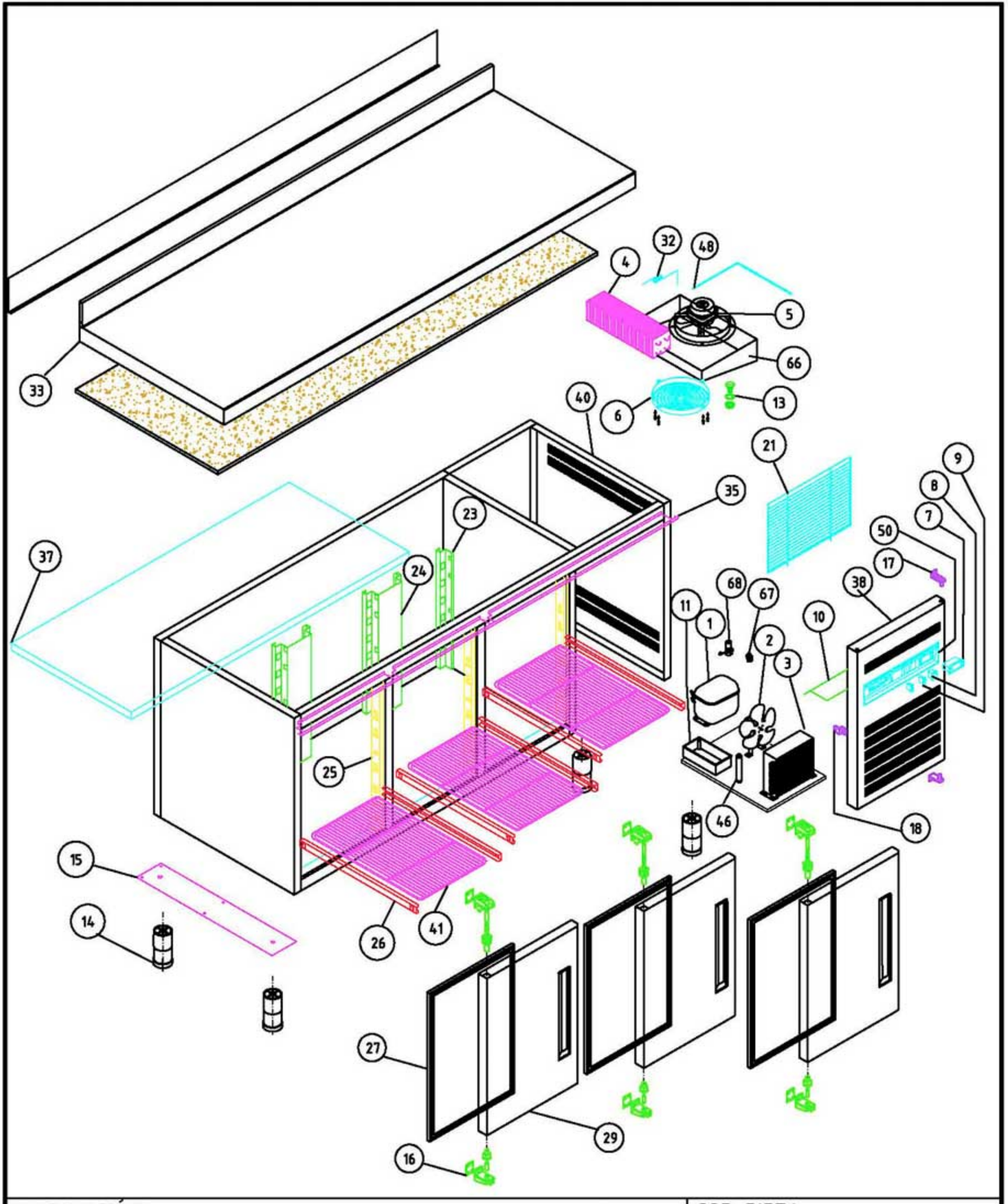

M1 MESAS FRÍAS

COD. PIEZA:

SUSTITUYE A: .

SUSTITUIDO POR: .

COTAS SIN TOLERANCIA **DIN 7168-f**

	GRADO TOLERANCIA	FINO	MEDIO	GRUESO
ANGULAR	HASTA 10 mm	±1°		±1° 30'
	MAS DE 10 A 50 mm	±30'		±50'
	MAS DE 50 A 120 mm	±20'		±25'
	MAS DE 120 A 400 mm	±10'		±15'
	MAS DE 400 mm	±5'		±10'
LINEAL	GRADO TOLERANCIA	FINO	MEDIO	GRUESO
	HASTA 3 mm	±0,05	±0,10	±0,15
	MAS DE 3 A 6 mm	±0,05	±0,10	±0,20
	MAS DE 6 A 30 mm	±0,10	±0,20	±0,50
	MAS DE 30 A 120 mm	±0,15	±0,30	±0,80
	MAS DE 120 A 400 mm	±0,20	±0,50	±1,20
	MAS DE 400 A 1000 mm	±0,30	±0,80	±2,00
	MAS DE 1000 A 2000 mm	±0,50	±1,20	±3,00

Material: **MATERIAL ESPESOR**

Acabado: **ACABADO**

COMÚN A

MODELO	Ud.	MODELO	Ud.	MODELO	Ud.	MODELO	Ud.	MODELO
MFP-180	1							

A4	Nombre	Fecha
Dibujado	MJGG	3-3-03
Modificado	.	.

FAGOR
FAGOFRI s.a.

Escala 1:22

RECAMBIOS MFP

Código máquina: CODIGO

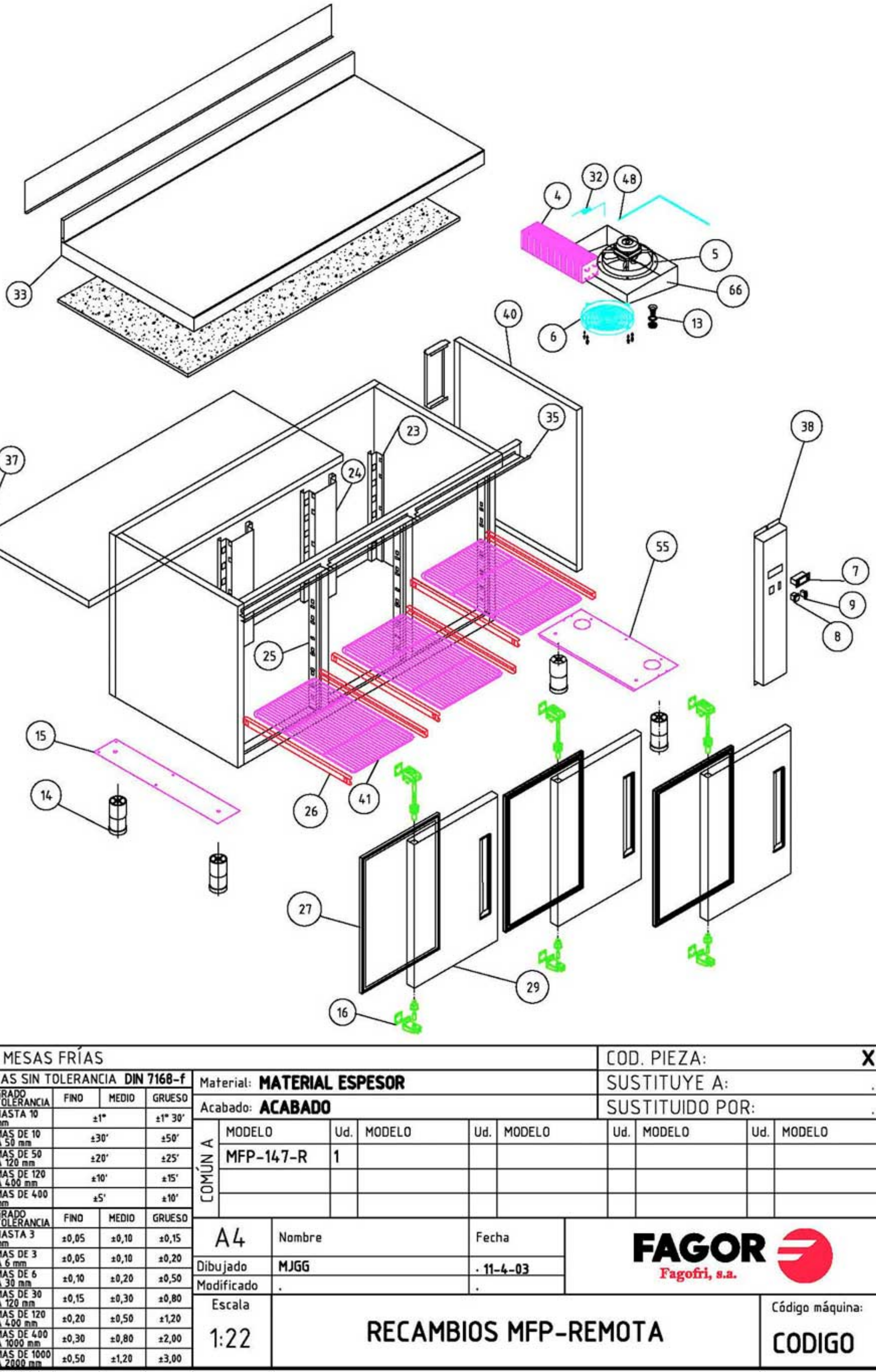

M1 MESAS FRÍAS

COD. PIEZA: X

SUSTITUYE A: .

SUSTITUIDO POR: .

COTAS SIN TOLERANCIA **DIN 7168-f**

	GRADO TOLERANCIA	FINO	MEDIO	GRUESO
ANGULAR	HASTA 10 mm	±1°		±1° 30'
	MAS DE 10 A 50 mm	±30'		±50'
	MAS DE 50 A 120 mm	±20'		±25'
	MAS DE 120 A 400 mm	±10'		±15'
	MAS DE 400 mm	±5'		±10'
LINEAL	GRADO TOLERANCIA	FINO	MEDIO	GRUESO
	HASTA 3 mm	±0,05	±0,10	±0,15
	MAS DE 3 A 6 mm	±0,05	±0,10	±0,20
	MAS DE 6 A 30 mm	±0,10	±0,20	±0,50
	MAS DE 30 A 120 mm	±0,15	±0,30	±0,80
	MAS DE 120 A 400 mm	±0,20	±0,50	±1,20
	MAS DE 400 A 1000 mm	±0,30	±0,80	±2,00
	MAS DE 1000 A 2000 mm	±0,50	±1,20	±3,00

Material: **MATERIAL ESPESOR**

Acabado: **ACABADO**

COMÚN A

MODELO	Ud.	MODELO	Ud.	MODELO	Ud.	MODELO	Ud.	MODELO
MFP-147-R	1							

A4	Nombre	Fecha
Dibujado	MJGG	· 11-4-03
Modificado	.	.

FAGOR
Fagofri, s.a.

Escala 1:22

RECAMBIOS MFP-REMOTA

Código máquina: CODIGO

RECAMBIOS
MESAS FRÍAS
revisión 01-03-2003

FAGOR

FAGOFRI S.A.

			MODELOS	MFP-135-F	MFP-180-F	MFP-225-F	MFP-270-F
Nº	CÓDIGO	DESCRIPCIÓN	GASTRO				
1	6021010007	COMPR.FR-8,5 - G R134A			1	1	
1	6021010015	COMPRESOR GP14 TG					1
1	6021010004	COMPR.FR-7,5-G R134A		1			
2	6021050002	VENTILADOR 10W PATA PALA 220V		1	1	1	1
3	6029020003	CONDENSADOR 9x3 FAGC0021					1
3	6029020002	CONDENSADOR 9x2		1	1	1	
4	M129010004	BAT.MFP-270 8T4R330A4SC/TU(PIN					1
4	M129010002	BAT.MFP135 5T4R330A4SC/TUB(PIN		1	1	1	
5	6021050001	VENTIL.EVAPOR.5W ARO/TIRO FORZ		1	1	1	1
6	6003010035	REJILLA PROTECCION VENTILADOR		1	1	1	1
7	6021350015	TERMOSTATO TERM.REFRIG ID 961F		1	1	1	1
8	6021130001	INTERRUPTOR BIPOL.AMB.ON/OFF		1	1	1	1
9	6021130010	PILOTO RECTAN.AMBAR SEÑAL LUM.		1	1	1	1
10	M109050157	CHAPA PROT.MANDOS MESAS FRIAS		1	1	1	1
11	6003010023	BANDEJA EVAPORACION AUTOMÁTICA		1	1	1	1
13	6003010034	DESAGÜE SAN MIGUEL		1	1	1	1
14	6007050015	PATA REGUL. 50X95 BAJOS		4	4	4	4
15	M161250002	BASE PATAS MFP 600X100 PINTAD		1	1	1	1
16	V169090001	BISAGRA SISTEMA GIRO A IZDA		2	3	4	5
17	6003010048	SOPORTE PUERTA REJILLA		2	2	2	2
18	6003010032	ESCUADRA AMARRE REJILLA		1	1	1	1
21	6003010181	REJ.RESP.GRUPO 387X280POLICARB		1	1	1	1
23	M109050122	CREMALL.LAT.POST.MFP DCHA.		1	1	1	1
23	M109050104	CREMALL.LAT.POST.MFP IZDA.		1	1	1	1
24	M109050105	CREMALLERA CENTRAL MFP		1	2	3	4
25	M109050153	CREMALLERA MFP-MSP 576X66 MM		4	6	8	10
26	6033050011	GUIA BAJO GN 1/1 L=549 MM		8	12	16	20
27	6045010006	BURLETE 400X605 MFP GASTRO		2	3	4	5
29	M169010012	PUERTA MFP R-7 AP IZDA		2	3	4	5
32	V107020005	CAPILAR 1.25x2100					1
32	M107020001	CAPILAR 1x3300		1	1	1	
33	M181010047	ENCIMERA CON FREGADERO MFP-135		1			
33	M181010048	ENCIMERA CON FREGADERO MFP-180			1		
33	M181010049	ENCIMERA CON FREGADERO MFP-225				1	
33	M181010050	ENCIMERA CON FREGADERO MFP-270					1
35	M109250003	PROTECTOR ENCIMERA 135		1			
35	M109250004	PROTECTOR ENCIM. 180			1		
35	M109250034	PROTECT. ENCIM. 225				1	1
35	M109250036	PROTECT. ENCIM. SUPLE. 270					1
36	6001050032	AGLOM.2690X670X13 ENC. MFP-270					1
36	6001050030	AGLOM.1340X670X13 ENC.MFP-135		1			
36	6001050020	AGLOM.2240X670X13 ENC. MFP-225				1	
36	6001050019	AGLOM.1790X670X13 ENC. MFP-180			1		
37	6013050007	PL.POLIEST.1310X566X30 TIPO IV			1		1
37	6013050005	PL.POLIEST.860X566X30 MM		1		2	
38	M109010334	REJILLA CUADRO ABS GRIS MSP		1	1	1	1
40	M109010042	COST EXT LAD GRUP MFP		1	1	1	1
41	6027010003	PARRILLA GN1/1 530x325		2	3	4	5
46	6047010003	FILTRO DESHIDRAT.40GR 1/4X1/4		1	1	1	1
48	6021350013	SONDA TERMOST.REF NTC 15KOhm		1	1	1	1
50	6003010105	CUADRO ABS GRIS		1	1	1	1
55	6037050002	SOPORTE COST.RODAP.MFP 230X600		1	1	1	1
66	6003050001	GAVETA TIRO FORZADO GASTRO		1	1	1	1
67	6021010045	RELE ARRANQUE COMPRESOR FR-7,5-G 6001		1			
67	6021010017	RELE COMPRESOR GP-14TG RF 5127					1
67	6021010025	RELE ARRANQUE COMPRESOR FR-8,5G			1	1	
68	6021010041	CONDENS.ARRANQ GL-TG 47 microF					1
68	6021010037	CONDENSADOR ARRANQUE FR 17U5015 80microF		1	1	1	

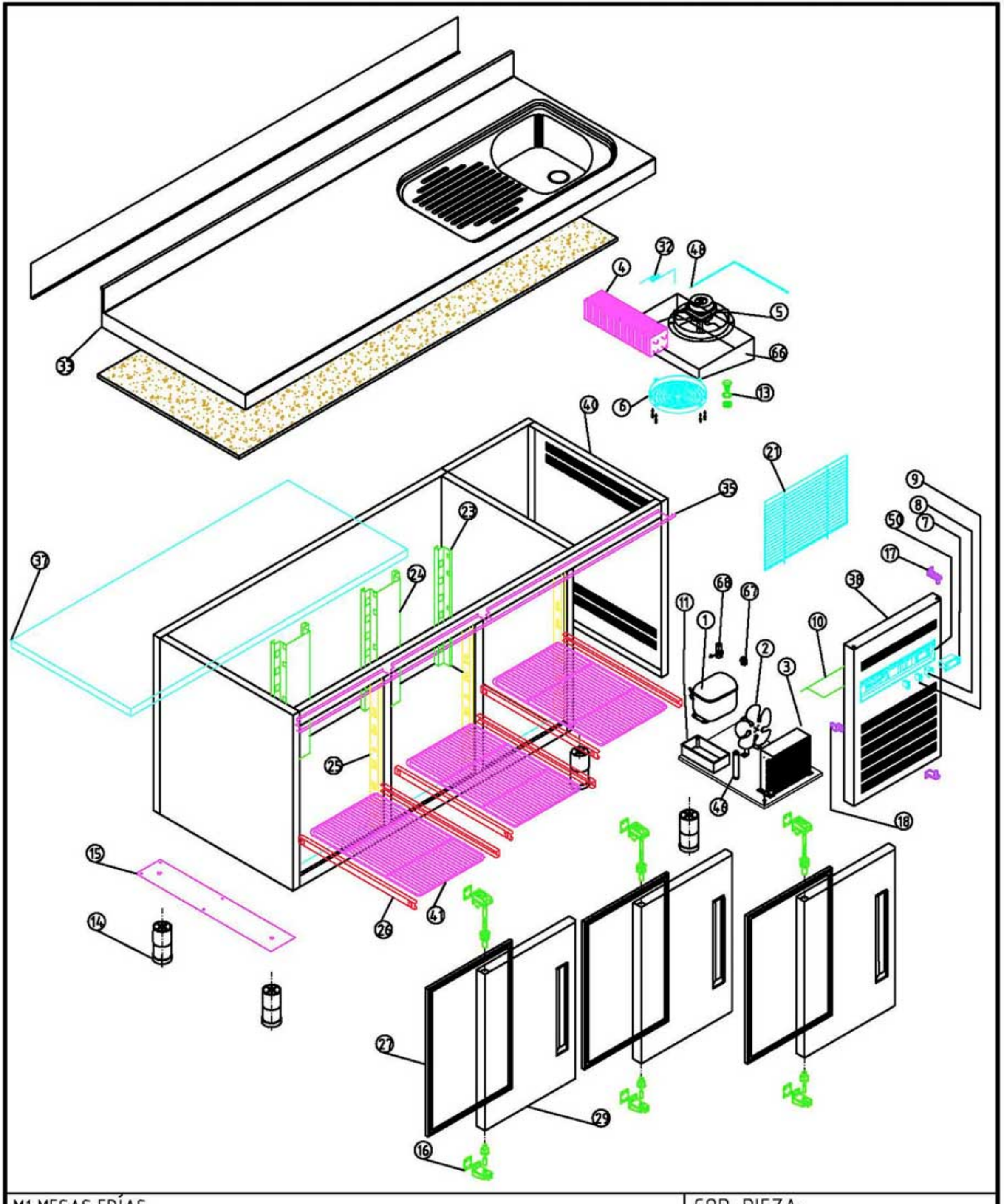

M1 MESAS FRÍAS				COD. PIEZA:
COTAS SIN TOLERANCIA **DIN 7168-f**				SUSTITUYE A: .
Material: **MATERIAL ESPESOR**				SUSTITUIDO POR: .
Acabado: **ACABADO**				

ANGULAR	GRADO TOLERANCIA	FINO	MEDIO	GRUESO
	HASTA 10 mm	±1°		±1° 30'
	MAS DE 10 A 50 mm	±30'		±50'
	MAS DE 50 A 120 mm	±20'		±25'
	MAS DE 120 A 400 mm	±10'		±15'
	MAS DE 400 mm	±5'		±10'

LINEAL	GRADO TOLERANCIA	FINO	MEDIO	GRUESO
	HASTA 3 mm	±0,05	±0,10	±0,15
	MAS DE 3 A 6 mm	±0,05	±0,10	±0,20
	MAS DE 6 A 30 mm	±0,10	±0,20	±0,50
	MAS DE 30 A 120 mm	±0,15	±0,30	±0,80
	MAS DE 120 A 400 mm	±0,20	±0,50	±1,20
	MAS DE 400 A 1000 mm	±0,30	±0,80	±2,00
	MAS DE 1000 A 2000 mm	±0,50	±1,20	±3,00

COMÚN A	MODELO	Ud.	MODELO	Ud.	MODELO	Ud.	MODELO	Ud.	MODELO
	MFP-180-F	1							

A4	Nombre	Fecha	FAGOR FAGOFRI s.a.
Dibujado	MJGG	3-3-03	
Modificado	.	.	

Escala		Código máquina:
1:22	RECAMBIOS MFP-FREGADERO	CODIGO

RECAMBIOS MESAS FRÍAS

revisión 01-03-2003

FAGOR

FAGOFRI S.A.

Nº	CÓDIGO	DESCRIPCIÓN	MODELOS	MCP-135	MCP-180	MCP-225	MCP-270	MCP-102-R	MCP-147-R	MCP-192-R	MCP-237-R
			GASTRO								
1	6021010007	COMPR.FR-8,5 - G R134A			1	1					
1	6021010015	COMPRESOR GP14 TG					1				
1	6021010004	COMPR.FR-7,5-G R134A		1							
2	6021050002	VENTILADOR 10W PATA PALA 220V		1	1	1	1				
3	6029020003	CONDENSADOR 9x3 FAGC0021					1				
3	6029020002	CONDENSADOR 9x2		1	1	1					
4	M129010004	BAT.MFP-270 8T4R330A4SC/TU(PIN					1				1
4	M129010002	BAT.MFP135 5T4R330A4SC/TUB(PIN		1	1	1	1	1	1	1	1
5	6021050001	VENTIL.EVAPOR.5W ARO/TIRO FORZ		1	1	1	1	1	1	1	1
6	6003010035	REJILLA PROTECCION VENTILADOR		1	1	1	1	1	1	1	1
7	6021350015	TERMOSTATO TERM.REFRIG ID 961F		1	1	1	1	1	1	1	1
8	6021130001	INTERRUPTOR BIPOL.AMB.ON/OFF		1	1	1	1	1	1	1	1
9	6021130010	PILOTO RECTAN.AMBAR SEÑAL LUM.		1	1	1	1	1	1	1	1
10	M109050157	CHAPA PROT.MANDOS MESAS FRIAS		1	1	1	1				
11	6003010023	BANDEJA EVAPORACION AUTOMÁTICA		1	1	1	1				
12	V169090002	BISAGRA SISTEMA GIRO A DCHA		2	3	4	5	2	3	4	5
13	6003010034	DESAGÜE SAN MIGUEL		1	1	1	1	1	1	1	1
14	6007050015	PATA REGUL. 50X95 BAJOS		4	4	4	4	4	4	4	4
15	M161250002	BASE PATAS MFP 600X100 PINTAD		1	1	1	1	1	1	1	1
16	V169090001	BISAGRA SISTEMA GIRO A IZDA		2	3	4	5	2	3	4	5
17	6003010048	SOPORTE PUERTA REJILLA		4	4	4	4				
18	6003010032	ESCUADRA AMARRE REJILLA		2	2	2	2				
25	M109050153	CREMALLERA MFP-MSP 576X66 MM		8	12	16	20	8	12	16	20
26	6033050012	GUIA BAJO GN CENTRAL L=605MM		8	12	16	20	8	12	16	20
27	6045010006	BURLETE 400X605 MFP GASTRO		4	6	8	10	4	6	8	10
29	M169010012	PUERTA MFP R-7 AP IZDA		2	3	4	5	2	3	4	5
32	V107020005	CAPILAR 1.25x2100					1				
32	M107020001	CAPILAR 1x3300		1	1	1					
33	M181010026	ENCIMERA MCP237									1
33	M181010025	ENCIMERA MCP192								1	
33	M181010024	ENCIMERA MCP147							1		
33	M181010023	ENCIMERA MCP102						1			
33	M181010022	ENCIMERA MCP270					1				
33	M181010021	ENCIMERA MCP225				1					
33	M181010019	ENCIMERA MCP135		1							
33	M181010020	ENCIMERA MCP180			1						
34	M169010015	PUERTA MFP DCHA TIR.ABS		2	3	4	5	2	3	4	5
35	M109250037	PROTECTOR ENCIM. 135		1				1			
35	M109250041	PROTECT. ENCIM. CENT. 135 IZD		1				1			
35	M109250039	PROTECT. ENCIM. CENT. 225				1				1	
35	M109250043	PROTECT. ENCIM. CENT. 225 IZDA				1				1	
35	M109250038	PROTECT. ENCIM. CENT. 180			1				1		
35	M109250042	PROTECT. ENCIM. CENT. 180 IZD			1				1		
35	M109250040	PROTECT. ENCIM. CENT. 270					1				1
35	M109250044	PROTECT. ENCIM. CENT. 270 IZD					1				1
36	6001050028	AGLOM.1340X730X13 ENC. MCP-135		1				1			
36	6001050027	AGLOM.1790X730X13 ENC. MCP-180			1				1		
36	6001050029	AGLOM.2240X730X13 ENC. MCP-225				1	2			1	2
37	6013050007	PL.POLIEST.1310X566X30 TIPO IV		1			1	1			1
37	6013050003	PL.POLIEST.1535X466X30 TIPO IV			1	2			1	2	
38	M109010334	REJILLA CUADRO ABS GRIS MSP		1	1	1	1				
38	M109010335	CUADRO DE MANDOS MSN-R R7						1	1	1	1
39	M109010342	REJILLA CUADRO TRASERA MCP-R7		1	1	1	1	1	1	1	1
40	M109010150	COST EXT LAD GRUP MFP-R						1	1	1	1
40	M109010042	COST EXT LAD GRUP MFP		1	1	1	1				
41	6027010003	PARRILLA GN1/1 530x325		2	3	4	5	2	3	4	5
46	6047010003	FILTRO DESHIDRAT.40GR 1/4X1/4		1	1	1	1				
48	6021350013	SONDA TERMOST.REF NTC 15KOhm		1	1	1	1	1	1	1	1
50	6003010105	CUADRO ABS GRIS		1	1	1	1				
55	6037050002	SOPORTE COST.RODAP.MFP 230X600		1	1	1	1	1	1	1	1
66	6003050001	GAVETA TIRO FORZADO GASTRO		1	1	1	1	1	1	1	1
67	6021010045	RELE ARRANQUE COMPRESOR FR-7,5-G 6001		1							
67	6021010025	RELE ARRANQUE COMPRESOR FR-8,5G			1	1					
68	6021010041	CONDENS.ARRANQ GL-TG 47 microF					1				
68	6021010035	CONDENS.ARRANQUE SC 117U5017					1				
68	6021010037	CONDENSADOR ARRANQUE FR 17U5015 80microF		1	1	1					

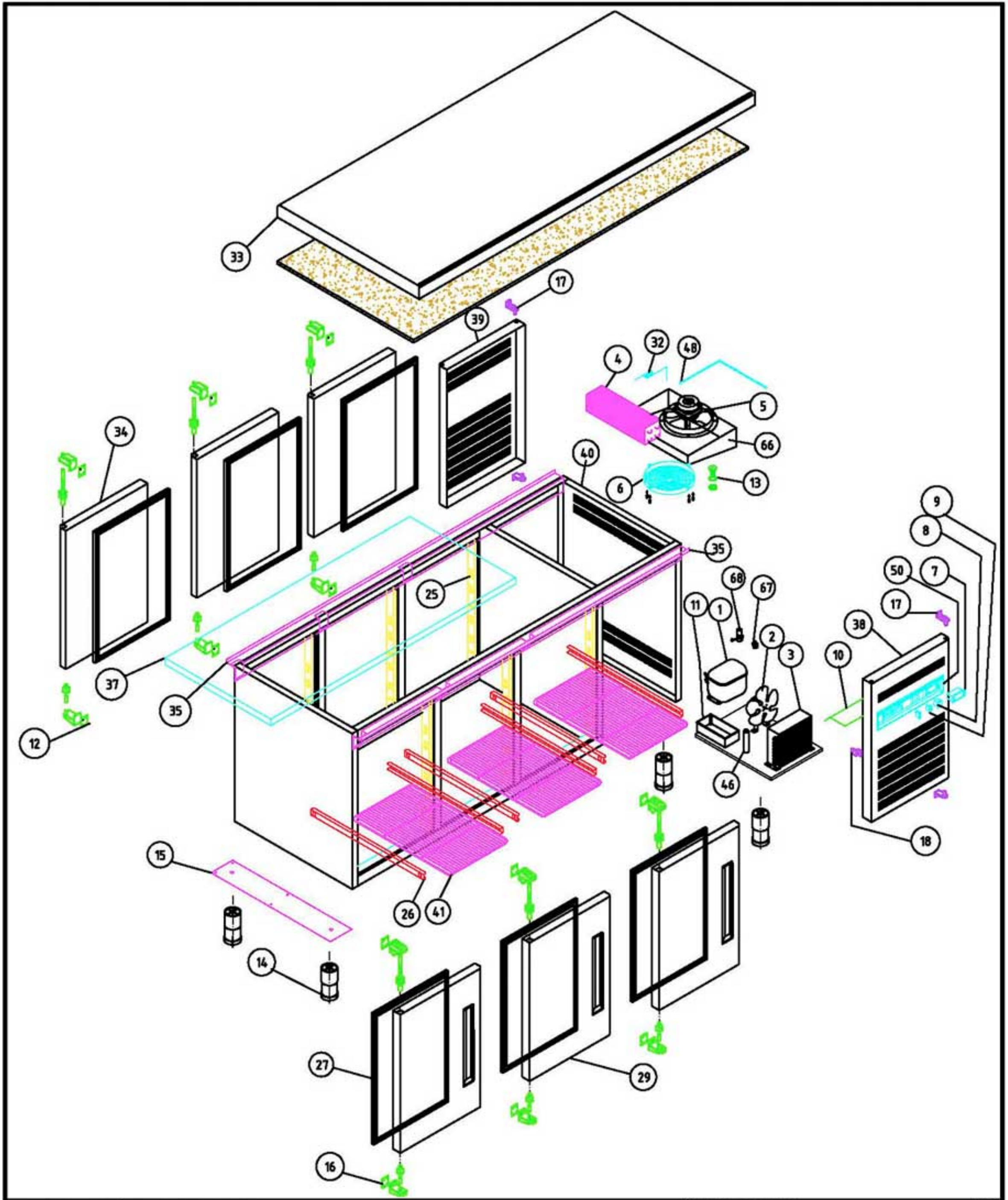

M1 MESAS FRÍAS GARTRONORM				COD. PIEZA: X
COTAS SIN TOLERANCIA **DIN 7168-f**				SUSTITUYE A: .
ANGULAR	GRADO TOLERANCIA	FINO	MEDIO	GRUESO
	HASTA 10 mm	±1°		±1° 30'
	MAS DE 10 A 50 mm	±30'		±50'
	MAS DE 50 A 120 mm	±20'		±25'
	MAS DE 120 A 400 mm	±10'		±15'
	MAS DE 400 mm	±5'		±10'
LINEAL	GRADO TOLERANCIA	FINO	MEDIO	GRUESO
	HASTA 3 mm	±0,05	±0,10	±0,15
	MAS DE 3 A 6 mm	±0,05	±0,10	±0,20
	MAS DE 6 A 30 mm	±0,10	±0,20	±0,50
	MAS DE 30 A 120 mm	±0,15	±0,30	±0,80
	MAS DE 120 A 400 mm	±0,20	±0,50	±1,20
	MAS DE 400 A 1000 mm	±0,30	±0,80	±2,00
	MAS DE 1000 A 2000 mm	±0,50	±1,20	±3,00

Material: **MATERIAL ESPESOR**

Acabado: **ACABADO**

SUSTITUIDO POR: .

COMÚN A	MODELO	Ud.	MODELO	Ud.	MODELO	Ud.	MODELO	Ud.	MODELO
	MCP-180-GN	1							

A4	Nombre	Fecha	FAGOR FAGOFRI s.a.
Dibujado	MJGG	.6-3-03	
Modificado	.	.	
Escala 1:25	RECAMBIOS MCP-180-GN		Código máquina: CODIGO

RECAMBIOS MESAS FRÍAS

revisión 01-03-2003

FAGOR

FAGOFRI S.A.

Nº	CÓDIGO	DESCRIPCIÓN	MODELOS	MFP-135-2C	MFP-135-4C	MFP-180-2C	MFP-180-4C	MFP-180-6C	MFP-225-2C	MFP-225-4C	MFP-225-6C	MFP-225-8C	MFP-270-2C	MFP-270-4C	MFP-270-6C	MFP-270-8C	MFP-270-10C
			GASTRO														
1	6021010007	COMPR.FR-8,5 - G R134A				1	1	1	1	1	1	1					
1	6021010015	COMPRESOR GP14 TG											1	1	1	1	1
1	6021010004	COMPR.FR-7,5-G R134A		1	1												
2	6021050002	VENTILADOR 10W PATA PALA 220V		1	1	1	1	1	1	1	1	1	1	1	1	1	1
3	6029020003	CONDENSADOR 9x3 FAGC0021											1	1	1	1	1
3	6029020002	CONDENSADOR 9x2		1	1	1	1	1	1	1	1	1					
4	M129010004	BAT.MFP-270 8T4R330A4SC/TU(PIN							1	1	1	1	1	1	1	1	1
4	M129010002	BAT.MFP135 5T4R330A4SC/TUB(PIN		1	1	1	1	1	1								
5	6021050001	VENTIL.EVAPOR.5W ARO/TIRO FORZ		1	1	1	1	1	1	1	1	1	1	1	1	1	1
6	6003010035	REJILLA PROTECCION VENTILADOR		1	1	1	1	1	1	1	1	1	1	1	1	1	1
7	6021350015	TERMOSTATO TERM.REFRIG ID 961F		1	1	1	1	1	1	1	1	1	1	1	1	1	1
8	6021130001	INTERRUPTOR BIPOL.AMB.ON/OFF		1	1	1	1	1	1	1	1	1	1	1	1	1	1
9	6021130010	PILOTO RECTAN.AMBAR SEÑAL LUM.		1	1	1	1	1	1	1	1	1	1	1	1	1	1
10	M109050157	CHAPA PROT.MANDOS MESAS FRIAS		1	1	1	1	1	1	1	1	1	1	1	1	1	1
11	6003010023	BANDEJA EVAPORACION AUTOMÁTICA		1	1	1	1	1	1	1	1	1	1	1	1	1	1
13	6003010034	DESAGÜE SAN MIGUEL		1	1	1	1	1	1	1	1	1	1	1	1	1	1
14	6007050015	PATA REGUL. 50X95 BAJOS		4	4	4	4	4	4	4	4	4	4	4	4	4	4
15	M161250002	BASE PATAS MFP 600X100 PINTAD		1	1	1	1	1	1	1	1	1	1	1	1	1	1
16	V169090001	BISAGRA SISTEMA GIRO A IZDA		1		3	2		3	2	1		4	3	2	1	
17	6003010048	SOPORTE PUERTA REJILLA		2	2	2	2	2	2	2	2	2	2	2	2	2	2
18	6003010032	ESCUADRA AMARRE REJILLA		1	1	1	1	1	1	1	1	1	1	1	1	1	1
20	6003010011	FIJACION FRONTI HORIZONTAL		4	8	4	8	12	4	8	12	16	4	8	12	16	20
21	6003010181	REJ.RESP.GRUPO 387X280POLICARB		1	1	1	1	1	1	1	1	1	1	1	1	1	1
22	M161130002	FRONTI POSTIZO MFP CAJONES		1	2	1	2	3	1	2	3	4	1	2	3	4	5
23	M109050122	CREMALL.LAT.POST.MFP DCHA.		1	1	1	1	1	1	1	1	1	1	1	1	1	1
23	M109050104	CREMALL.LAT.POST.MFP IZDA.		1	1	1	1	1	1	1	1	1	1	1	1	1	1
24	M109050105	CREMALLERA CENTRAL MFP		1	1	2	2	2	3	3	3	3	4	4	4	4	4
25	M109050153	CREMALLERA MFP-MSP 576X66 MM		4	4	6	6	6	8	8	8	8	10	10	10	10	10
26	6033050006	GUIA DE ACERO L550 (JUEGO)		2	4	2	4	6	2	4	6	8	2	4	6	8	10
26	6033050011	GUIA BAJO GN 1/1 L=549 MM		4		8	4		16	12	8	4	16	12	8	4	
27	6045010006	BURLETE 400X605 MFP GASTRO		1		2	1		3	2	1		4	3	2	1	
29	M169010012	PUERTA MFP R-7 AP IZDA		1		2	1		3	2	1		4	3	2	1	
29	M169120022	FRENTE CAJÓN MFP 1/2		2	4	2	4	6	2	4	6	8	2	4	6	8	10
30	M109050102	CAJON GASTRO 2º CASO 100 prof			1			1				1					1
32	V107020005	CAPILAR 1.25x2100											1	1	1	1	1
32	M107020001	CAPILAR 1x3300		1	1	1	1	1	1	1	1	1					
33	M181010014	ENCIMERA MFP270											1	1	1	1	1
33	M181010013	ENCIMERA MFP225							1	1	1	1					
33	M181010011	ENCIMERA MFP135		1	1												
33	M181010012	ENCIMERA MFP180				1	1	1									
35	M109250003	PROTECTOR ENCIMERA 135		1	1												
35	M109250004	PROTECTOR ENCIM. 180				1	1	1									
35	M109250034	PROTECT. ENCIM. 225							1	1	1	1	1	1	1	1	1
35	M109250036	PROTECT. ENCIM. SUPLE. 270											1	1	1	1	1
35	6001050032	AGLOM.2690X670X13 ENC. MFP-270											1	1	1	1	1
36	6001050030	AGLOM.1340X670X13 ENC.MFP-135		1	1												
36	6001050020	AGLOM.2240X670X13 ENC. MFP-225							1	1	1	1					
36	6001050019	AGLOM.1790X670X13 ENC. MFP-180				1	1	1									
37	6013050007	PL.POLIEST.1310X566X30 TIPO IV				1	1	1					1	1	1	1	1
37	6013050005	PL.POLIEST.860X566X30 MM		1	1				2	2	2	2					
38	M109010334	REJILLA CUADRO ABS GRIS MSP		1	1	1	1	1	1	1	1	1	1	1	1	1	1
40	M109010042	COST EXT LAD GRUP MFP		1	1	1	1	1	1	1	1	1	1	1	1	1	1
41	6027010003	PARRILLA GN 1/1 530x325		1		2	1		3	2	1		4	3	2	1	
46	6047010003	FILTRO DESHIDRAT.40GR 1/4X1/4		1	1	1	1	1	1	1	1	1	1	1	1	1	1
48	6021350013	SONDA TERMOST.REF NTC 15KOhm		1	1	1	1	1	1	1	1	1	1	1	1	1	1
50	6003010105	CUADRO ABS GRIS		1	1	1	1	1	1	1	1	1	1	1	1	1	1
51	6045010012	BURLETE 400X280 CAJON 200 MFP		2	4	2	4	6	2	4	6	8	2	4	6	8	10
52	M169120005	CAJÓN MFP 1/2 TIRADOR ABS		2	3	2	4	5	2	4	6	7	2	4	6	8	9
53	M169120006	CAJÓN MFP 1/2 TIR.ABS LAD EVAP			1			1				1					1
54	M109050101	CAJON GASTRO 1º CASO 190 prof		2	3	2	4	5	2	4	6	7	2	4	6	8	9
55	6037050002	SOPORTE COST.RODAP.MFP 230X600		1	1	1	1	1	1	1	1	1	1	1	1	1	1
66	6003050001	GAVETA TIRO FORZADO GASTRO		1	1	1	1	1	1	1	1	1	1	1	1	1	1
67	6021010045	RELE ARRANQUE COMPRESOR FR-7,5-G 6001		1	1												
67	6021010017	RELE COMPRESOR GP-14TG RF 5127											1	1	1	1	1
67	6021010025	RELE ARRANQUE COMPRESOR FR-8,5G				1	1	1	1	1	1	1					
68	6021010041	CONDENS.ARRANQ GL-TG 47 microF											1	1	1	1	1
68	6021010037	CONDENSADOR ARRANQUE FR 17U5015 80microF		1	1	1	1	1	1	1	1	1					

RECAMBIOS MESAS FRÍAS

revisión 01-03-2003

FAGOR

FAGOFRI S.A.

Nº	CÓDIGO	DESCRIPCIÓN	MODELOS	MFP-102-2C	MFP-102-4C	MFP-147-2C	MFP-147-4C	MFP-147-6C	MFP-192-2C	MFP-192-4C	MFP-192-6C	MFP-192-8C	MFP-237-2C	MFP-237-4C	MFP-237-6C	MFP-237-8C	MFP-237-10C
			GASTRO														
4	M129010004	BAT.MFP-270 8T4R330A4SC/TU(PIN											1	1	1	1	1
4	M129010002	BAT.MFP135 5T4R330A4SC/TUB(PIN		1	1	1	1	1	1	1	1	1					
5	6021050001	VENTIL.EVAPOR.5W ARO/TIRO FORZ		1	1	1	1	1	1	1	1	1	1	1	1	1	1
6	6003010035	REJILLA PROTECCION VENTILADOR		1	1	1	1	1	1	1	1	1	1	1	1	1	1
7	6021350015	TERMOSTATO TERM.REFRIG ID 961F		1	1	1	1	1	1	1	1	1	1	1	1	1	1
8	6021130001	INTERRUPTOR BIPOL.AMB.ON/OFF		1	1	1	1	1	1	1	1	1	1	1	1	1	1
9	6021130010	PILOTO RECTAN.AMBAR SEÑAL LUM.		1	1	1	1	1	1	1	1	1	1	1	1	1	1
13	6003010034	DESAGÜE SAN MIGUEL		1	1	1	1	1	1	1	1	1	1	1	1	1	1
14	6007050015	PATA REGUL. 50X95 BAJOS		4	4	4	4	4	4	4	4	4	4	4	4	4	4
15	M161250002	BASE PATAS MFP 600X100 PINTAD		1	1	1	1	1	1	1	1	1	1	1	1	1	1
16	V169090001	BISAGRA SISTEMA GIRO A IZDA		1		2	1		3	2	1		4	3	2	1	
20	6003010011	FIJACION FRONTI HORIZONTAL		4	8	4	8	12	4	8	12	16	4	8	12	16	20
22	M161130002	FRONTI POSTIZO MFP CAJONES		1	2	1	2	3	1	2	3	4	1	2	3	4	5
23	M109050122	CREMALL.LAT.POST.MFP DCHA.		1	1	1	1	1	1	1	1	1	1	1	1	1	1
23	M109050104	CREMALL.LAT.POST.MFP IZDA.		1	1	1	1	1	1	1	1	1	1	1	1	1	1
24	M109050105	CREMALLERA CENTRAL MFP		1	1	2	2	2	3	3	3	3	4	4	4	4	4
25	M109050153	CREMALLERA MFP-MSP 576X66 MM		4	4	6	6	6	8	8	8	8	10	10	10	10	10
26	6033050006	GUIA DE ACERO L550 (JUEGO)		2	4	2	4	6	2	4	6	8	2	4	6	8	10
26	6033050011	GUIA BAJO GN 1/1 L=549 MM		4		8	4		12	8	4		16	12	8	4	
27	6045010006	BURLETE 400X605 MFP GASTRO		1		2	1		3	2	1		4	3	2	1	
29	M169010012	PUERTA MFP R-7 AP IZDA		1		2	1		3	2	1		4	3	2	1	
29	M169120022	FRENTE CAJÓN MFP 1/2		2	4	2	4	6	2	4	6	8	2	4	6	8	10
30	M109050102	CAJON GASTRO 2º CASO 100 prof			1			1				1					1
33	M181010015	ENCIMERA MFP102		1	1												
33	M181010018	ENCIMERA MFP-237											1	1	1	1	1
33	M181010017	ENCIMERA MFP192							1	1	1	1					
33	M181010016	ENCIMERA MFP147				1	1	1									
35	M109250003	PROTECTOR ENCIMERA 135		1	1												
35	M109250004	PROTECTOR ENCIM. 180				1	1	1									
35	M109250034	PROTECT. ENCIM. 225							1	1	1	1	1	1	1	1	1
35	M109250036	PROTECT. ENCIM. SUPLE. 270											1	1	1	1	1
35	6001050032	AGLOM.2690X670X13 ENC. MFP-270											1	1	1	1	1
36	6001050030	AGLOM.1340X670X13 ENC.MFP-135		1	1												
36	6001050020	AGLOM.2240X670X13 ENC. MFP-225							1	1	1	1					
36	6001050019	AGLOM.1790X670X13 ENC. MFP-180				1	1	1									
37	6013050007	PL.POLIEST.1310X566X30 TIPO IV				1	1	1					1	1	1	1	1
37	6013050005	PL.POLIEST.860X566X30 MM		1	1				2	2	2	2					
38	M109010335	CUADRO DE MANDOS MSN-R R7		1	1	1	1	1	1	1	1	1	1	1	1	1	1
40	M109010150	COST EXT LAD GRUP MFP-R		1	1	1	1	1	1	1	1	1	1	1	1	1	1
41	6027010003	PARRILLA GN 1/1 530x325		1		2	1		3	2	1		4	3	2	1	
48	6021350013	SONDA TERMOST.REF NTC 15KOhm		1	1	1	1	1	1	1	1	1	1	1	1	1	1
51	6045010012	BURLETE 400X280 CAJON 200 MFP							2	4	6	8	2	4	6	8	10
52	M169120005	CAJÓN MFP 1/2 TIRADOR ABS							2	4	6	7	2	4	6	8	9
53	M169120006	CAJÓN MFP 1/2 TIR.ABS LAD EVAP										1					1
54	M109050101	CAJON GASTRO 1º CASO 190 prof							2	4	6	7	2	4	6	8	9
55	6037050002	SOPORTE COST.RODAP.MFP 230X600		1	1	1	1	1	1	1	1	1	1	1	1	1	1
66	6003050001	GAVETA TIRO FORZADO GASTRO		1	1	1	1	1	1	1	1	1	1	1	1	1	1

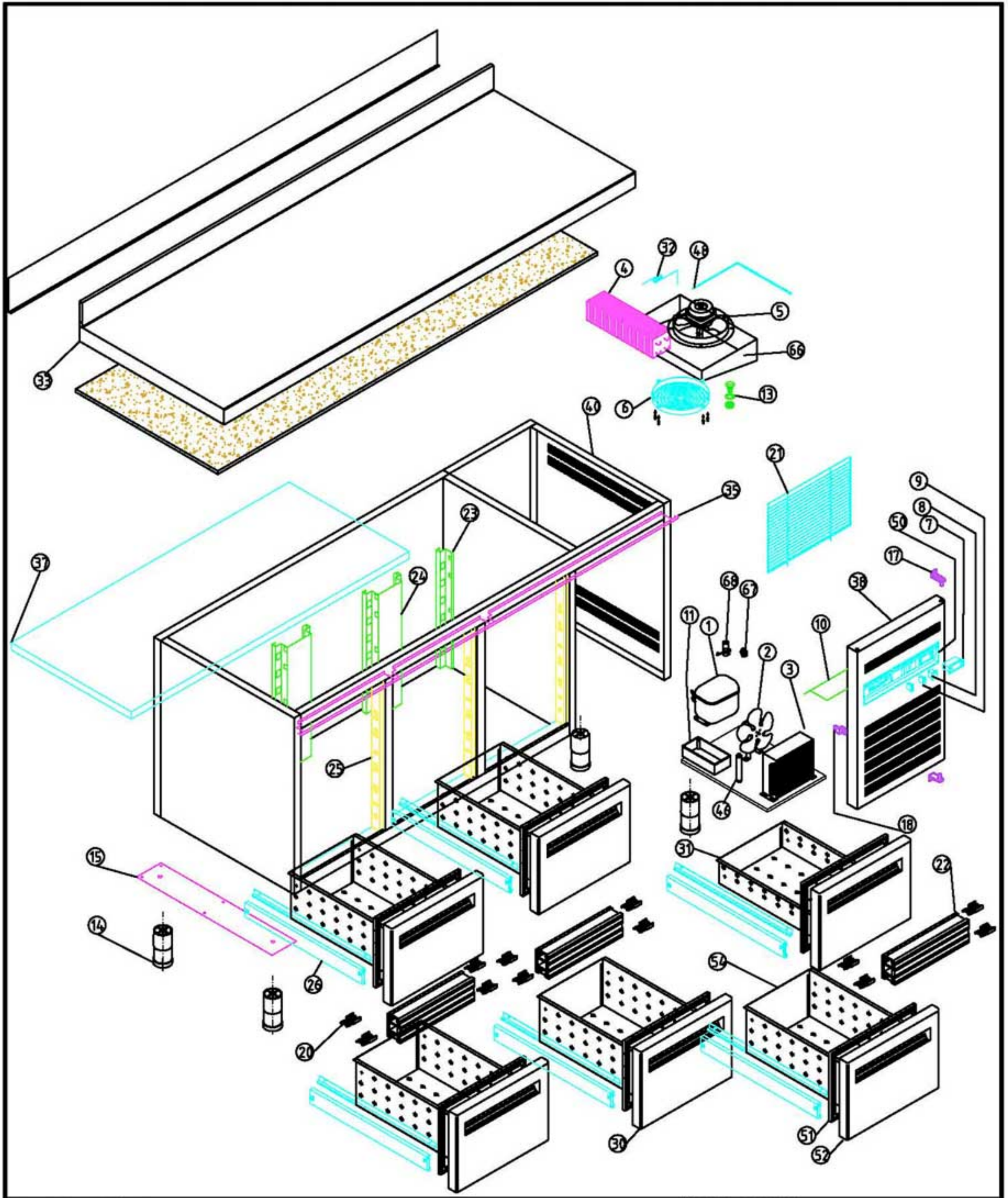

M1 MESAS FRÍAS				COD. PIEZA:
COTAS SIN TOLERANCIA **DIN 7168-f**				SUSTITUYE A: .
ANGULAR	GRADO TOLERANCIA	FINO	MEDIO	GRUESO
	HASTA 10 mm	±1°		±1° 30'
	MAS DE 10 A 50 mm	±30'		±50'
	MAS DE 50 A 120 mm	±20'		±25'
	MAS DE 120 A 400 mm	±10'		±15'
	MAS DE 400 mm	±5'		±10'
LINEAL	GRADO TOLERANCIA	FINO	MEDIO	GRUESO
	HASTA 3 mm	±0,05	±0,10	±0,15
	MAS DE 3 A 6 mm	±0,05	±0,10	±0,20
	MAS DE 6 A 30 mm	±0,10	±0,20	±0,50
	MAS DE 30 A 120 mm	±0,15	±0,30	±0,80
	MAS DE 120 A 400 mm	±0,20	±0,50	±1,20
	MAS DE 400 A 1000 mm	±0,30	±0,80	±2,00
	MAS DE 1000 A 2000 mm	±0,50	±1,20	±3,00

Material:

Acabado:

SUSTITUIDO POR: .

COMÚN A	MODELO	Ud.	MODELO	Ud.	MODELO	Ud.	MODELO	Ud.	MODELO
	MFP-180-6C	1							

A4	Nombre	Fecha	FAGOR FAGOFRI s.a.
Dibujado	MJGG	3-3-03	
Modificado	.	.	
Escala 1:22	RECAMBIOS MFP- CAJONES		Código máquina: