MODULAR

MOD. ECE 10T
EME 10T
EME 10T/S

ED. 01-09
TAV. 2531 224.00A

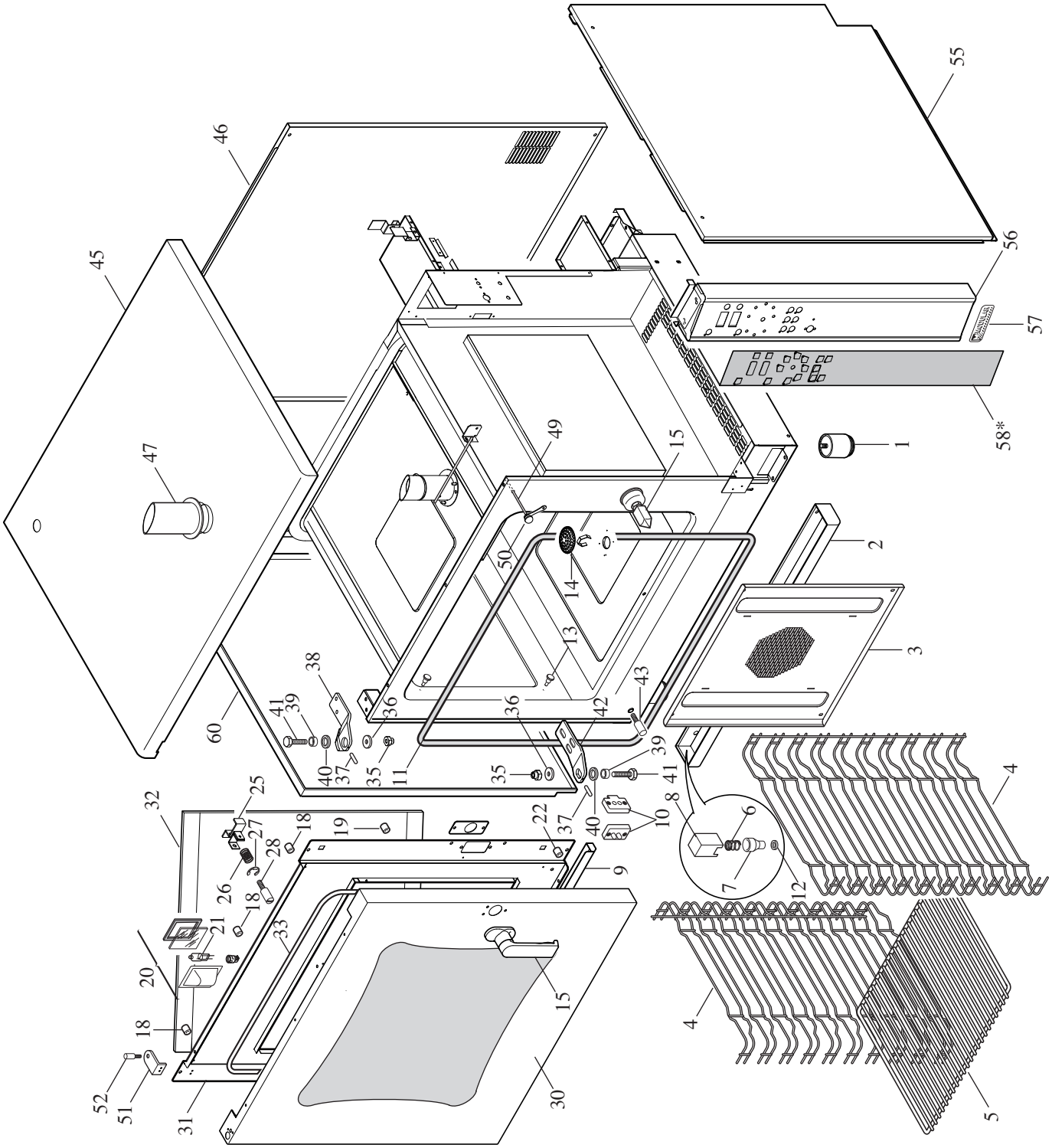

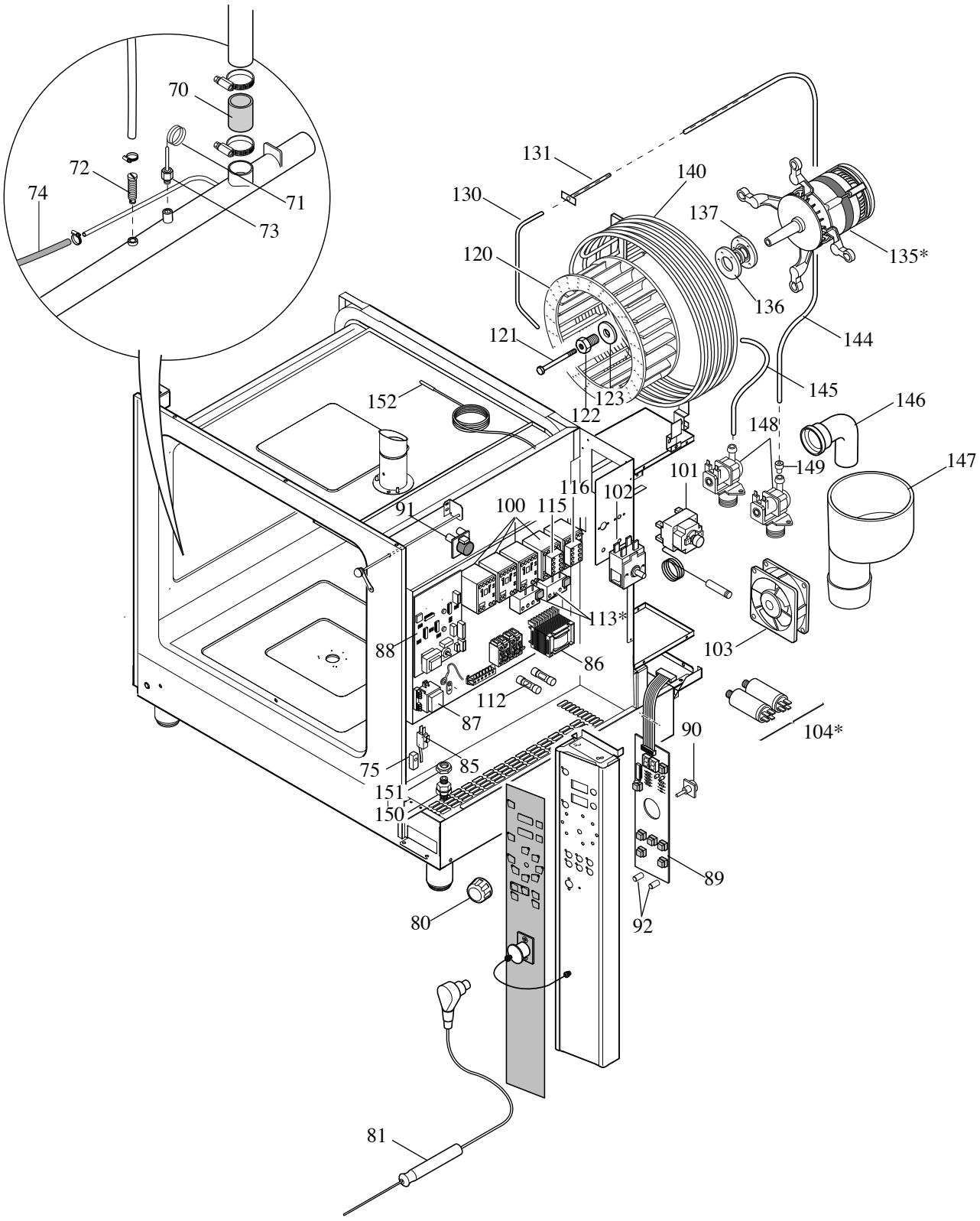
70
72
74
71
73
131
130
140
137
135*
120
136
121
144
123
122
145
152
146
148
149
147
101
116
102
91
100
115
113*
88
86
103
112
87
104*
90
75
85
151
150
89
80
92
81

MODULAR

LISTA RICAMBI

cod. 2531225.00

FORNO ELETTRICO MOD. ECE 10T
EME 10T
EME 10T/S

ED. 01-09

POS.	CODICE	RIF. MODIFICHE	DENOMINAZIONE	PREZZO
1	512.003.00		Ass.piede 1"3/4	
2	511.050.00		Ass.bacinella raccogligocce	
3	522.031.13		Convogliatore forno 10T	
4	583.003.23		Reggigriglie forno 10T	
5	583.004.00		Griglia gn 1/1 m. G 1/1 inox	
6	260.108.00		Molla D.8x L=11,5	
7	541.011.00		Tappo bacinella forni	
8	541.010.00		Boccola guida tappo bacinella	
9	522.046.00		Bacinella raccogligocce porta	
10	561.020.00		Coppia contatti con spessore	
11	552.004.00		Guarnizione facciata forno 10T	
12	0835.17528.1		Guarnizione OR 202	
13	541.003.00		Perno fiss.reggigriglie forno	
14	511.053.00		Ass. filtro foro scarico camera	
15	550.001.00		Chiusura completa porta forno	
18	541.013.00		Distanziale cristallo d.16x18	
19	541.012.00		Distanziale cristallo d.16x8,5	
20	563.001.00		Portalampada	
21	563.003.00		Lampadina alogena 4 12V 20W	
22	531.028.00		Distanziale bacinella porta	
25	521.022.13		Staffa aggancio cristallo	
26	260.000.00		Molla d.8 x L=40	
27	0552.05065,4		Anello arresto radiale 5	
28	541.004.00		Perno aggancio cristallo	
30	511.096.00		Assieme porta forno 10T	
31	511.046.00		Ass.controporta forno 10T	
32	511.098.00		Assieme cristallo 10T	
33	552.005.00		Guarnizione cristallo 10T	
35	541.038.00		Boccola perno porta	
36	541.040.00		Distanziale Porta	
37	0315.04062.4		Vite STE M4x6 AISI 304	
38	511.083.13		Assieme cerniera sup. porta	
39	541.040.13		Distanziale boccola perno	
40	541.039.13		Distanziale regolazione porta	
41	0322.08025.4		Vite TBES M8x25 AISI 304	
42	521.087.13		Cerniera inf. porta	
43	541.027.00		Piolino apertura tappo bacinella	
45	511.033.00		Ass.coperchio elettrico	
46	521.054.00		Schiena forno 10T	
47	511.009.00		Assieme collettore sfiato camera	
49	511.072.00		Ass. leva anter. comando sfiato	

MODULAR

LISTA RICAMBI

cod. 2531225.00

FORNO ELETTRICO MOD. ECE 10T
EME 10T
EME 10T/S

ED. 01-09

POS.	CODICE	RIF. MODIFICHE	DENOMINAZIONE	PREZZO
50	551.003.00		Pomolo a sfera D.20 M5x15	
51	521.023.00		Cerniera cristallo	
52	641.045.00		Piolino di centratura D.8	
55	511.051.00		Assieme fianco dx 10T	
56	511.032.00		Assieme cruscotto 10T	
57	250.389.00		Marchio lenticolare "Modular"	
58	250.450.00		Pellicola serigrafata mod.ECE 10T	
58	250.446.00		Pellicola serigrafata mod.EME 10T	
58	250.435.00		Pellicola serigrafata mod.EME 10T/S	
60	511.052.00		Assieme fianco sx 10T	
70	552.007.00		Manicotto D.30-40L=50	
71	561.015.00		Sonda TR-TP 100 D.4x50	
72	541.009.00		Ugello spruzzatore	
73	671.011.00		Raccordo bicono 4	
74	552.006.00		Manicotto D.12-19 L=250	
75	461.043.00		Magnete 24x12x5	
80	551.001.00		Manopola forno D.P6 L=18,5	
81	561.017.00		Sonda spilloneL=1,1 c/com.M90	
85	412.075.00		Assieme microporta	
86	561.006.00		Trasformatore lampade 230/12V 40VA	
87	561.005.00		Trasformatore scheda 230/12V 10VA	
88	561.001.00		Scheda madre forno	
89	561.002.00		Scheda tastiera forno	
90	561..003.00		Encoder scheda	
91	561.004.00		Buzzer	
92	551.005.00		Distanziale supp. scheda tastiera	
100	561.026.00		Contattore27A230-50/60Hz	
101	561.022.00		Termostato sicurezza a bottone 360°	
102	561.024.00		Termostato sicurezza comandi 70°	
103	764.055.00		Ventilatore	
104*	564.035.00		Condensat. 50mf400V ECE 10T-EME 10T	
104*	564.037.00		Condensatore 16mf400V EME 10T/S	
104*	564.032.00		Condensatore 30mf450V EME10T/S	
112	561.034.00		Fusibile 5x20T 2A 250V	
113*	561.030.00		Rele' termico TA25DU 1,8 1,3-1,8A (6-10T/S)	
113*	561.032.00		Rele' termico TA25DU 4,0 2,8-4A (6-10T/S)	
113*	561.025.00		Rele' termico TA25DU 4,0 5A (6-10T)	
115	561.027.00		Blocchetto contatti CA 5-01 NC	
116	561.028.00		Blocchetto contatti CA 5-10 NO	
120	544.014.00		Ventola D.300x100/20 pale piane tr.	
121	0300.06055.4		Vite TE M6X55 AISI 304	

MODULAR

LISTA RICAMBI

cod. 2531225.00

FORNO ELETTRICO MOD. ECE 10T
EME 10T
EME 10T/S

ED. 01-09

POS.	CODICE	RIF. MODIFICHE	DENOMINAZIONE	PREZZO
122	541.023.00		Vite TE M12X1,5 sx AISI 304	
123	541.024.00		ROSETTA D. 28X12,5	
130	531.022.00		Pipa imissione acqua	
131	511.040.00		Assieme tubo imissione acqua	
135*	564.017.00		Motore monof. Bidirez,4P-0,75kW(ECE-EME10T)	
135*	564.018.00		Motore monof. Bidirez,100/4-6P 0,75 kW (EME10T/S)	
136	541.007.00		Flangia per albero D.24	
137	552.003.00		Guarnizione Radiamatic 24x46x4	
140	565.002.00		Resist. forno convez. 15kW 230V	
144	552.009.00		Tubo gomma carico acqua	
145	552.008.00		Tubo gomma abbattimento L=800	
146	551.007.00		Curva di scarico D. 40 A87°	
147	551.008.00		Imbuto scarico forno 50/110	
148	462.000.00		Elettrovalvola 1E-1U-180° 220V-50Hz	
149	462.017.00		Riduttore di portata L/1' 0,1	
150	963.000.00		Pressacavo U-TEC 29	
151	963.001.00		Controdado PG 29	
152	561.016.00		Sonda TR-PT 100 D.3x30 M10x1	