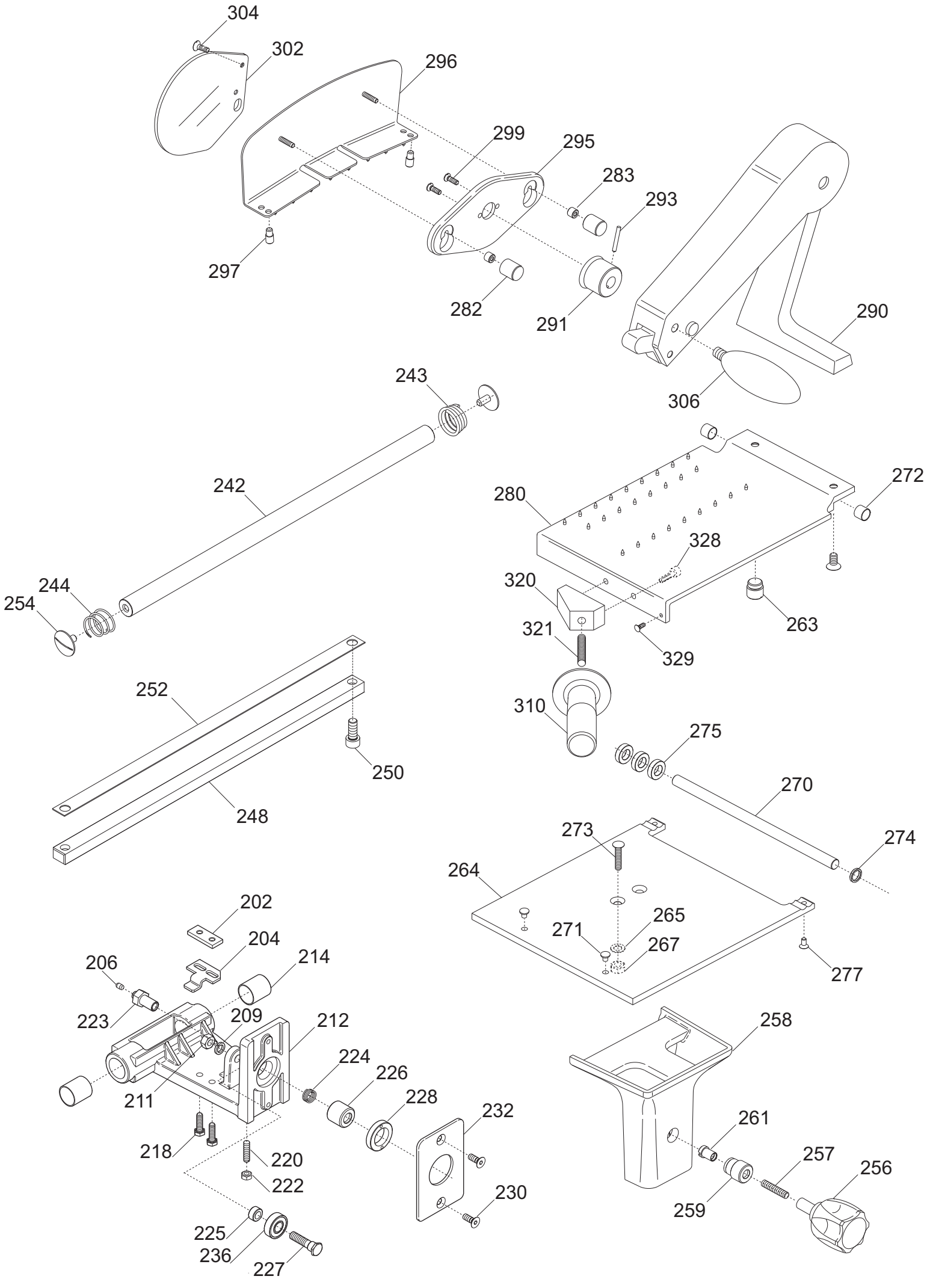
304
302
296
299
295
283
293
297
282
291
290
306
243
242
244
254
280
272
328
320
263
321
329
310
252
250
275
270
248
273
274
264
265
271
267
277
202
204
214
206
223
209
212
224
226
228
232
211
218
220
222
230
225
236
227
258
261
257
256
259

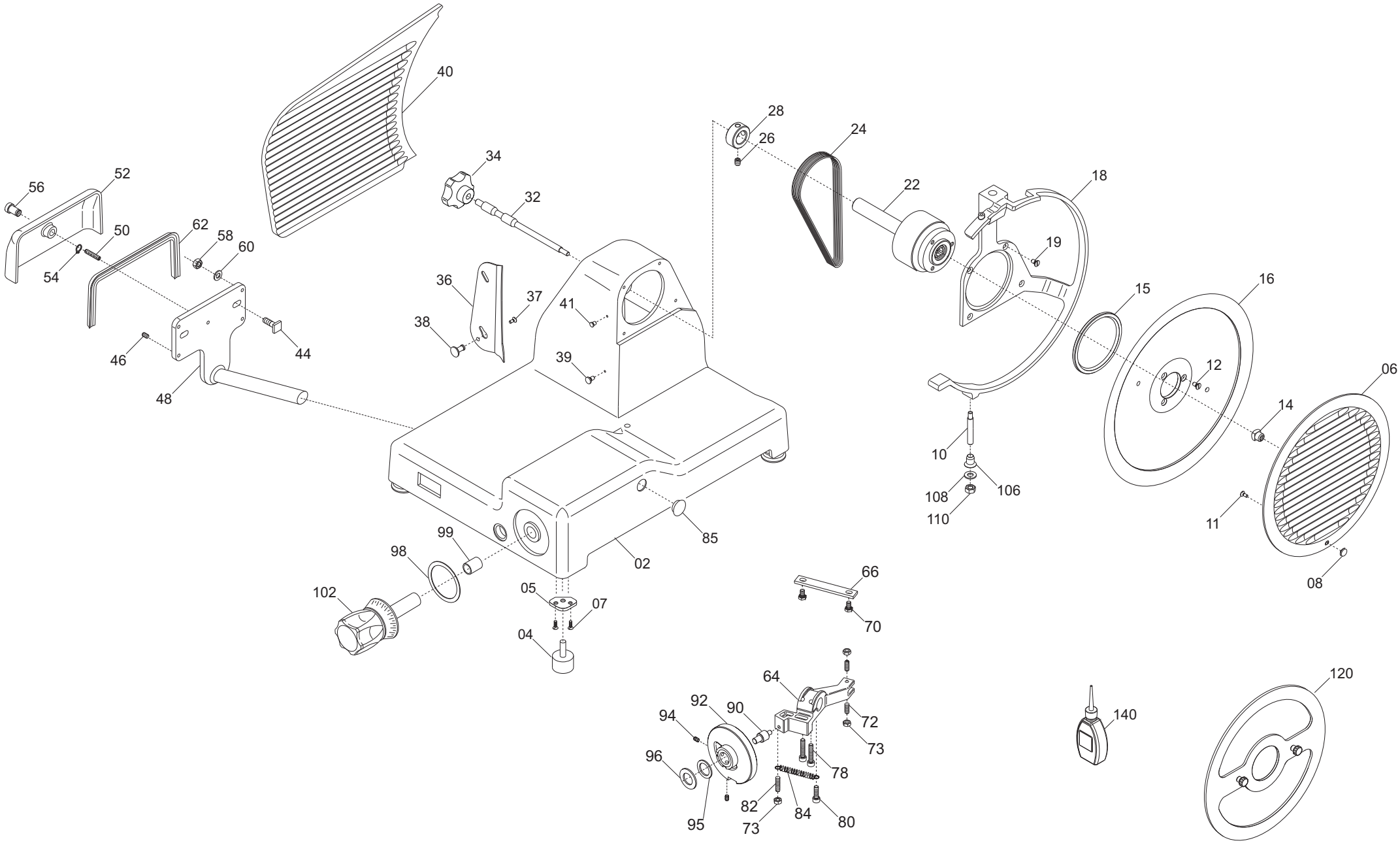
40
34
32
56
52
50
62
58
60
54
36
37
38
41
39
46
44
48
28
26
24
22
18
19
15
16
12
14
06
10
108
106
110
11
08
99
98
102
05
07
04
85
02
66
70
64
92
90
94
96
95
73
78
82
84
80
72
73
140
120

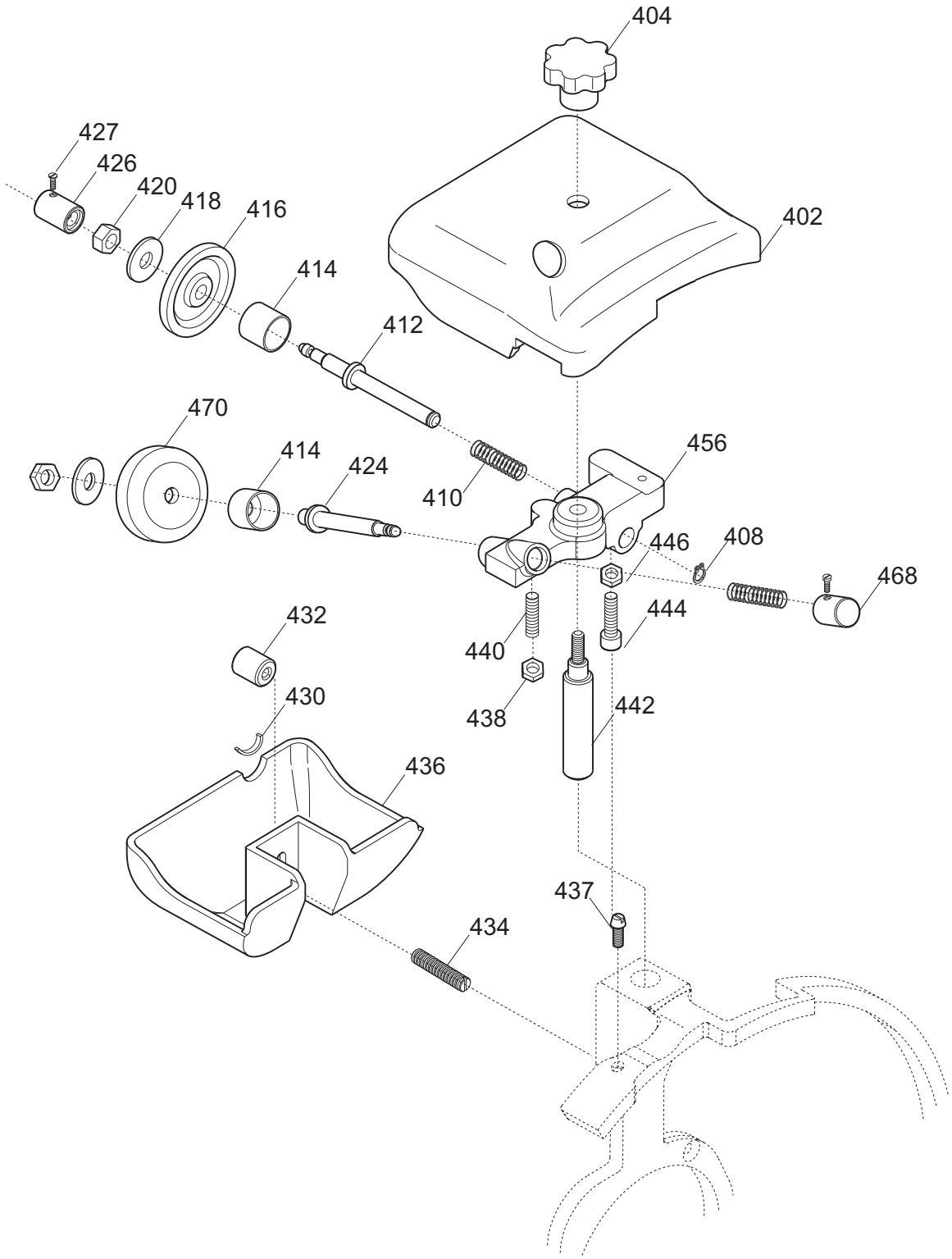
404
427
426
420
418
416
414
412
402
470
414
424
410
456
446
408
468
432
440
444
430
438
442
436
437
434

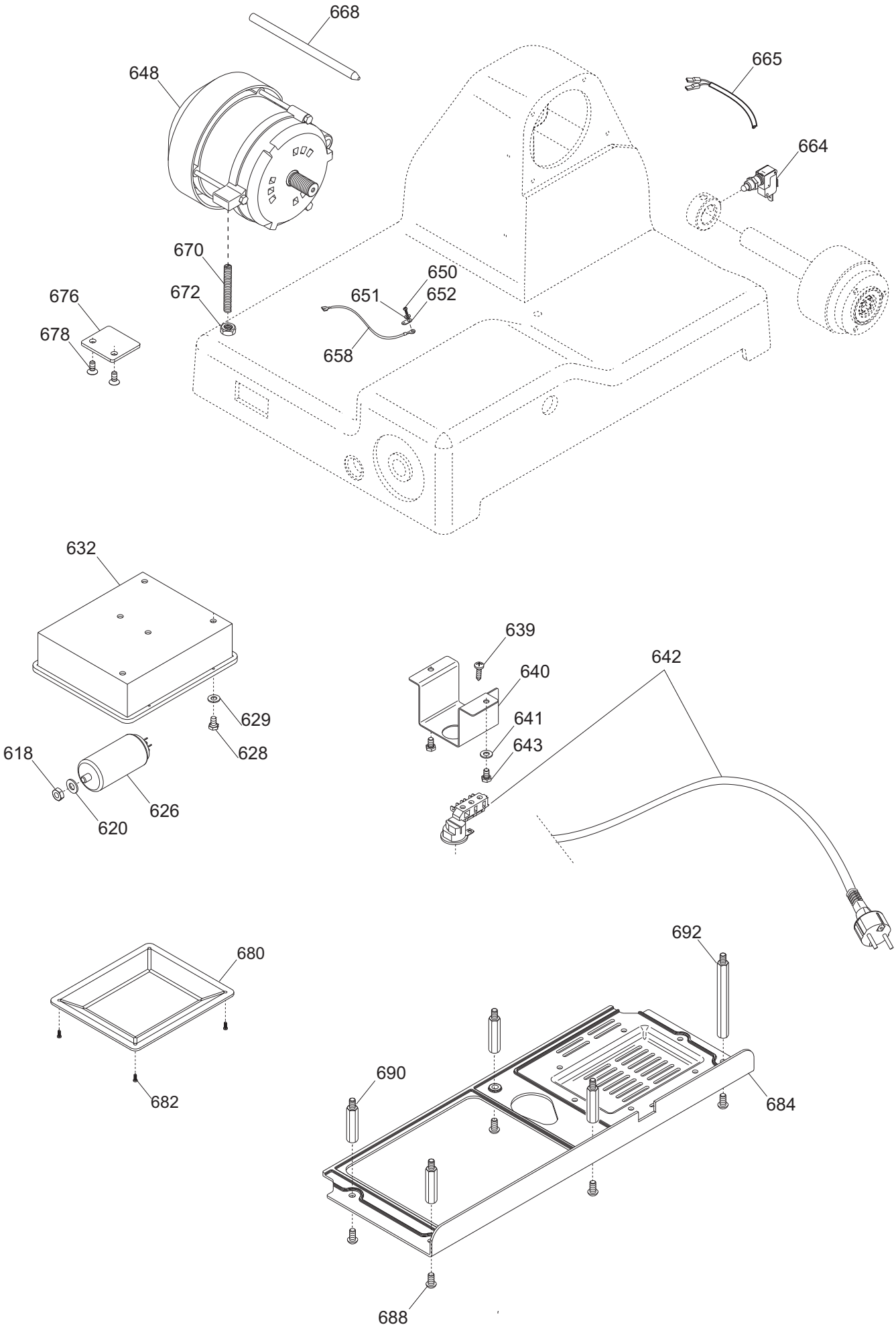
668
648
665
664
670
650
676
672
651
652
678
658
632
639
640
642
629
641
643
628
618
626
620
680
692
690
684
682
688

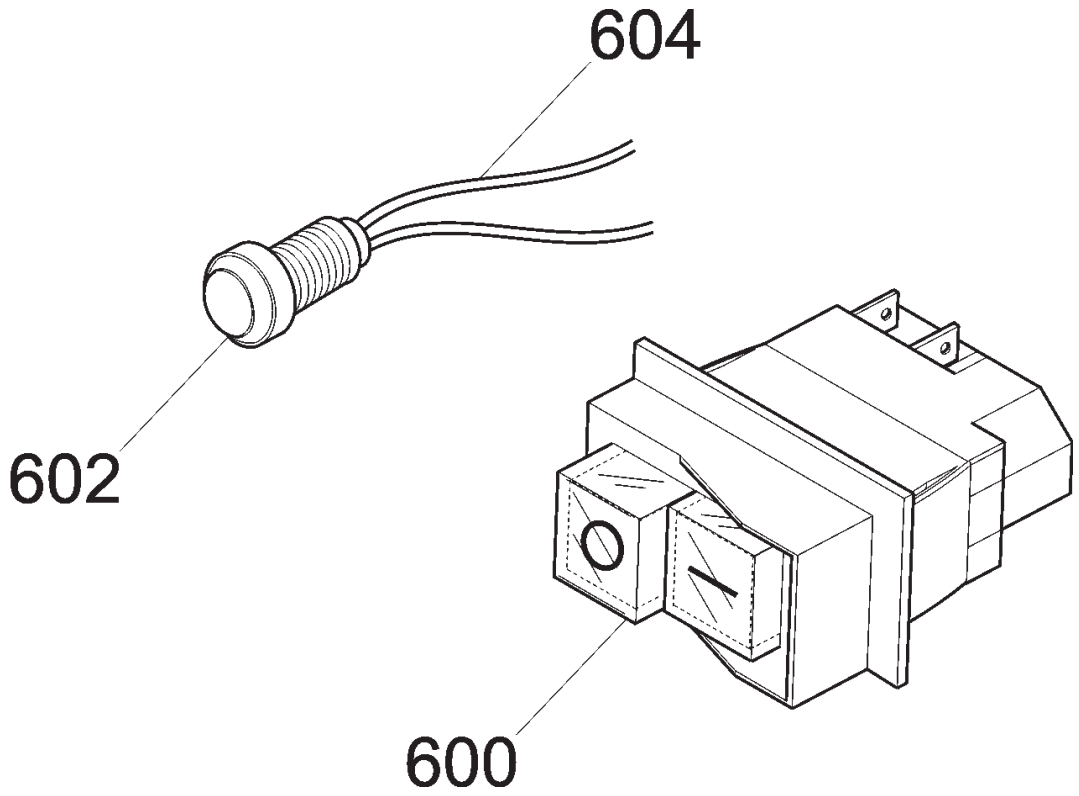
604
602
600

GIOTTO 275 BS CE

Rifer	Nome prodotto	Codice
600	INTERRUTTORE + BOBINA V.230 MN	19410152
602	SPIA UNIFICATA 220-380 VOLT	19410406
604	CAVETTO PROLUNGA LAMPADA SPIA	19410750
2	CASSA 250-275-300 GTT OSS	19510120
4	PARAC.PIEDINO D.25X20-M6X18 CNV	19560161
5	PIASTRINA PIEDINI CNV	19540670
6	VELA 275 GTT CE OSSIDATA	19510326
8	POMELLO PARAL. 350-385 LNR LAV.	19021156
10	PERNO X ANELLO PLD 330 - CNV 250	19534076
14	QUADRETTO PARALAMA MRR	19530901
16	LAMA 275 - 40/3/218 NAZ. F.ESTR.	18275403218F
22	PULEG.PRES.MONT.GTT. 250-300	19700320
24	CINGH.PIAT.GTT TB2 480 X 8	19310220
28	ANELLO PORTA MICRO 250-330	19540905
32	TIRANTE PARALAMA GTT 250-300	19530525
34	MANOPOLA TIR.PAR. M8 5 LOB GRIGIA	19564023
36	PARAFETTA ACCIAIO GTT 275	19531037
37	VITE INOX PARAFETTA 300:385	19335011
38	POMELLO PARALAMA _ LAV	19021110
39	PRIGIONIERO PARAF.LNR MNZ 250/385	19336052
44	VITE BLOCC.VELA M8 X 24 MRR.300 SV	193350032
48	PERNO MOV.+SUPP.VELA IX.GTT	19530725
52	COP.SUP.VELA 300 PLD OSS	19512260
56	MANOP.IX.COPERC.SUPP.VELA LNR	19335021
62	GUARN. COPER.SUP.VELA PLD 300	19563060
64	MOVIMENTO VELA PLD 300 LAVORATO	19500150
66	PIASTRINA MOV. 300-370 ZINCATA	19540609
72	PRIGIONIERO M6 X 17 OTTONE MRR.300V	19337032
82	PRIGIONIERO 6 X 25 OTTONE	19337002
84	MOLLA MOVIMENTO PLD 300	19390760
85	TAPPO X MOVIMENTO CNV-PLD	19536040
90	RULLINO MOVIMENTO PLD DAL 08	19336073.08
92	CAMMA PLD CNV LAV.	19563560LV
95	RONDELLA A SPESSORE CUSCINETTO	19346015
96	RONDELLA ONDULATA 19	19342006
98	RONDELLA PLEX MAN.NUM.300-370	19562150
99	BOCCOLE AUTOLUBR.18.20.20	19324108
102	MANOP.NUMER.PLD-MNT-CNV L.53 GRIGIA	19564035
106	GHIERA SUPP ANELLO MRR 250 SG	19534062
120	DISCO ESTRATTORE LAMA PER 275	19702506
140	AMPOLLA X OLIO PIENA	19563008
202	PIAST. SGANCIO CARR. GTT CE	19533225
204	PIAST. SGANCIO FILET.AFF.CE	19533200
206	PUNTALE SGANCIO 300-385 CE	19565001
212	CARRELLO CNV 250 BRONZ. LAV.PFUS	19500540
223	PERNO PER SGANC. 220-250 CE	19534034
224	MOLLA PER SGANCIO 220-250 CE	19390600

226	BUSSOLA FIL.X SGANC.220-250 CE	19534024
227	PERNO CUSCINETTO 250-330	19540805
228	GHIERA FILET.ESTER. 220-250 CE	19534029
232	PIASTRINA CARRELLO CNV CE	19533040
236	CUSCINETTO CARR. 6000 2RS R11	19320154
242	BARRA TONDA CARR. CNV 250-300	19530640
244	MOLLA BARRA TONDA 300 MRR SV CE	19390134
246	MOLLA BARRA TONDA 300 MRR SV	19390132
248	BARRA QUADRA CNV	19540140
252	PIASTRINA TEMPR. CNV	19530840
254	VITE T.26 BARRA TONDA	19335002
256	MANOPOLA TIR.PAR. M8 5 LOB GRIGIA	19564023
258	GAMBO GTT 250-275-300 OSSIDATO	19510625
259	BUSSOLA INOX GAMBO CNV	1953401640
261	BUSS.FRES FERMA MAN. CNV	19534012
263	TAPPO X PIATTO BS MRR 300 SV	19536034
264	PIATTO MRR. 250-300 SV OSSIDATO	19510410
270	ASTINA PRESSAMERCE MRR SV 250/300	19530410
272	BOCCOLE AUTOLUBR.12.14.12 DAL 01	19324102
273	VITE BLOCCAG.PIATTO MNT 300	19335044
274	RONDELLA DISTANZ. PIATTO BS GTT	19563261
275	ANELLO PARACOLPO PIATTO BS GTT	19563260
280	SCORREV. 250-300 MRR SV OSSIDATA	19511610
282	MANOPOLA X STAFFA LNR BS2 350-385	19335256
290	BRACCIO MONTATO SPECIAL.SV 300	19700119
296	STAFFA+PUNT.LNR BS1 350/385	19700146
297	PARAC.P.MERCE BRACCIO SPE D8,5XHT10	19563207
302	PARAMANO BRACCIO SPECIALE VAS	19562376
306	MAN.OVAL P.MERCE C/BUSS.M10 GRIGIA	19564032
310	MAN. A VOLANO PRESSAM GRIGIA	19564021
320	BLOCCH.IMPUG.LNR+VAS DAL 04	19525052
329	FERMO X PIATTO MRR BS SV 300	19540832
-	AFFILAT.INC. CNV 250	19800040
402	CAPPOTT. 250 CNV CE OSSIDATA	19511240C
404	MANOPOLA TIR.PAR.M6 5L MRR GRIGIA	19564029
410	MOLLA PERNI AFF.+SBAV. 250-300	19390303
412	PERNO SBAVATURA 250:300	19540703
416	MOLA SB.220 D.40 H.8 F.6	19300201
424	PERNO AFFILATURA 250:300	19540704
426	PULSANTE SBAVATURA 250:300	19550203
427	VITE BLOC.PULSANTE AFF.250-370	19335025
430	GOMMINO ANTIVIBRANTE CAPP. LNR	19560152
432	MANOP.IX.VASCHETTA AFF. CNV	19335022
436	VASC.AFF. CNV OSSIDATA	19511241C
437	VITE RISCONT.CONICA ANELLO DAL 09	19336055.09
442	PERNO COL.AFFILATOIO CNV 250-300	19540440
444	CAPPUCCIO RISCONT.AFFIL. DAL 09	19336056.09
456	CORPO AF.220-300 MRR VERT LAV	19021332
468	PULSANTE AFFILATURA 250-300	19550202
470	MOLA AF.220 D.40 H.11 F.6	19300101

626	CONDENSATORE MRR 8UF CODOLO M8	19410301
632	SCATOLA RELAIS DAL 09	19563127.09
641	PIASTRINA AD U P.CAVO CNV 250-300	19541741
648	MOT.MRR 300 G. C.PIATTA MN 230-50	19400130
652	TARGHETTA MASSA TERRA	19420177
658	CAVETTO MASSA TERRA 300-385 UL	19410739
664	MICRO INTERRUTT.MN X AFFETTATR	19410201
668	PERNO MOTORE MRR 300 SV	19540532
676	STAFFA TIR. MOTORE GTT 250	19540320
680	COPERCHIO SCATOLA DAL 09	19563148.09
684	COPERTURA INFERIORE CNV	19563140
690	PERNO ESAG.SUP.MOTORE GTT	19540720
692	PERNO ESAG.SUP. COPER. CNV	19540740