600A
600B

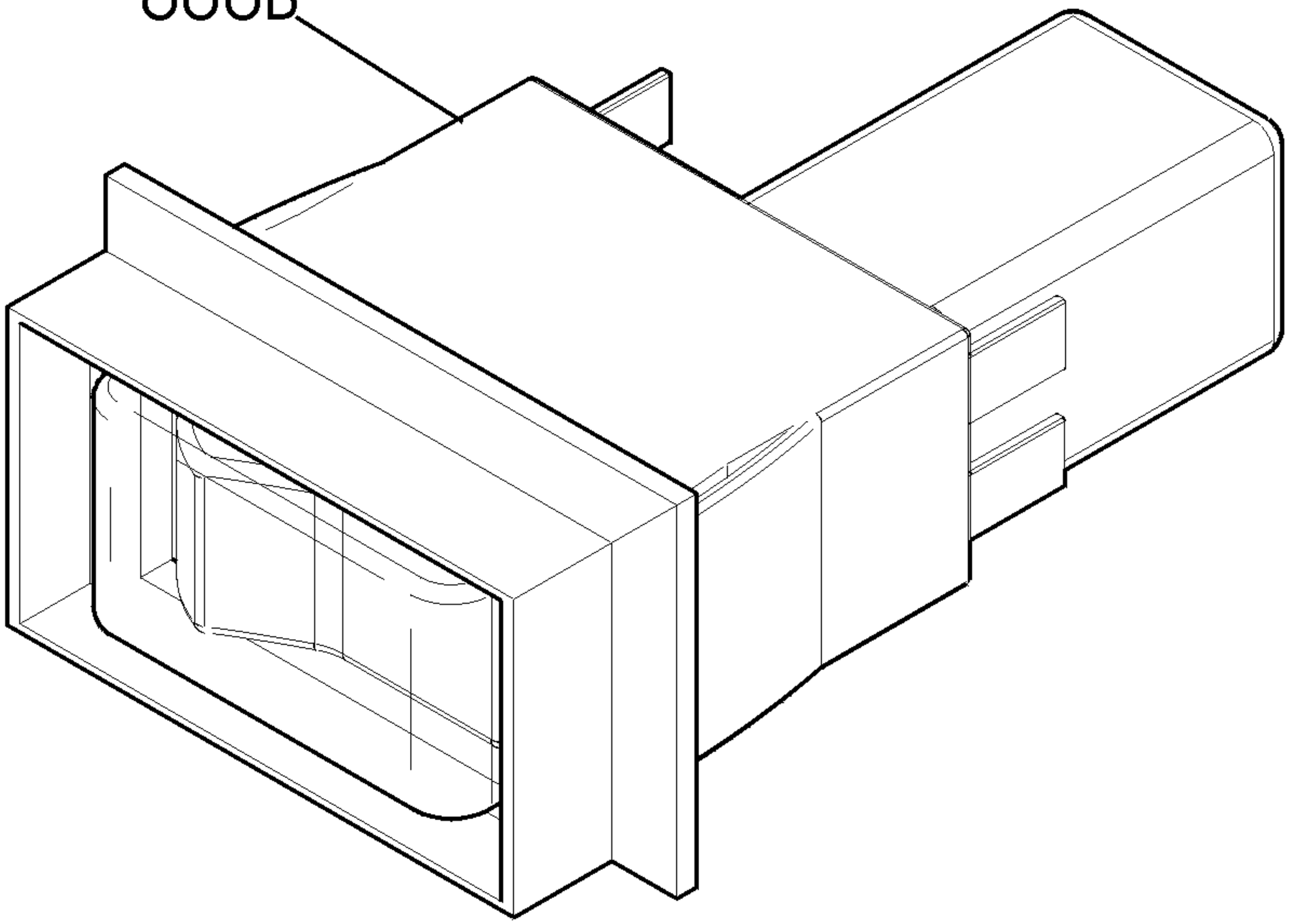

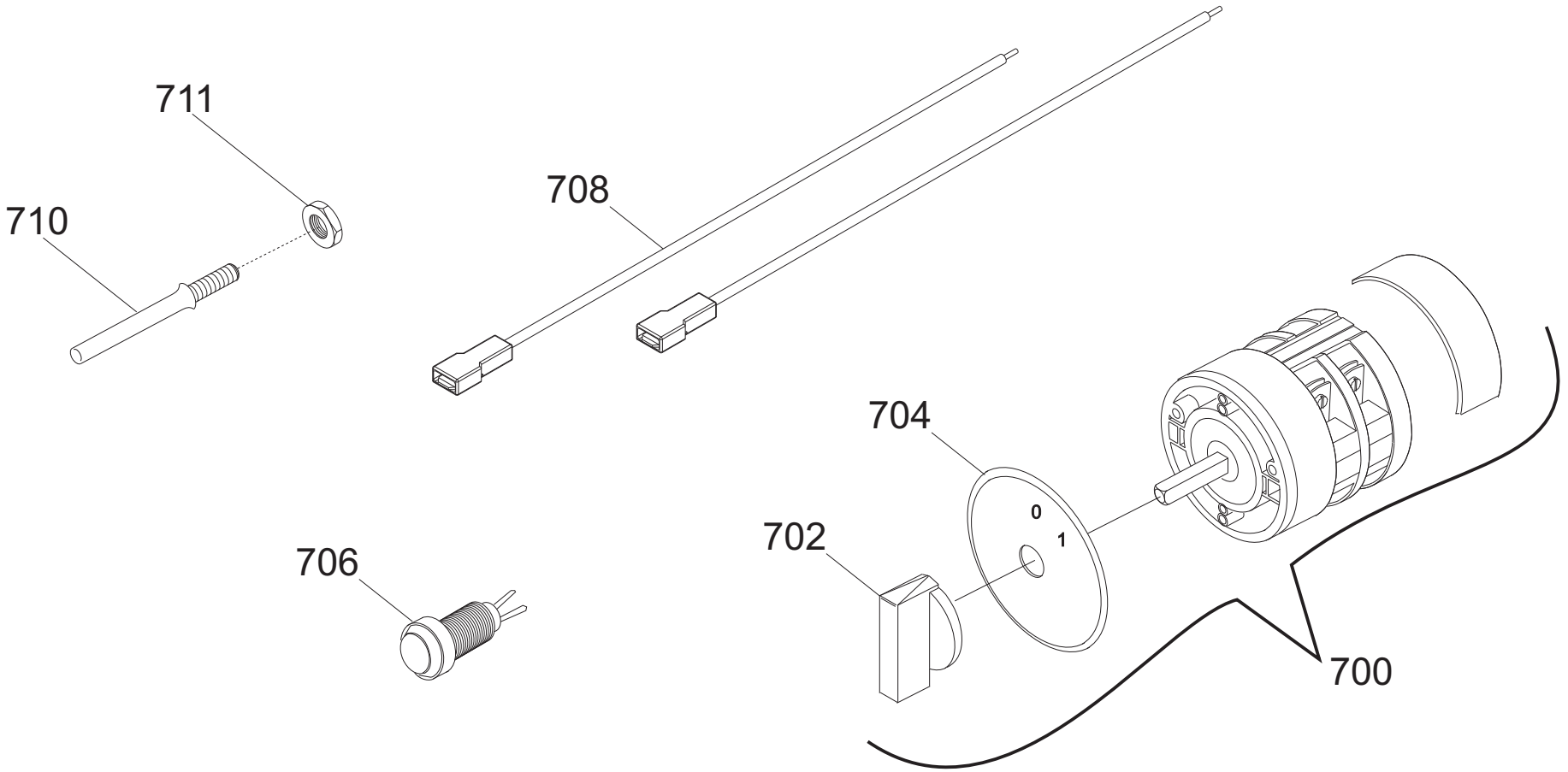
711
710
708
704
0
1
702
706
700

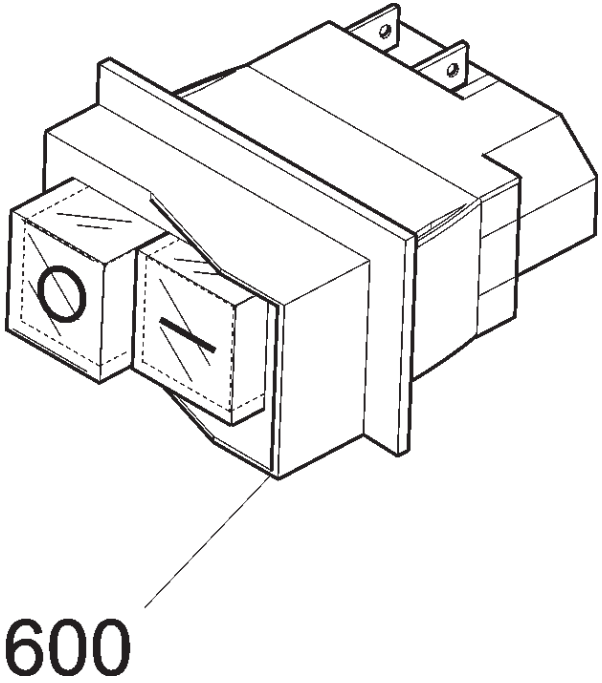
O
I
600

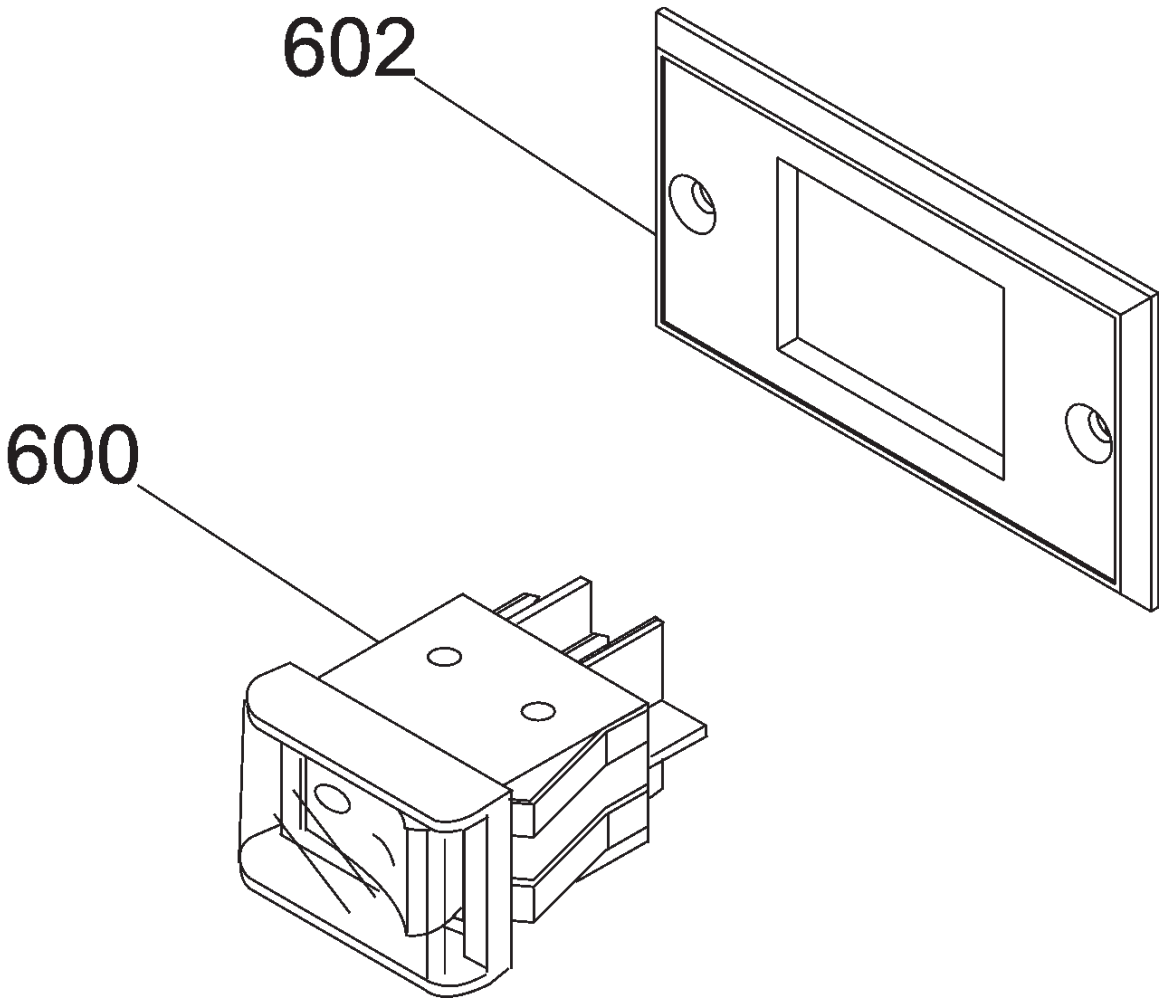
602
600

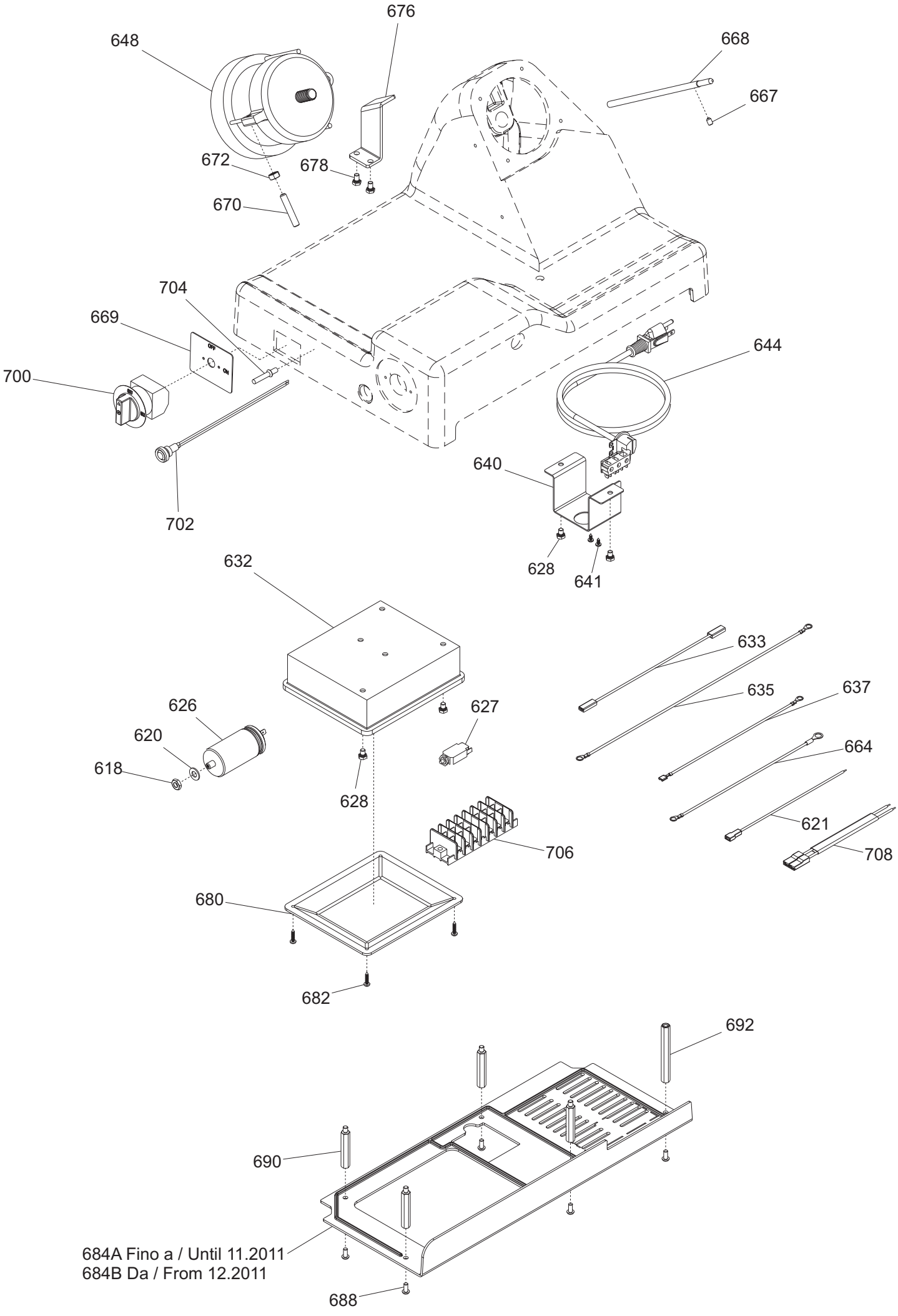
676
648
668
667
672
678
670
704
669
700
644
640
702
628
641
632
633
635
637
626
627
620
664
618
628
621
706
708
680
682
692
690
684A Fino a / Until 11.2011
684B Da / From 12.2011
688

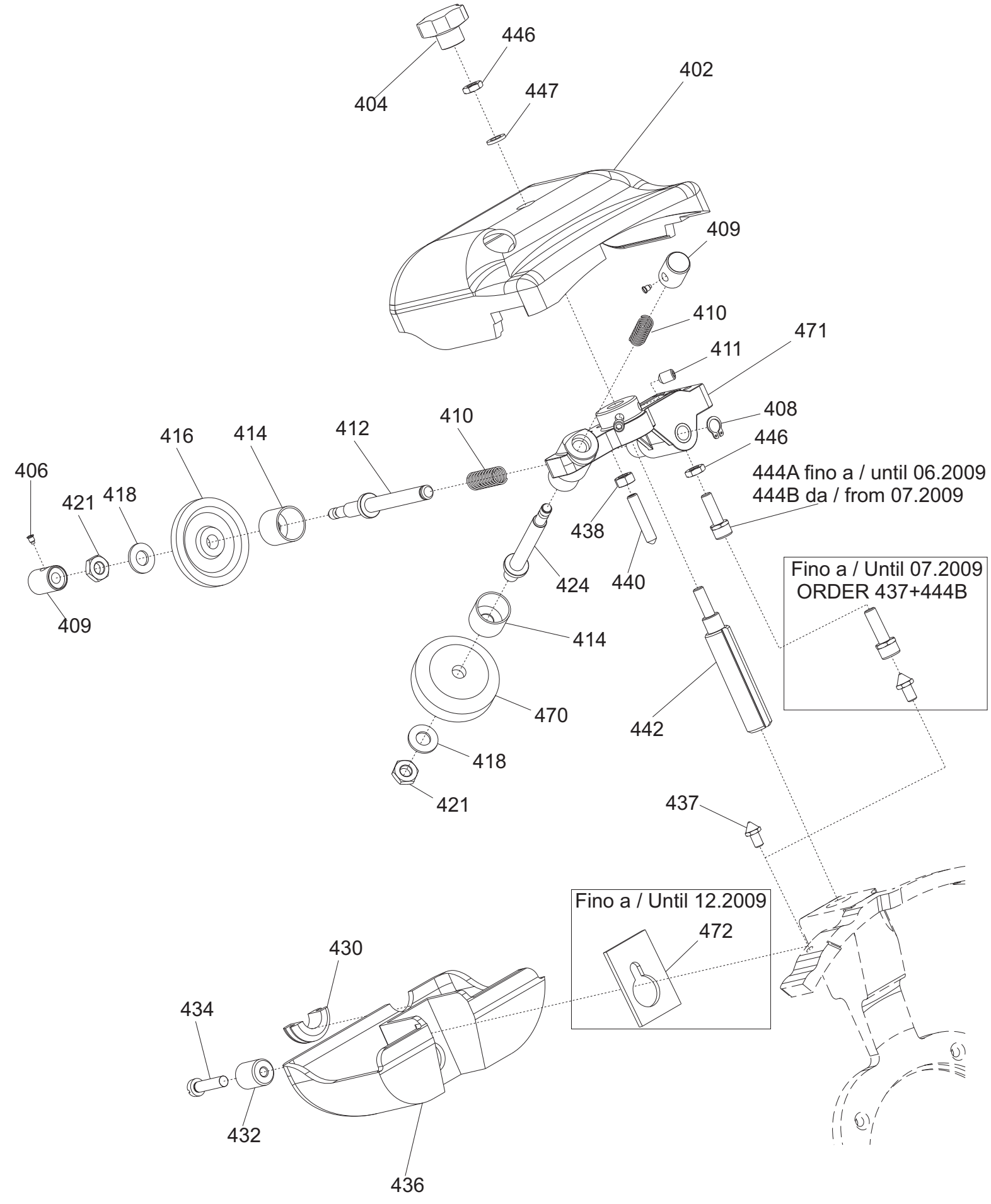
446
404
447
402
409
410
471
411
408
446
410
412
414
416
406
421
418
409
444A fino a / until 06.2009
444B da / from 07.2009
438
424
440
Fino a / Until 07.2009
ORDER 437+444B
414
470
442
418
421
437
Fino a / Until 12.2009
472
430
434
432
436

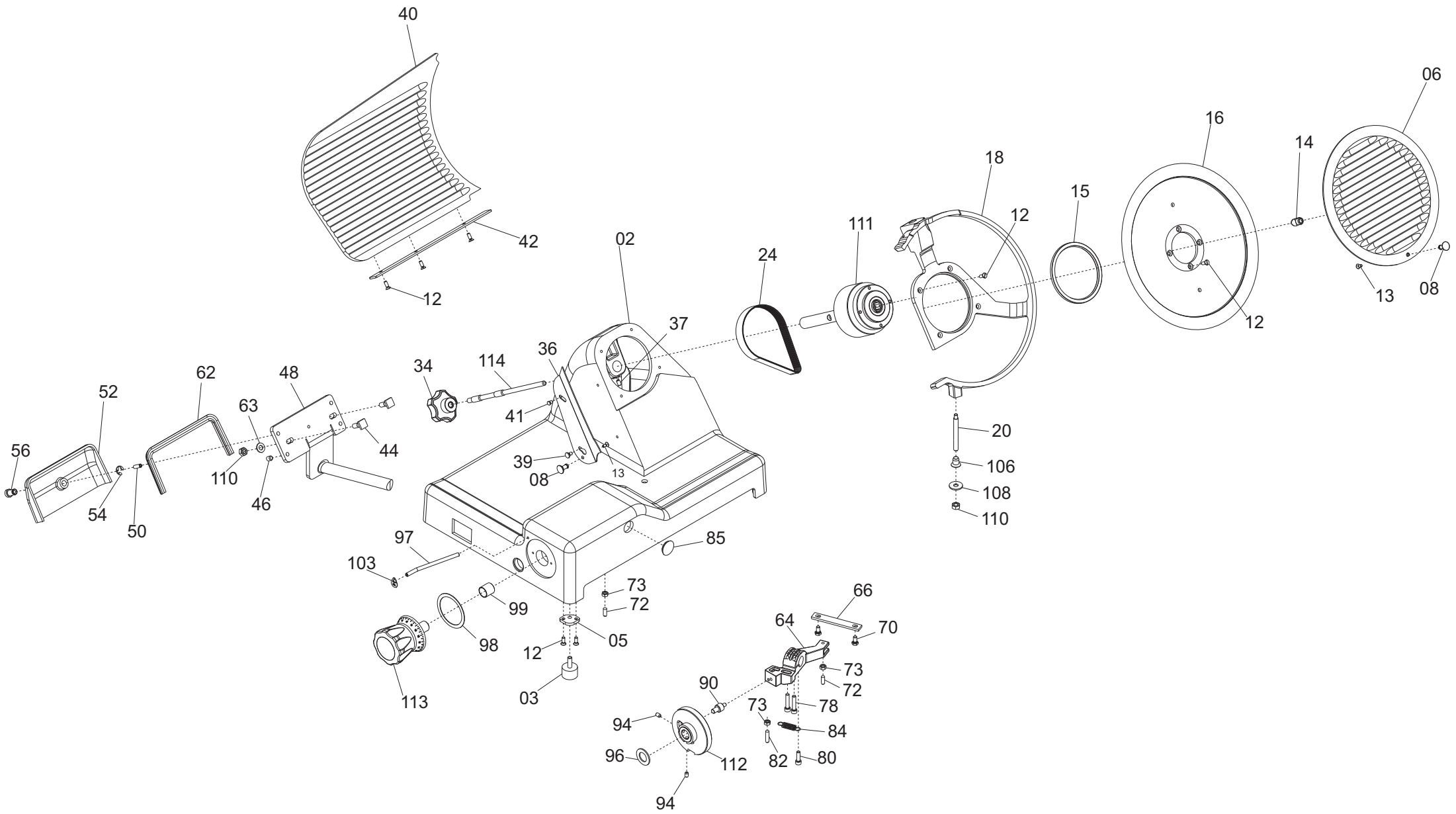
40
42
12
02
24
111
18
12
15
16
14
06
13
08
12
37
36
34
114
41
39
08
13
48
62
52
63
56
54
50
110
46
44
20
106
108
110
97
103
85
73
72
99
98
12
05
03
113
66
64
70
73
72
90
73
78
84
94
96
112
82
80
94

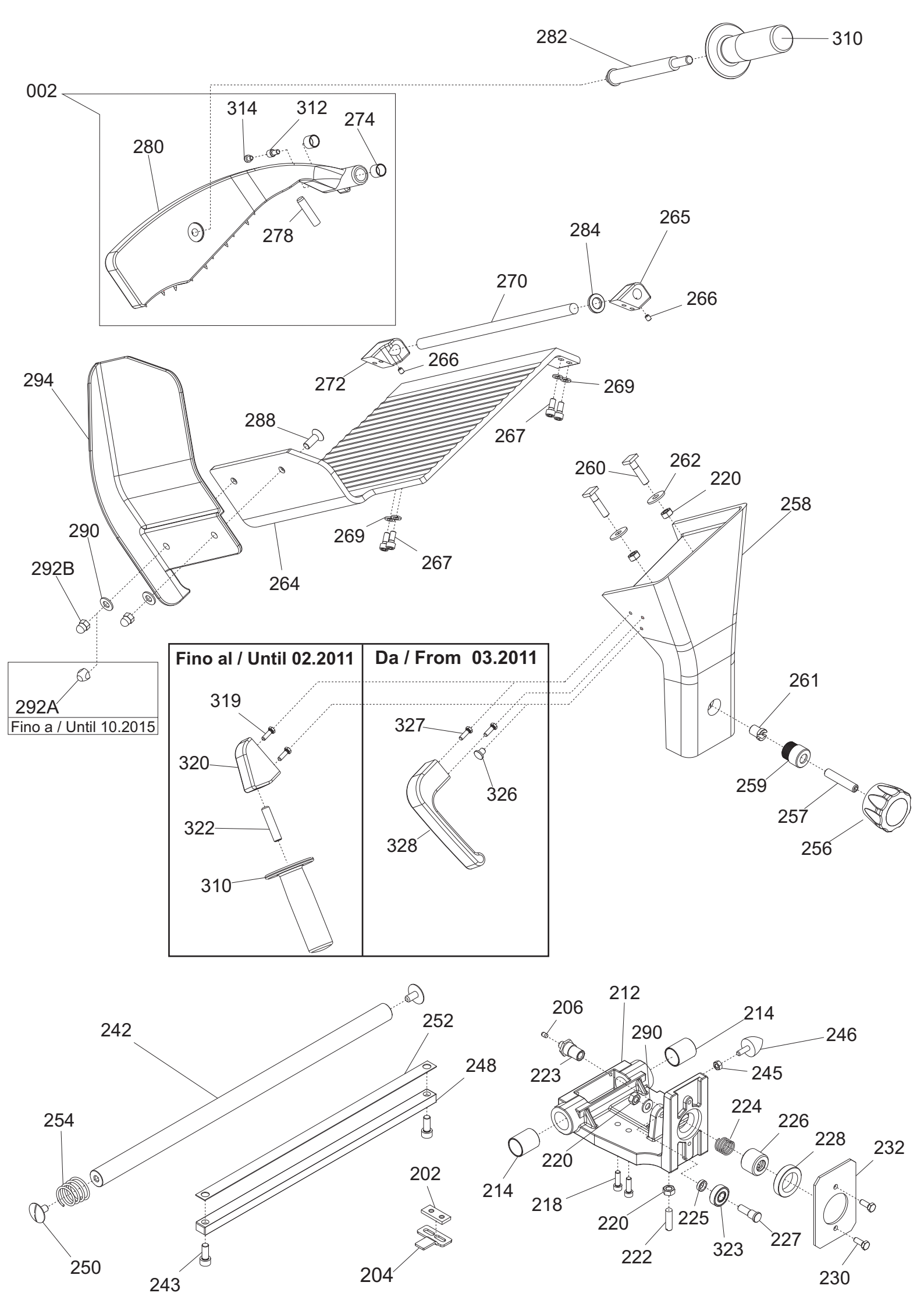

282
310
002
314
312
274
280
278
284
265
270
266
266
272
269
294
288
267
260
262
220
258
290
269
267
292B
264
292A
Fino a / Until 10.2015
Fino al / Until 02.2011
Da / From 03.2011
319
327
261
320
326
259
322
328
257
310
256
242
252
206
212
214
290
246
248
223
245
254
224
226
228
232
220
202
214
218
220
225
227
250
222
323
243
204
230

PALLADIO 300 UL TAV. UNICA

Riferiment	Nome prodotto	Codice
600	INT. MN COMELUX 401/L CON PROT	19410102
602	SUPPORTO INTERRUTTORE MRR NEW	19563171
600A	INTERRUTTORE WEBER 230 VOLT	19410155
600B	INTERRUTTORE + BOBINA V.110	19410158
600	INTERRUTTORE + BOBINA V.110	19410158
700	INTERR. MN BREMAS. ROTATIVO	19410160
702	SPIA UNIFICATA 110-UL VOLT	19410405
704	PIOLINO MANOPOLA UL	19531370
706	DADO ES. DIN 439 M 6 BASSO	IX2439006
2	CASSA 300-330-350 PLD OSS	19510160
3	PARAC.PIEDINO D.30X20-M8X23	19560156
5	PIASTRINA PIEDINI PLD 300	19540660
6	INT.LAMA 300 PLD+MNT Y09 H.8 OSSID.	19510240
8	POMELLO PARALAMA _ LAV	19021110
12	VITE TSP- DIN 963 M 5X14	IX2963005014
13	VITE TSP- DIN 963 M 4X10	IX2963004010
14	QUADRETTO PARALAMA 250-330	19530905
15	ANELLO TENUTA 95X110X6 SC NBR	195621360
16	LAMA 300 - 57/4/254 NAZ. F.ESTR.	18300574254F
18	AN.PR.LAMA 300 PLD	19513060
20	PERNO X ANELLO PLD 300	19534075
24	CINGH.PIAT.SG 300 TB2 380 X 10	19310207
34	MANOPOLA TIR.PAR. M8 5 LOB GRIGIA	19564023
36	PARAFETTA PLD LAMA 300	19531040
37	VITE SENZA TESTA DIN 916 M 6X10 NE	NE0916006010
39	VITE INOX PARAFETTA 300:385	19335011
40	VELA 300 PLD OSSIDATA	19510360
41	PRIGIONIERO PARAF.LNR MNZ 250/385	19336052
44	VITE BLOCC.VELA TQ 8 X 29 PLD 300	193350055
46	VITE SENZA TESTA DIN 913 M 8X10 CE	IX2913008010
48	PERNO MOV.+SUPP.VELA IX.PLD	19530760
50	VITE SENZA TESTA DIN 913 M 6X20 CE	IX2913006020
52	COP.SUP.VELA 300 PLD OSS	19512260
54	ANELLO RADIALE DIN 6799 M8	IX26799008
56	MANOP.IX.COPERC.SUPP.VELA LNR	19335021
62	GUARN. COPER.SUP.VELA PLD 300	19563060
63	RONDELLA PIANA DIN 125 D 8	IX2125008
64	MOVIMENTO VELA PLD 300 LAVORATO	19500150
66	PIASTRINA MOV. 300-370 ZINCATA	19540609
70	VITE TE DIN 933 M 6X12 T.F.	IX2933006012
72	PRIGIONIERO M6 X 17 OTTONE MRR.300V	19337032
73	DADO ES. DIN 934 M 6	IX2934006
78	VITE TCEI DIN 912 M 6X30	IX2912006030
80	VITE TCEI DIN 912 M 6X20	IX2912006020
82	PRIGIONIERO 6 X 25 OTTONE	19337002
84	MOLLA MOVIMENTO PLD 300	19390760
85	TAPPO X MOVIMENTO CNV-PLD	19536040

90	RULLINO MOVIMENTO PLD DAL 08	19336073.08
94	VITE SENZA TESTA DIN 916 M 6X8 NE	NE0916006008
96	RONDELLA ONDULATA 19	19342006
97	TUBETTO OLIATORE 350-370	19553009
98	RONDELLA PLEX MAN.NUM.300-370	19562150
99	BOCCOLE AUTOLUBR.18.20.20	19324108
103	TARGHETTA OIL.S.	19420175
106	GHIERA SUPP ANELLO MRR 250 SG	19534062
108	RONDELLA F.LARGA DIN 9021 D 8X24	IX29021008024
110	DADO ES. DIN 934 M 8	IX2934008
111	PULEG.PIAT.MONT.PLD 300	19700360
112	CAMMA PLD CNV LAV.	19563560LV
113	MANOP.NUMER.PLD-MNT-CNV L.53 GRIGIA	19564035
114	TIRANTE PARALAMA SG 300-330	19530507
120	DISCO ESTRATTORE LAMA PER 300	19702508
2	ASSIEME PRESSAMERCE PLD CE	19801240
202	PIAST. SGANCIO FILET.AFF.CE	19533200
204A	PIAST. SGANCIO CARR. PLD 300	19533260
204B	PIAST. SGANCIO CARR. PLD 300 DAL 08	19533260.08
206	PUNTALE SGANCIO 300-385 CE	19565001
212	CARRELLO PLD 300 AUTOL. LAV.PFUS	19500560
214	BOCCOLA AUTOLUBR.22.25.30	19324106
218	VITE TCEI DIN 912 M 6X20	IX2912006020
220	DADO ES. DIN 934 M 8	IX2934008
222	PRIGIONIERO M8 OTTONE CARR.LNR 350	19337054
223	PERNO PER SGANC.300-350 MNT-PLD	19534036.10
224	MOLLA PER SGANCIO 300-370 CE	19390601
225	RONDELLA A SPESSORE CUSCINETTO	19346015
226	BUSSOLA FIL.X SGANC.300-330 CE	19534025
227	PERNO CUSCINETTO 250-330	19540805
228	GHIERA FILET.ESTER. 300-330 CE	19534030
230	VITE TE DIN 933 M 6X16 T.F.	IX2933006016
232	PIASTRINA CARRELLO 300-330 CE	19533007
242	BARRA TONDA CARR.22X495 300-330	19530607
243	VITE TCEI DIN 912 M 8X20	IX2912008020
245	DADO ES. DIN 934 M 6	IX2934006
246	PARAC.CARRELLO D.25X25-M6X17 PARAB.	19560154
248	BARRA QUADRA 300-330 ZINCATA	19540107
250	VITE T.26 BARRA TONDA	19335002
252	PIASTRINA TEMPR. 300-330	19530807
254	MOLLA BARRA TONDA 300-330 SG CE	19390117
256	MAN. BLOCCA GAMBO M10 GRIGIA	19564022
257	PRIGIONIERO M10 X GAMBO X CE	19336038
258	GAMBO PLD 300-330-350 OSSIDATO	19510660
259	BUSSOLA INOX GAMBO 300 SG-PLD	19534020
260	VITE BLOCC.VELA TQ 8 X 38 AF 350	19335007
261	BUSS.FRES FERMA MAN.300-370 CE	19534016
262	RONDELLA F.LARGA DIN 9021 D 8X24	IX29021008024
264	PIATTO PLD 300 OSSIDATO	19510460
265	BLOC.DRITTO AST. PIATTO PLD 300 OSS	19525071

266	VITE SENZA TESTA DIN 916 M 5X6 NE	NE0916005006
267	VITE TCEI DIN 912 M 6X14	IX2912006014
269	RONDELLA GROWER UNI 1751 D 6	IX21751006
270	ASTINA PIATTO PLD 300	19530460
272	BLOC.INCL.ASTINA PIATTO PLD 300 OSS	19525070
274	BOCCOLE AUTOLUBR.12.14.12 DAL 01	19324102
278	PARAC. P.MERCE G. D8,5XH36	19563206
280	PRESSA MERCE PLD 300 OSSIDATA	19511760
284	GOMMINO PARAC.D.12 SG300 DAL 2001	19560103
288	VITE SVASATA PARAMANO GLL	19335064
290	RONDELLA PIANA DIN 125 D 8	IX2125008
292A	DADO ANTIMANOMISSIONE	19363560
292B	DADO CIECO DIN 1587 M 8	IX21587LC008
294	P.MANO POLIC. PIATTO PLD	19562342
310	MAN. A VOLANO PRESSAM GRIGIA	19564021
312	PERNO PORTA PARAC.P.MERCE PLD 300	19533770
314	FUNGHETTO BRACCIO P.MERCE D8XHT6	19563200
319	VITE TE DIN 933 M 5X16 T.F.	IX2933005016
320	BLOCCH.IMPUG.LNR+VAS DAL 04	19525052
322	VITE SENZA TESTA DIN 913 M 10X45 CE	IX2913010045
323	CUSCINETTO CARR. 6000 2RS R11	19320154
326	TAPPO X PIATTO D.08 LNR BS2	19560124
327	VITE TE DIN 933 M 6X14 T.F.	IX2933006014
328	MANIGLIA GAMBO GRIGIA	19562808G
-	AFFILAT.INC. GLL-PLD USA	19800020U
402	CAPPOTT. 300-385 LNR CE OSSIDATA	19511252C
404	MANOPOLA TIR.PAR.M6 5L MRR GRIGIA	19564029
406	VITE BLOC.PULSANTE AFF.250-370	19335025
408	ANELLI ARRESTO DIN 471 D 08E	IX2471008
409	PULSANTE AFFILATOIO 330:370	19550208
410	MOLLA PERNO AFF.+SBAV. 300:385	19390309
411	VITE SENZA TESTA DIN 916 M 6X8 NE	NE0916006008
412	PERNO SBAVATURA 330:370	19540709
414	BICCHIERINO AFF. LNR	19540718
416	MOLA SB.350 D.50 H.8 F.8	19300209
418	RONDELLA PIANA DIN 125 D 8	IX2125008
421	DADO ES. DIN 439 M 8 BASSO	IX2439008
424	PERNO AFFILATURA 330:370	19540708
430	GOMMINO ANTIVIBRANTE CAPP. LNR	19560152
432	MANOP.IX.VASCHETTA AFF. Y11 LNR	19335023.11
434	VITE TC- DIN 84 M 6X25	IX284006025
436	VASC.AFF.300-385 LNR OSSIDATA	19511253C
437	VITE RISCONT.CONICA ANELLO DAL 09	19336055.09
438	DADO ES. DIN 934 M 6	IX2934006
440	VITE SENZA TESTA DIN 914 M 6X30CE	IX2914006030
442	PERNO COL.AFFIL. LNR BZ + USA Y13	19540452.13
444	CAPPUCCIO RISCONT.AFFIL. DAL 09	19336056.09
446	DADO ES. DIN 439 M 6 BASSO	IX2439006
447	RONDELLA PIANA DIN 125 D 6	IX2125006
470	MOLA AF.330-385 D.48 H.15 F.8 Y10	19300108C.10

471	CORPO AF.LNR PRESSOF. LAV	19021352.11
472	PIAST. VASCHETTA AFFIL. PLD 300	19533360
618	DADO ES. DIN 439 M 8 BASSO	IX2439008
620	RONDELLA PIANA DIN 125 D 8	IX2125008
621	CAVETTO PROLUNGA LAMPADA SPIA	19410750
626	CONDENSATORE 20 UF OMOLOGAT.UL	19410320
627	PROTEZIONE TERMICA MOTORE UL 5A	19410172
628	VITE TE DIN 933 M 6X08 T.F.	IX2933006008
632	SCATOLA RELAIS DAL 09	19563127.09
633	CAVET.ALIM UL PROTEZIONE TERMICA	19410712
635	CAVETT.MASSA TERRA 300-385 UL MOTOR	19410740
637	CAVETTO MASSA TERRA 300-385 UL	19410739
640	PIASTRINA AD U P.CAVO PLD 300-350	19541743
641	VITE AUTOF.TCB+ DIN 7981 D 3,5X9,5	IX279813,5009,5
644	CAVO ALIM.COMP. 110/60 PA 205	19410533
648	MOTORE 300 UL C.PIATTA 115/60	194005072
664	CAVETTO MASSA TERRA X CONDES.	19410730
667	VITE SENZA TESTA DIN 916 M 6X8 NE	NE0916006008
668	PERNO MOTORE PLD 300	19540560
669	PIASTRINA SUPPORTO INTERRUTTORE	19532024
670	VITE SENZA TESTA DIN 913 M 8X45 CE	IX2913008045
672	DADO ES. DIN 934 M 8	IX2934008
676	STAFFA TIR. MOTORE PLD 300	19540360
678	VITE TE DIN 933 M 6X10 T.F.	IX2933006010
680	COPERCHIO SCATOLA DAL 09	19563148.09
682	VITE AUTOF.TCB+ DIN 7981 D 3,9X19	IX279813,9019
684A	COPERTURA INFERIORE PLD 300	19563160
684	COPERTURA INFERIORE PLD 300 Y11	19563160.11
688	VITE TBEI ISO 7380 M 5X12	IX27380005012
690	PERNO ESAG.SUP. COPER. LNR DAL 07	19540752.07
692	PERNO ESAG.MOT. COPER. LNR	19540754
700	INTERR. MN BREMAS. ROTATIVO	19410160
702	SPIA UNIFICATA 110-UL VOLT	19410405
704	PIOLINO MANOPOLA UL	19531370
706	MORSETTIERA UNIFICATA PA 32	19410801
708	CAVET.ALIM INTER-PA 205 AFF MN	19410721