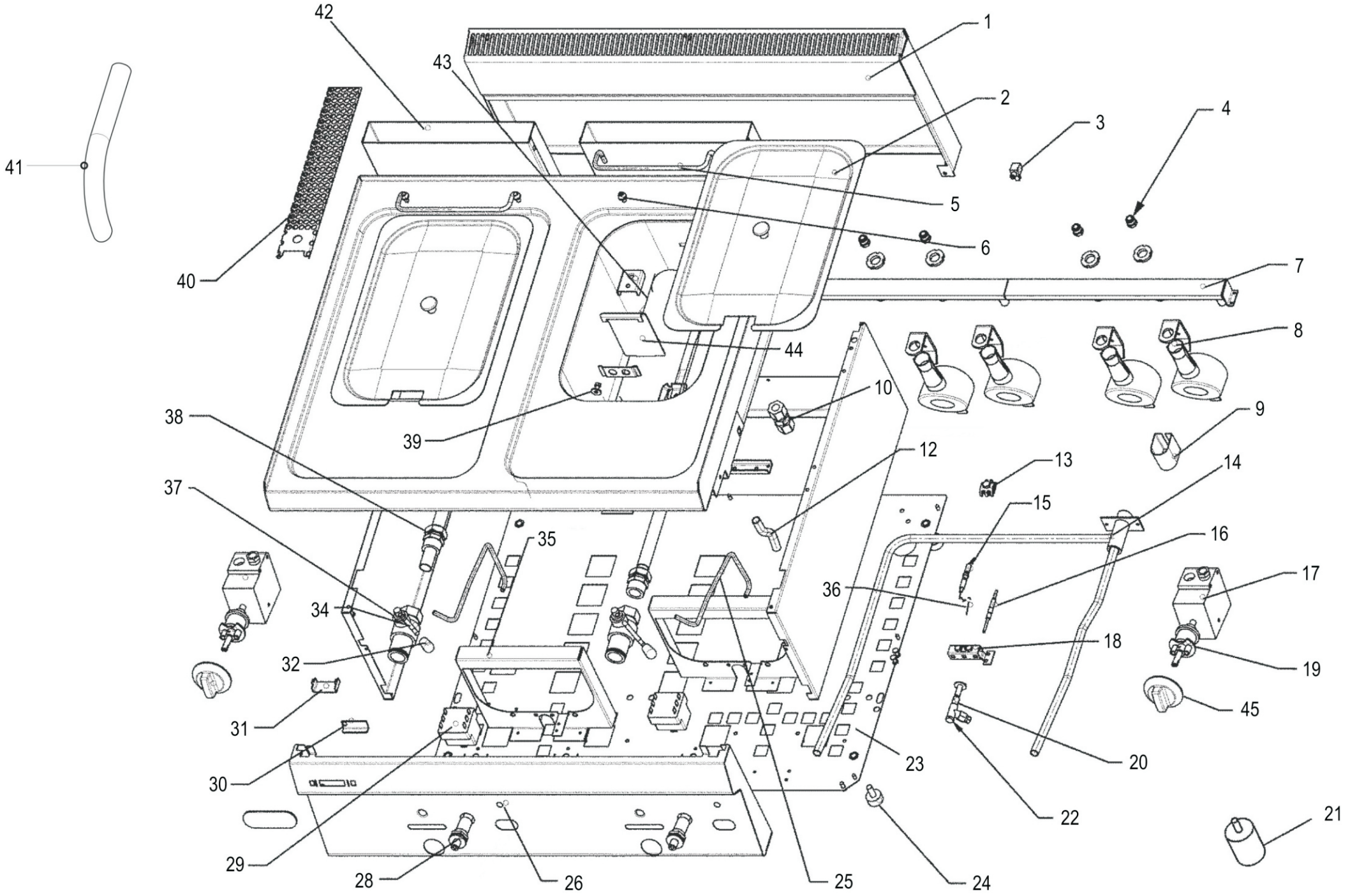
1
2
3
4
5
6
7
8
9
10
12
13
14
15
16
17
18
19
20
21
22
23
24
25
26
28
29
30
31
32
34
35
36
37
38
39
40
41
42
43
44
45

CODICI RICAMBIO PER FINITO / SPARE PARTS FOR THE FINISHED PRODUCT

Aggiornato al/Updated to 27/11/17

Artic./Item	Descrizione/Description	Modello/Model
113028	**FRIGGITRICE GAS 8LT+8LT** **8LT+8LT GAS FRYER**	**FR70G/G6**

Cons./Recom.	Pos./Posit.	Ricambio/Replacement			Prezzo/Price List
	01	RC00680000	ASSIEME CAMINO FRG 700	FLUE ASSEMBLY FRG 700	83,35
	02	RC00458000	COPERCHIO	LID	24,17
	03	RC00460000	RACCORDO INTERROTTO M9X1	INTERRUPTED CONNECTION M9X1	9,38
	06	RC00331000	GHIERA CESTELLO	BASKET RING NUT	4,64
	07	RC00560000	RAMPA BRUCIATORI FR70G/FR70G6	BURNER RAMP FR70G/FR70G6	80,84
	08	RC00440000	BRUCIATORE	BURNER	68,74
	09	RC00443000	FASCETTA REGOLAZIONE ARIA	AIR REGULATION CLAMP	5,84
	10	RC00441000	GIUNTO TUBO ALIMENTAZIONE	SUPPLY PIPE JOINT	16,11
	11	RC01251000	FIANCO DX SNACK	RIGHT SIDE SNACK	32,77
	12	RC00442000	TUBETTO GAS	GAS PIPE	26,81
	13	RC00304000	MORSETTO EQUIPOTENZIALE COMPLETO	EQUIPOTENTIAL CONNECTING BLOCK	6,62
	14	RC00559000	RAMPA FR70G6	RAMP FR70G6	67,04
*	15	RC00120000	CANDELETTA D'ACCENSIONE	SPARK PLUG	13,47
*	16	RC00118000	TERMOCOPPIA M9X1 L600	TERMOCOUPLE	15,56
*	17	RC00446000	VALVOLA	GAS VALVE	155,57
	18	RC00411000	SUPPORTO PILOTA 3VIE	3-WAY PILOT SUPPORT	6,29
	19	RC00447000	ADATTATORE	ADAPTER	21,63
	20	RC00445000	PILOTA	PILOT	21,74
	21	RC00518000	PIEDINO H=50 MM	FOOT	5,74
	23	RC00798000	FONDO GAS 700	BASE GAS 700	36,11
	25	RC00444000	TUBETTO PILOTA	PILOT PIPE	15,78
*	28	RC00128000	ACCENDITORE PIEZO CON DADO	PIEZO IGNITER	16,99
*	29	RC00450000	TERMOSTATO DI SICUREZZA	SAFETY THERMOSTAT	71,05

L'azienda si riserva il diritto di apportare ulteriori aggiornamenti senza preavviso. / The data may be updated without prior warning

Artic./Item	Descrizione/Description	Modello/Model
113028	**FRIGGITRICE GAS 8LT+8LT** **8LT+8LT GAS FRYER**	**FR70G/G6**

Cons./Recom.	Pos./Posit.	Ricambio/Replacement			Prezzo/Price List
	30	RC00335000	SICURA SCARICO	DRAIN SAFETY CATCH	8,28
	31	RC00310000	PROTEZIONE LIMITATORE	LIMIT SWITCH PROTECTION	7,83
	32	RC00329000	MANOPOLA SCARICO	KNOB	5,41
	33	RC01252000	FIANCO SX SNACK	LEFT SIDE SNACK	32,77
*	35	RC00336000	LEVA SCARICO	DRAIN LEVER	5,63
	35	RC00452000	SCHERMO FRG	SCREEN FRG	15,96
	37	RC00080000	RUBINETTO SCARICO	DRAIN COCK FR	54,17
	38	RC00337000	RACCORDO DIAMETRO 18	CONNECTION DIAMETER 18	31,89
	39	RC00449000	PASSAVASCA	DRAIN RING NUT	21,84
	40	RC00506000	PROTEZIONE BULBI	BULB PROTECTION	30,23
	41	RC00079000	TUBO DI SCARICO	DRAIN PIPE	20,97
	42	RC00557000	ASSIEME CAMINO INTERNO FR35G/G6	INTERNAL FLUE ASSEMBLY FR35G/G6	28,80
	43	RC00507000	SQUADRETTA FISSAGGIO BULBI	SUPPORT FOR BULB	16,88
	44	RC00508000	COPERTURA BULBI	BULB SHIELD	17,76
	45	RC01899000	MANOPOLA GAS FR-FTC NERA	BLACK KNOB	9,45
	45	RC02031000	MANOPOLA GAS FR-FTC GRIGIA	GREY KNOB	8,79
*	47	RC00123000	CAVO PER CANDELETTA	WIRE FOR SPARK PLUG	9,27

L'azienda si riserva il diritto di apportare ulteriori aggiornamenti senza preavviso. / The data may be updated without prior warning