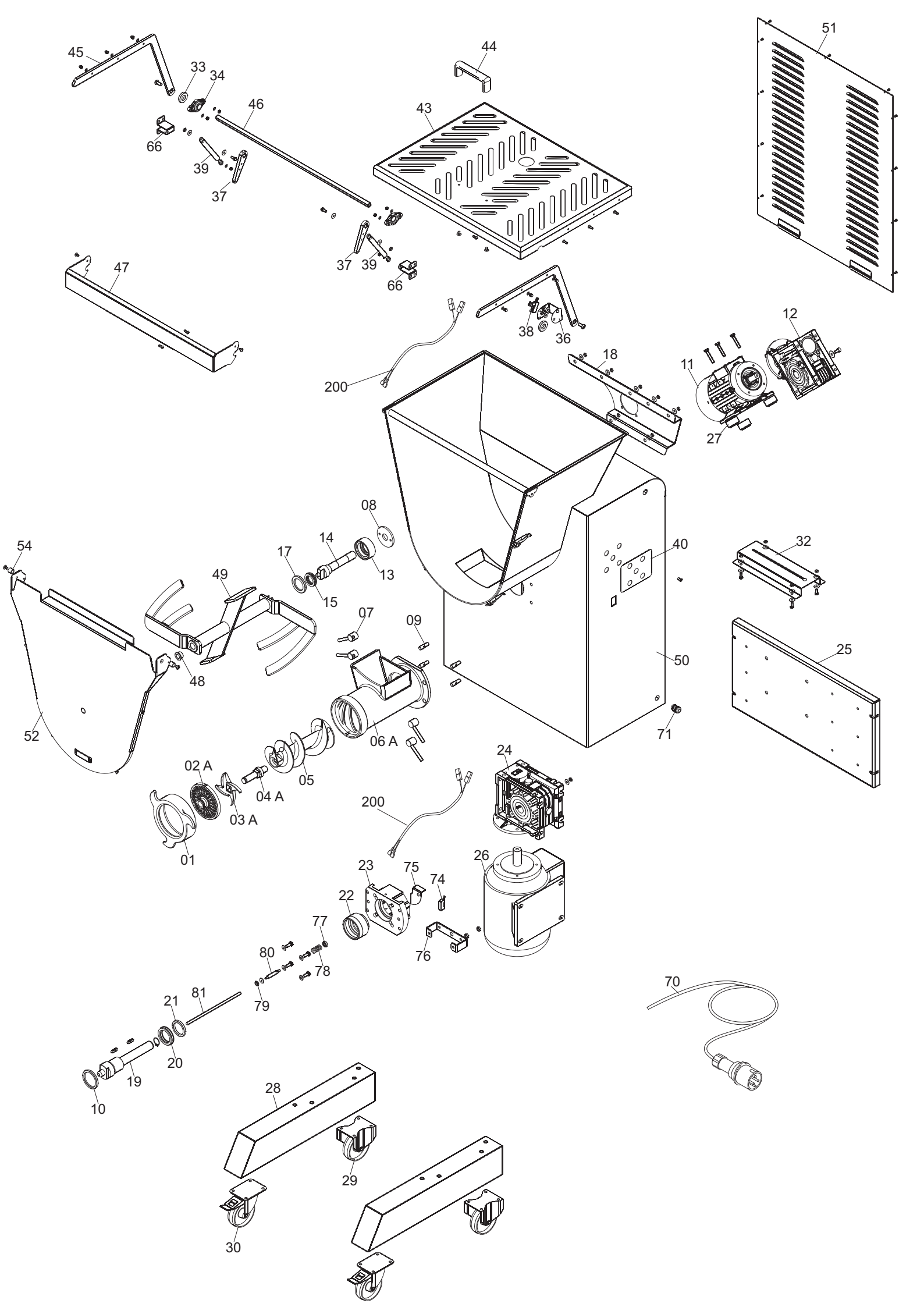

45
33
34
46
66
39
37
44
43
51
47
37
39
66
38
36
200
18
12
11
27
08
14
17
13
15
54
49
40
32
07
09
48
50
25
52
06 A
71
02 A
05
04 A
03 A
01
24
200
26
23
75
74
22
77
76
80
78
79
81
21
20
19
10
70
28
29
30

Bocca lunga
Longer barrel head
Lange Ausgangöffnung
Bouche longue
Boca larga

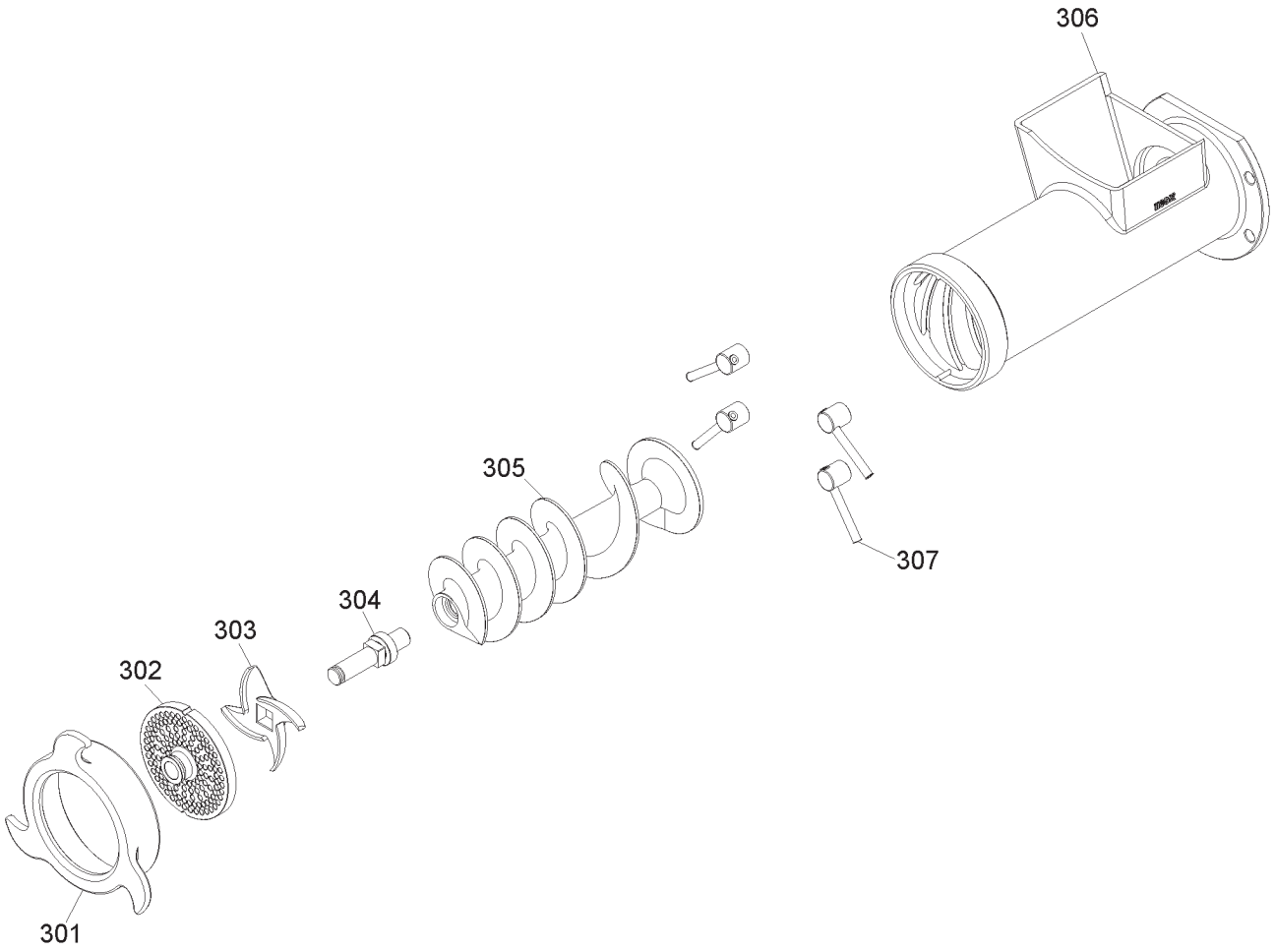

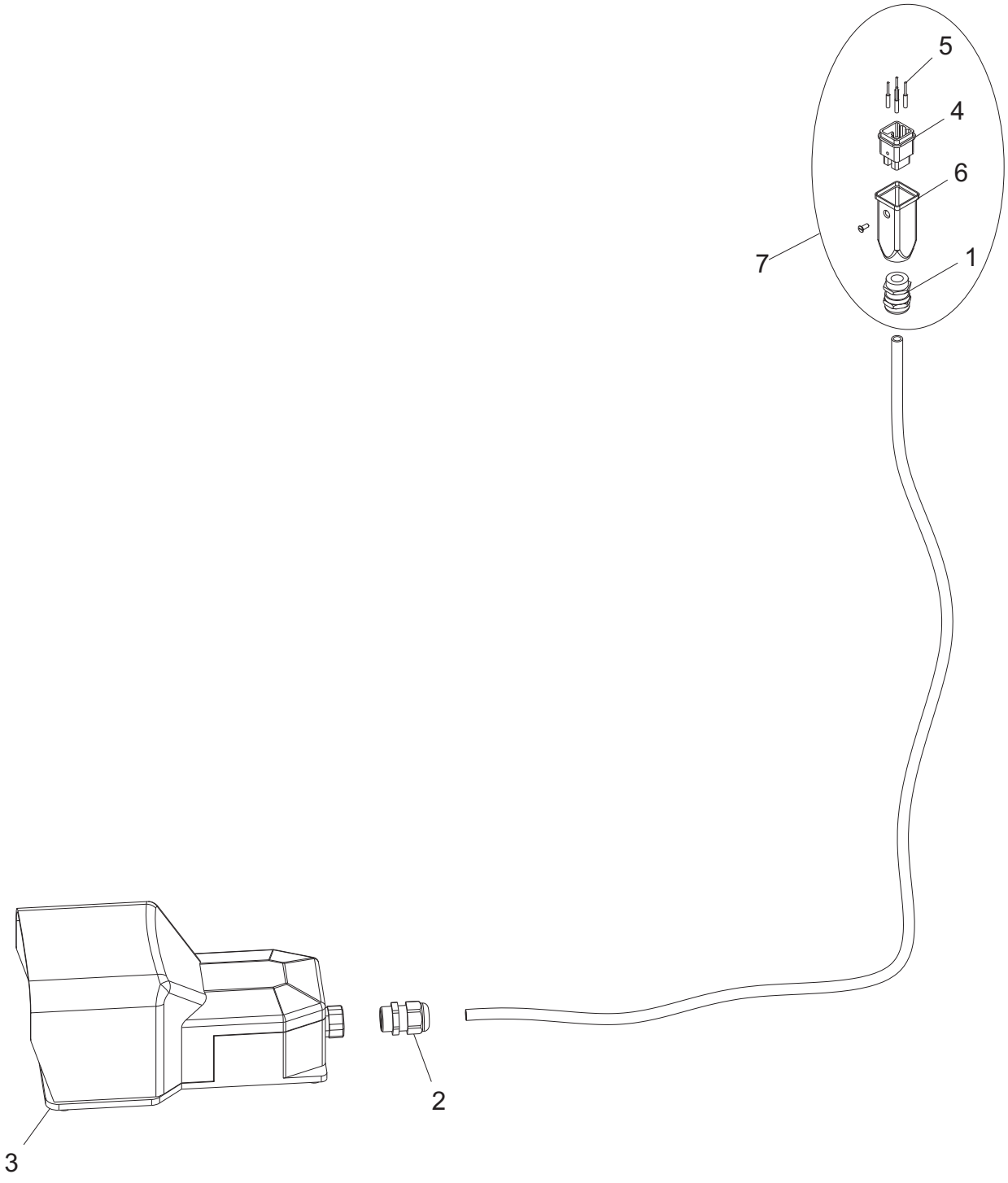
5
4
6
7
1
2
3

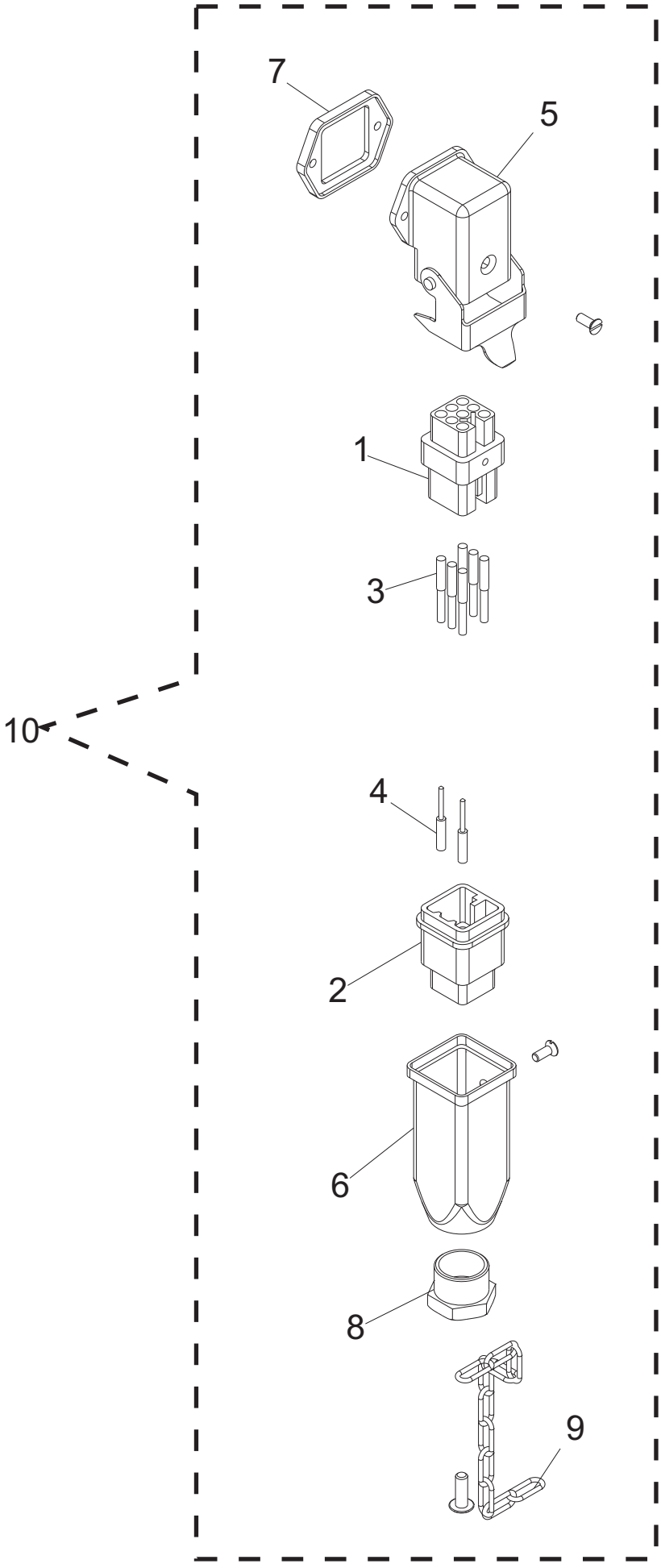
7
5
1
3
10
4
2
6
8
9

ENTERPRISE

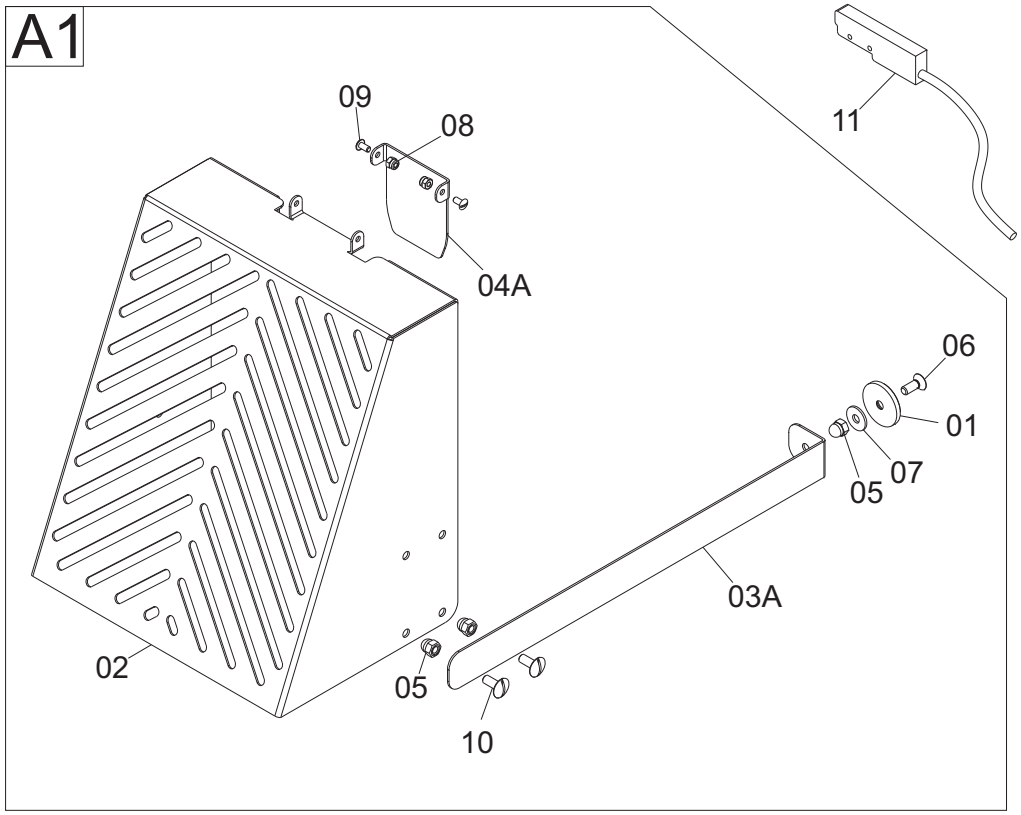

ENTERPRISE LONG
UNGER
UNGER LONG (Da / From 2011)

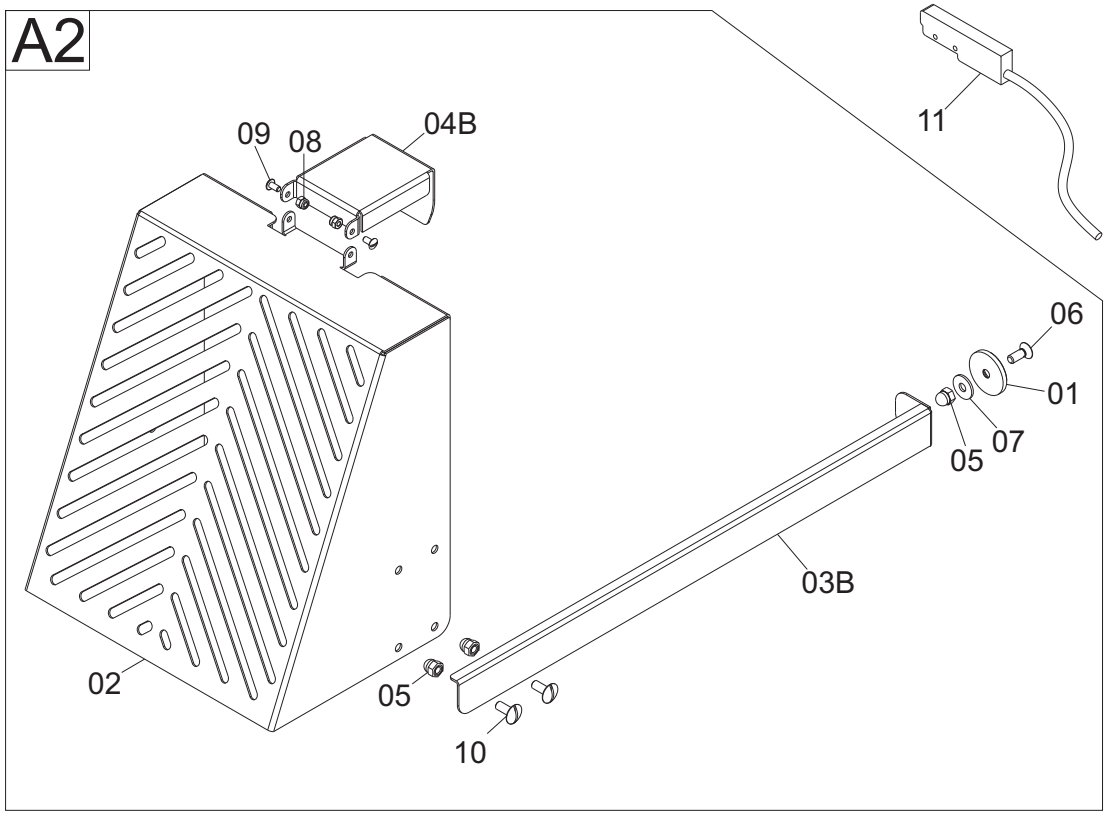

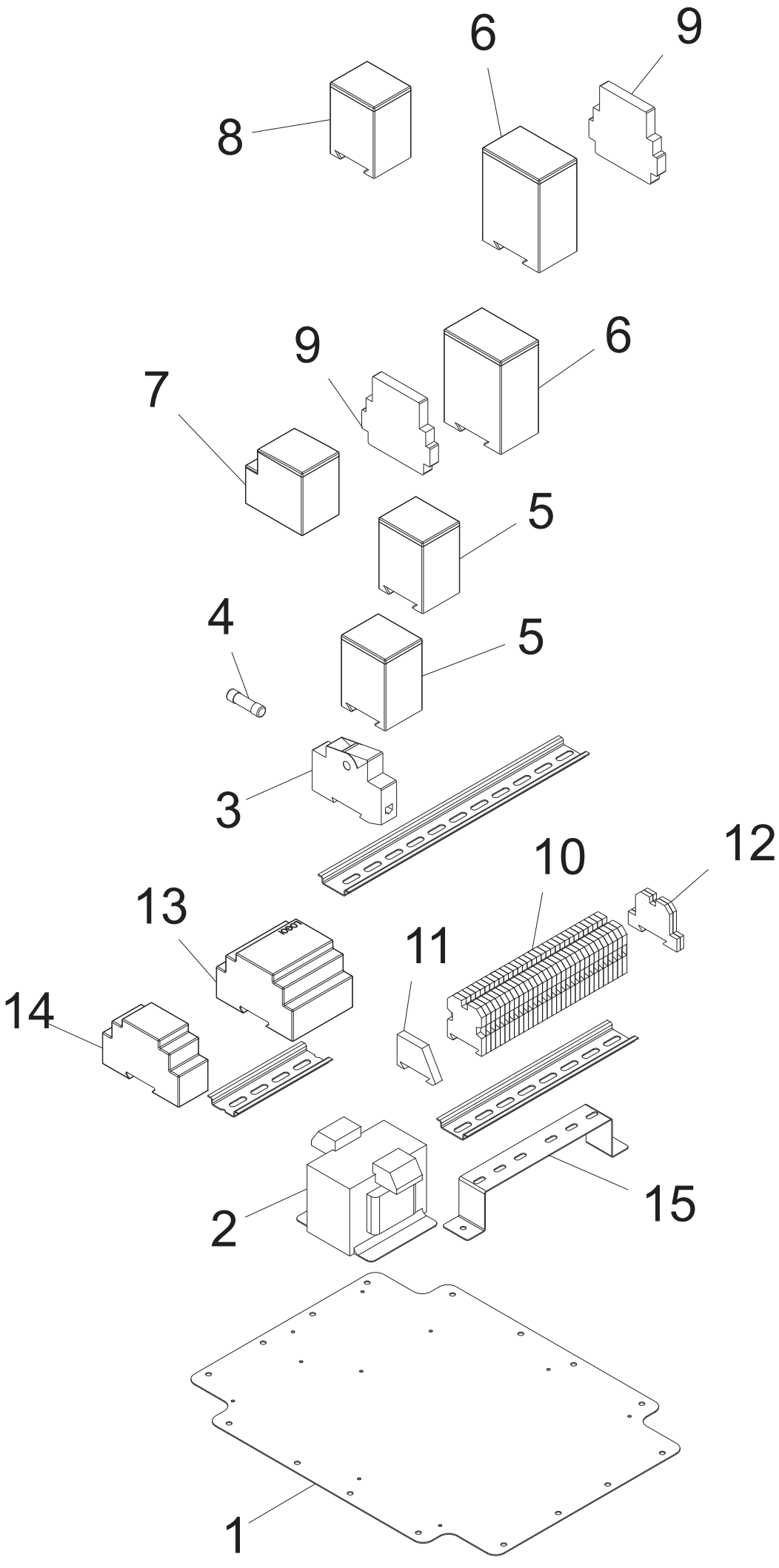
8
6
9
9
6
7
5
4
5
3
10
12
13
11
14
2
15
1

Unger

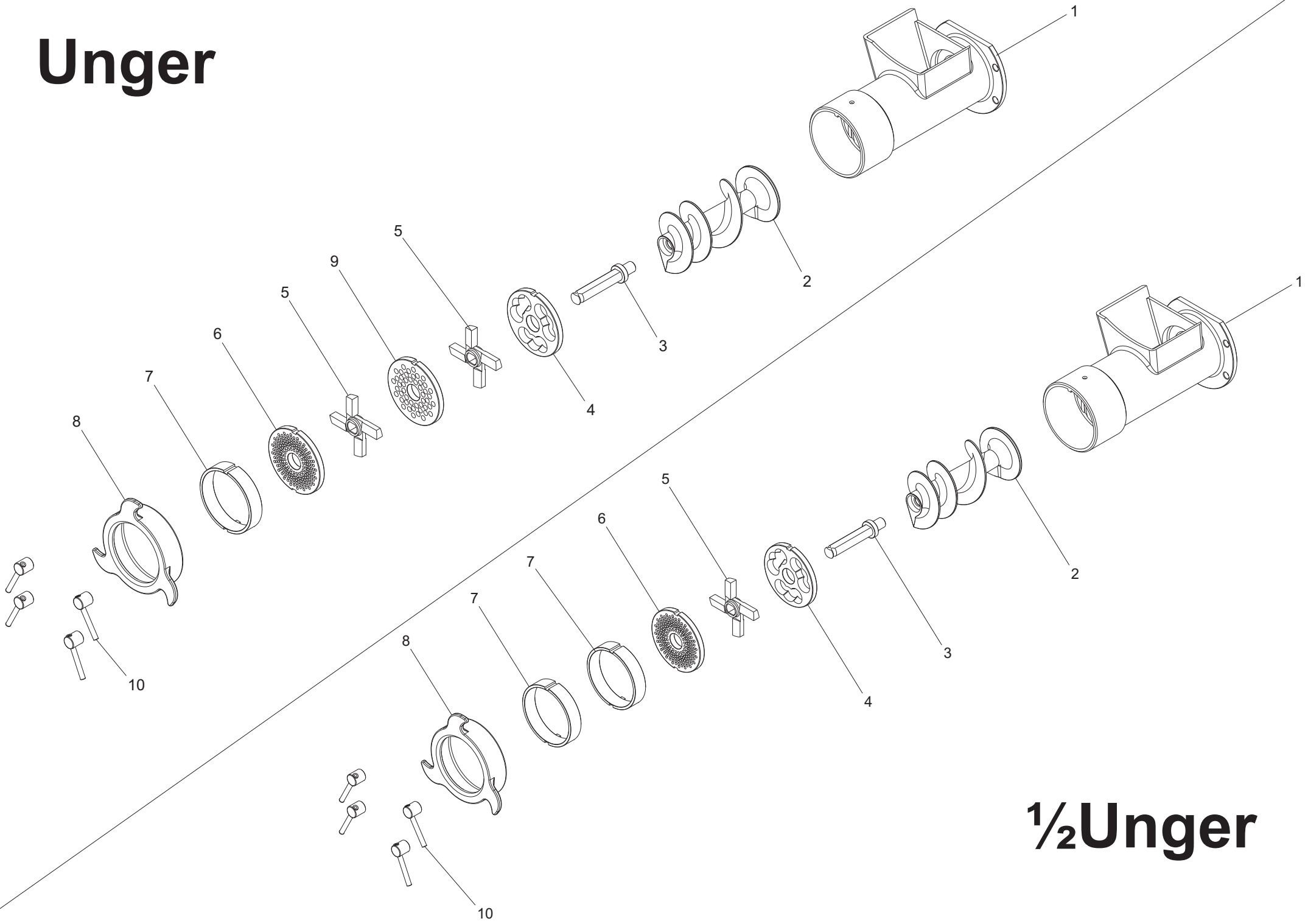

½Unger

MASTER 90 Y12 Hp 5 Full Control CE - until 2012.03.08 tav1

Riferimer	Nome prodotto	Codice
1	GHIERA MICROP TC 42 SM	LF2034533
04 A	PERNO ELICA TC 42	LF2034004
5	ELICA MICROP TC 42 MONT.	LF2034530
06 A	BOCCA INOX 2 CHIAV. TCM 90 BZ	LF2091290035
7	DADO BLOCCAGGIO BOCCA TC 32 SM	LF2039743
8	DIST. PLEX OMEGA 74X34X6 TCM-ME	LF1493420
9	PRIGIONIE.SBLOC.BOCCA TC 32 SM	LF2039722
10	ANEL.TEN. 52-68-7 DOPPIO LABBRO	LF1234000
11	MOTORE ME B14 M80 4 PL 2HP 400/50	LF1891030101
12	RIDUTTORE MRV 063 B14 R=49 ME	LF2043040
13	SPESSORE PERNO TRASCINATORE IP	LF2043021
14	PERNO TRASCIN. PALA ME 50 MP COMP	LF2043518
15	CUSCINETTO REGGISPINTA 51106 IP30	LF1143001
17	ANELLO TENUTA 40-62-7 TC32 RIX/RFR	LF1239401
18	OMEGA SUPP. RID MESCOLAT TCM 90L	LF2093419
19	PERNO TRASCIN. ELICA TC TCM 90L	LF2093445
20	CUSCIN. REGGISP. 51109 TC 32-42 SM	LF1134500
21	CUSCINETTO 61809 TC 42 SM	LF1134501
22	COLLO IX FLANG.SUPP.BOCC TC TCM 90L	LF2093443
23	FLANGIA SUPP. BOCCA TC TCM 90L	LF2093442
24	RIDUTTORE MRV 75 I=7,5 TCM 90L	LF2093460
25	PIASTR SUPP. MOT. TRITC. TCM 90L	LF2093423
26	MOTORE TC 42 B34 1400G SM HP.5 TRIF	LF1893401
27	PIEDIN0 GOMMA DIAM 40 H=25	LF1433001
28	PIEDE DRITTO CARENA TCM 90L	LF2093410
29	RUOTA FIS.D.100 INOX IP 50-100	LF1541005
30	RUOTA MOB.C/FRENO D.100 TC 130	LF1534401
32	OMEGA SUPP. SCATOL. ELET. TCM 90L	LF2093427
33	BOCCOLA EST.SUPP.COP TCM 32 SM	LF2093028
34	CUSCINETTO D.17 IGUS	LF1493401
36	SUPPORTO MICRO COPERCHIO TCM 30L	LF2093733
37	LEVA BARRA CERNIERA CAMPANA SP 40	LF2071240056
38	MICRO IP 67 HAMB. SEMIAUT. BZ	LF1030522066
39	MOLLA A GAS 200N PER COP TCM 42 SM	LF2093346
40	MOSTRINA PULSANTI MASTER 30-90	LF1095000
43	COPERCHIO VASCA TCM 42 SM	LF2093340
44	MANIGLIA PIENA 236-148 M6	LF1510010
45	ASTA SUPP. COPERCHIO VASCA TCM 90L	LF2093415
46	BARRA QUADRA RIBALT. COP. TCM 90L	LF2093437
47	MANIGLIONE CHIUSURA COP TCM 42 SM	LF2093344
48	BOCCOLA BZ SINT.15x22x28 L=19 SP=7	LF1495002
49	PALA COMPLETA TCM 42 SM DIAM 40	LF2093335
50	CARCASSA INOX TCM 90L	LF2093401
51	CARTER POST. CARENA TCM 90L	LF2093405
52	FRONTALE CARCASSA IX TCM 42 SM	LF2093308
54	DISTANZIALE FRONT. VASCA 15X19X15	LF1493406
61	PARASPRUZZI TCM 32-42	LF2093349

66	OMEGA SUPP. MOLLA A GAS TCM 30L	LF2093727
70	CAVO + SPINA CEE 3P + T.	LF1010047
71	PRESSACAVO OTT.NICH.PG 11	LF1010063
74	MICROINT. LEVA CORTA IP 67 TC BZ	LF1030522015
75	PIASTRINA SUPPORT MICRO TCQ-R 32	LF2039480
76	FLANGIA SUPP. MICRO RIDUT. TCM 90L	LF2093431
77	CUSCINETTO 626-2RS1 ASTINA TCM 30L	LF1193401
78	MOLLA ASTINA PERNO TRASC TCM 90L	LF2093465
79	CUSCINETTO 10X16X4,3 HAMB. AUT	LF1131032010
80	ASTA SUP.CUSC.ASTA MC L.61 TC 42	LF2039475A
81	ASTINA PERNO TRASC.ELICA TC TCM 90L	LF2093448
200	CAVETTO MICRO-PRESSOSTATO IS NEW	LF1013007
1	BOCCA UNGER LONG MICR. TCM 42 SM	LF2093305
2	ELICA MICROP TC 42 MONT.	LF2034530
3	PERNO ELICA TC 42 UNGER	LF2034302
4	PIASTRA 42 UNG ZIC ZAC E/130	LF15344ZZ
5	COLTELLO DOPPIO 42 UNG E/130	LF1534400D
6	PIASTRA 42 UNG FORO 5 2 CHIA E/130	LF1534450/2
7	DISTANZIALE INOX X 2 CHIAV TC 42	LF15344DD2X
8	GHIERA MICROP TC 42 SM	LF2034533
9	PIASTRA 42 UNG FORO 10 E/130	LF1534410
10	DADO BLOCCAGGIO BOCCA TC 32 SM	LF2039743
301	GHIERA MICROP TC 42 SM	LF2034533
304	PERNO ELICA TC 42	LF2034004
305	ELICA MICROP LONG TC 42 GOL	LF2034531
306	BOCCA LONG IX 2 CHIAV. TCM 90 BZ	LF2091290038
307	DADO BLOCCAGGIO BOCCA TC 32 SM	LF2039743
-	IMPIANTO ELET-MECC FC TCM 30-90	LF1091290065
1	PIASTRA DI FONDO 44210 363X282	LF1034017
2	TRASF. 200 VA 230-400/12-24	LF1034506
3	PORTAFUS. BCH1X38 32A 690V	LF1034509
4	FUSIB.RIT. 10,3X38 CH10GL 12A	LF1034545
5	TELERUTTORE 16A SIEM 3RT2016-1AB01	LF1034561
6	TELERUTTORE 25A SIEM 3RT1025-1AC20	LF1034562
7	PROT.TERM. 5,5-8,0 A 3RU1116-1HB0	LF1034566
8	PROT.TERM. 9-12,5 A 3RU1126-1KB0	LF1034568
9	CONT.AUS. 1NO+1NC 3RH1921-1EA11	LF1034570
10	MORSETTO KOMBI GUIDA DIN BZ	LF1091290010
11	MORSETTO TERMIN.KOMBI GUIDA DIN BZ	LF1091290015
12	MORSETTO MASSA T.KOMBI GUIDA DIN BZ	LF1091290020
13	PLC DI CONTROLLO TCM 30-90 BZ	LF1091290040
14	ESPANSIONE PLC 4/4 TCM 30-90 BZ	LF1091290042
15	SUPPORTO MORSETT.Q.EL TCM 30-90 BZ	LF2091030090
1	FRUTTI PR. 8P BI CONT.FEMM. 50V	LF1034543A
2	FRUTTI SR. 8P BI CONT.MASCH. 50V	LF1034543B
3	CONF. FEMM SEZ. 1,0 AWG18 ARGEN	LF1034543C
4	CONF. MASC SEZ. 1,0 AWG18 ARGEN	LF1034543D
5	CUSTODIA FISSA ANGOLO	LF1034543E
6	CUSTODIA MOBILE VERTICALE	LF1034543F
7	ACCESSORIO CUSTODIA CKA 03 VS	LF1034543G

8	TAPPO PG 11 CUSTODIA MOBILE	LF1034543H
9	CATENELLA INOX TAPPO CONN. ILME	LF1034543I
10	CONN.ILME 6P+T SERIE CD MACCH+TAPPO	LF1034543
-	PEDALIERA COMPLETA TCM 30-90	LF1093810
1	PRESSACAVO OTT.NICH.PG 11	LF1010063
2	PRESSACAVO + DADO PLASTICA PG 13,5	LF1010075
3	PEDALIERA IS IDR	LF1011203
4	FRUTTI SR. 8P BI CONT.MASCH. 50V	LF1034543B
5	CONF. MASC SEZ. 1,0 AWG18 ARGEN	LF1034543D
6	CUSTODIA MOBILE VERTICALE	LF1034543F
7	CONN.ILME 6P+T SERIE CD HAMB/PED PO	LF1034542
A1	ASS.PROTEZ.BOCCA IX TCM 30-60-90	LF0950002
A2	ASS.PROTEZ.BOCCA IX/UNG L TCM 60-90	LF0950001
1	MAGNETE RICOPERTO M634 NA BA PS00	LF1039710
2	PROTEZIONE BOCCA TC TCM 32	LF2093062
03A	ASTA SUPP MAG PROT BOCCA TC TCM 32	LF2093064
04A	SUPP CORTO PROTEZ. BOCCA TCM 32	LF2093066
04B	SUPP LUNGO PROTEZ. BOCCA TC 32	LF2093068
5	DADO CIECO DIN 1587 M 6	IX21587LC006
6	VITE TSP TORX DIN 7991 M 6X16 TX30	IX27991PINTX616
7	RONDELLA F.LARGA DIN 9021 D 6X18	IX29021006018
8	DADO AUTOBLOCC. ES DIN 982 M 4 ALTO	IX2982004
9	VITE POELIERS M 4X8	IX2POEL004008
10	VITE POELIERS M 6X10	IX2POEL006010
11	MICROINTERRUTTORE E531 TA 24 VAC 3A	LF1050010