Catalogue pieces detachées
LP31 - ed. 2004

1 - LAVAGE INFERIEUR
2 - LAVAGE SUPERIEUR
3 - CUVE LAVAGE
4 - COMPOSANTS RINÇAGE
5 - BOILER
6 - TABLEAU ELECTRIQUE
7 - BOITE ELECTRIQUE AUXILIAIRE
8 - PORTE
9 - PORTE
10 - GLISSIERE ET FILTRES
11 - SOCLE
12 - CARROSSERIE CAPOTTE
13 - CARROSSERIE CAPOTTE

lamber	LAVAGGIO INFERIORE - LAVAGE INFERIEUR LOWER WASHING - UNTERER WASCHROHR	MOD. **LP31-LP38**	TAV. **1 C** ED. 05/2004

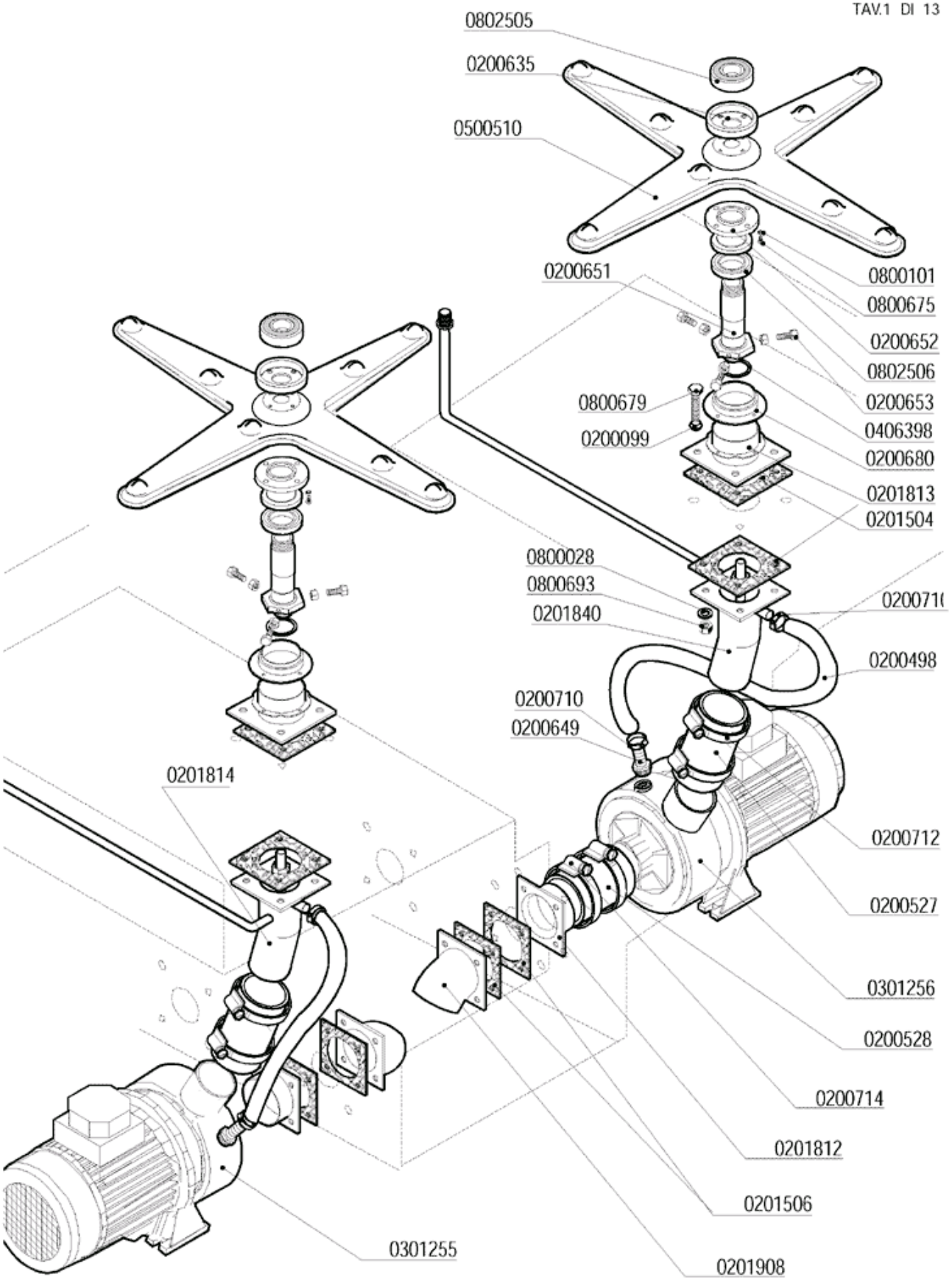

lamber	LAVAGGIO SUPERIORE - LAVAGE SUPERIEUR UPPER WASHING - OBERER WASCHROHR	MOD. **LP31-LP38**	TAV. **2 C** ED. 05/2004

TAV. 2 DI 13

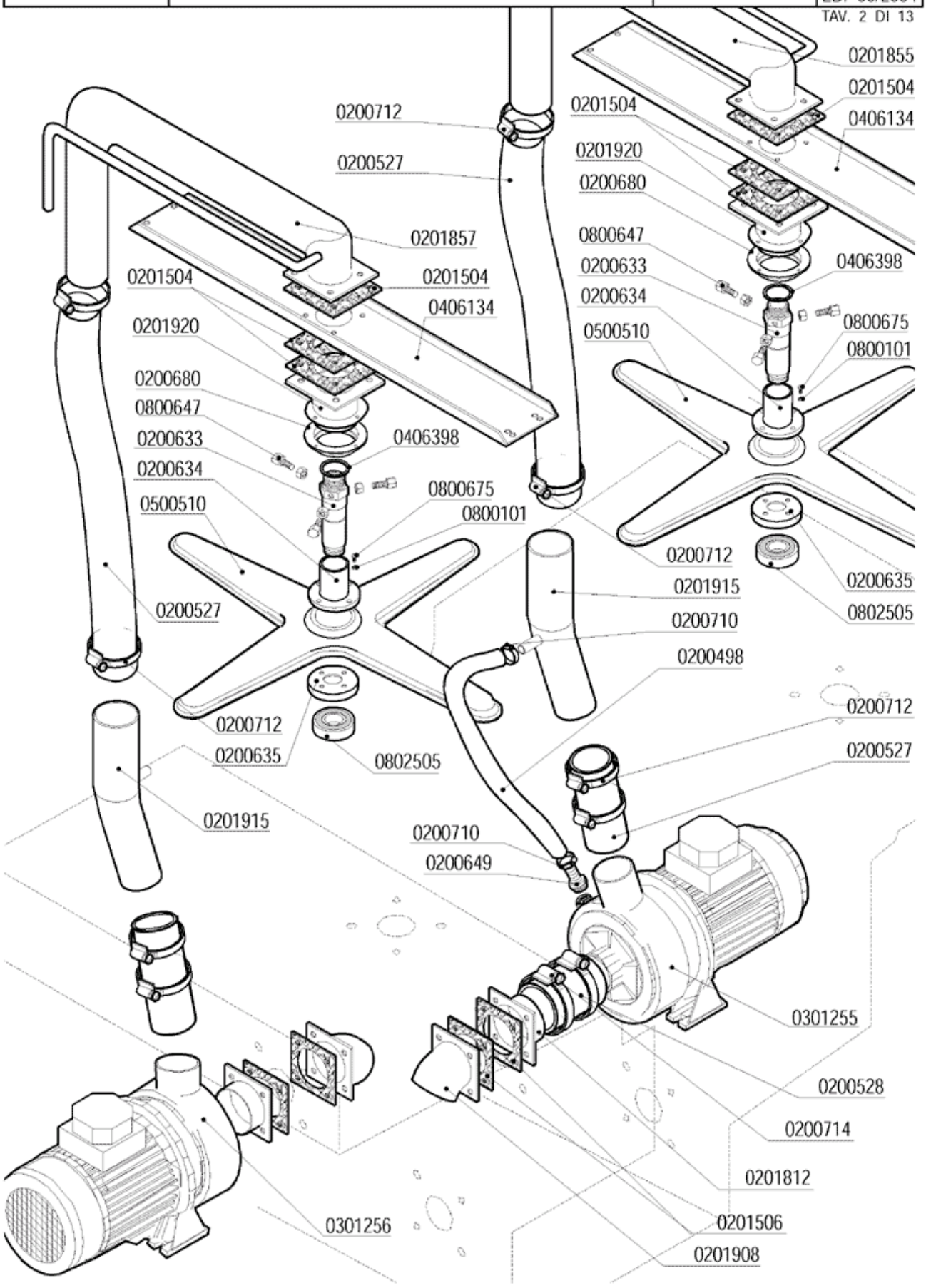

lamber	VASCA LAVAGGIO - CUVE LAVAGE WASH TANK - WASCHTANKROHR	MOD. **LP31-LP38**	TAV. **3 C** ED. 05/2004

TAV. 3 DI 13

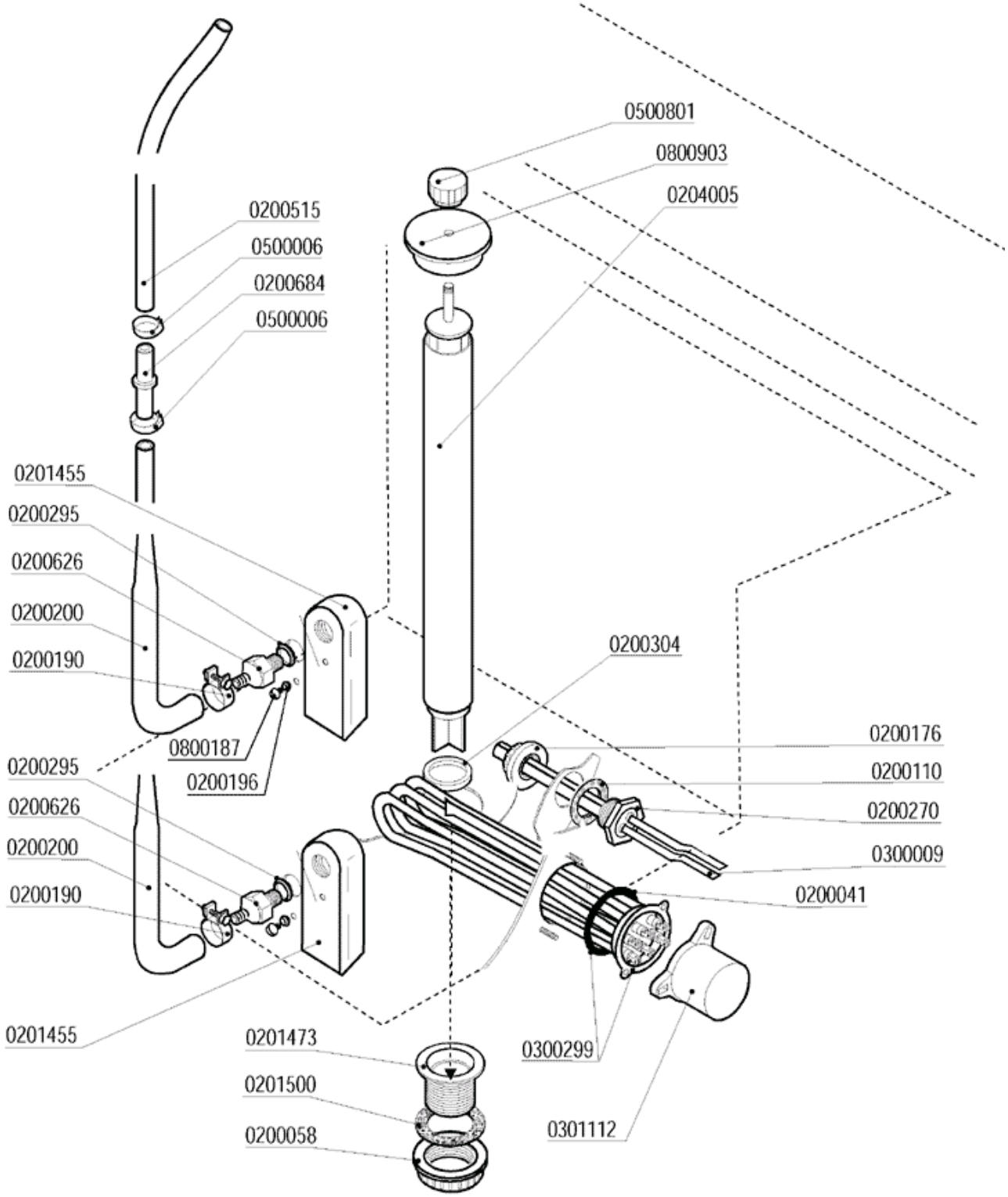

lamber	GRUPPO RISCIACQUO - COMPOSANTS RINCAGE RINSE COMPONENTS - NACHSPÜLROHR	MOD. **LP31-LP38**	TAV. **4 C** ED.05/2004

TAV.4 DI 13

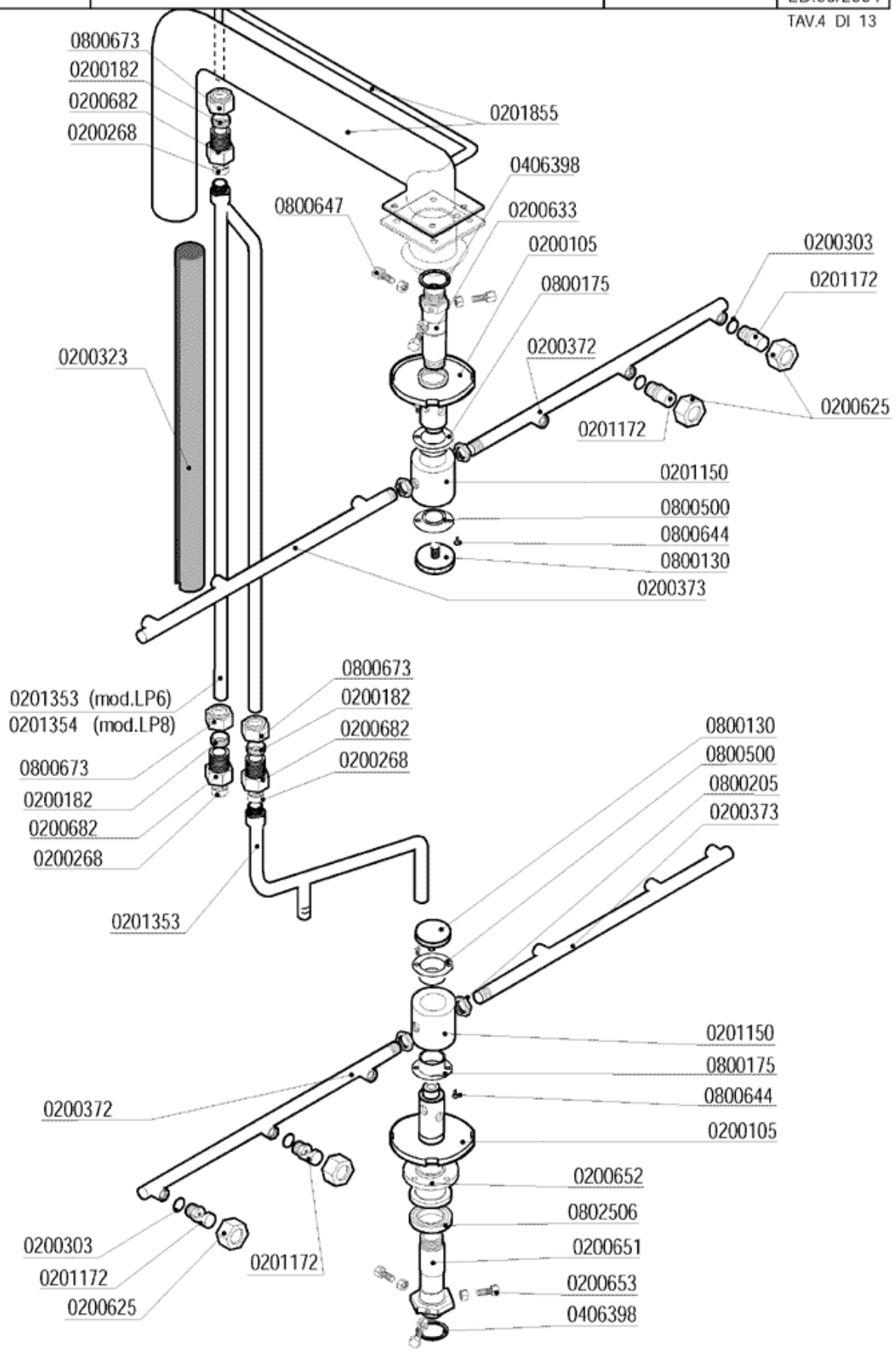

lamber	GRUPPO BOILER DISTRIBUZIONE ACQUA SURCHAUFFEUR - BOILER - BOILER	MOD. **LP31-LP38**	TAV. **5 C** ED. 05/2004

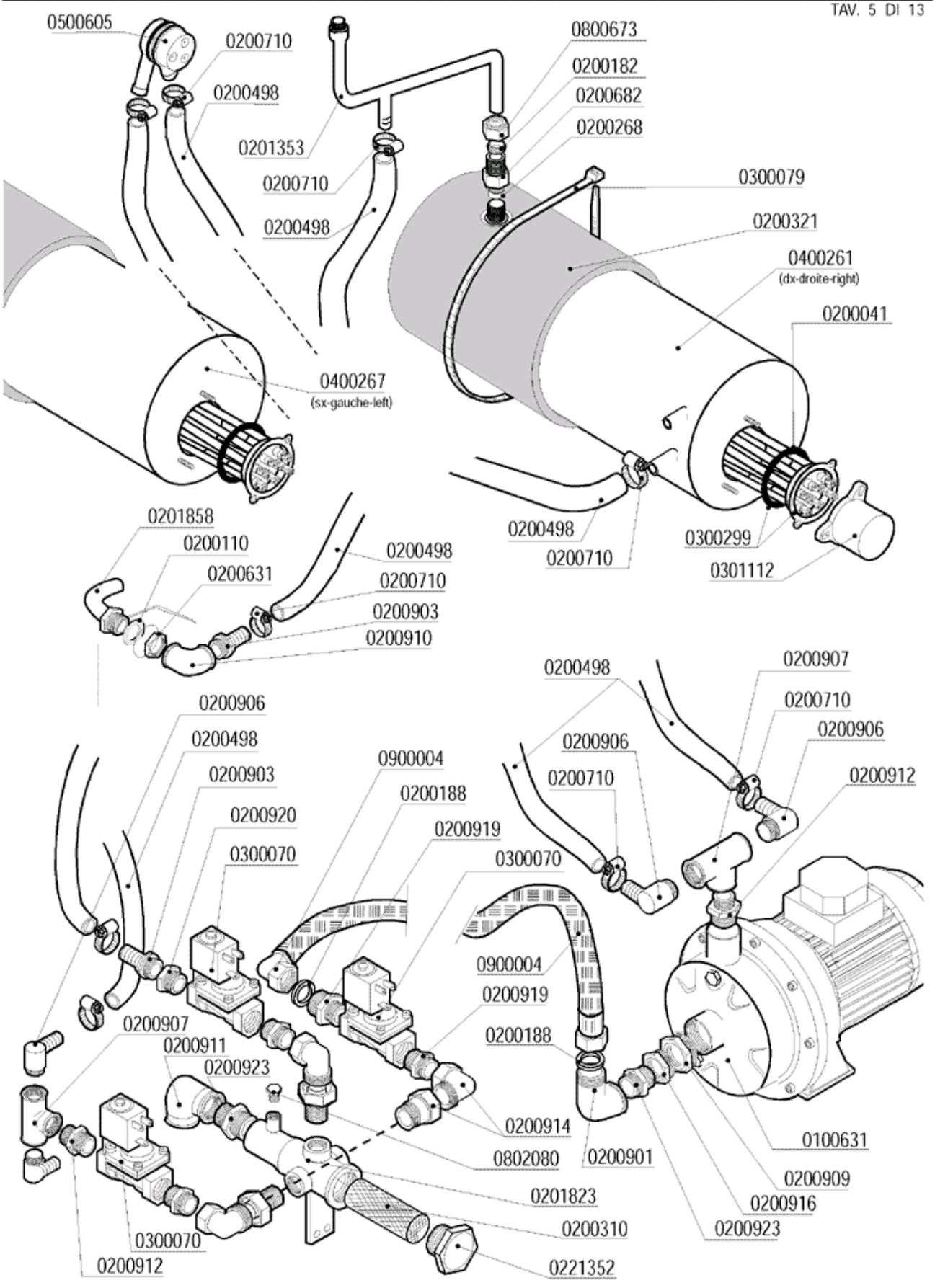

lamber

QUADRO ELETTRICO - TABLEAU ELECTRIQUE
CONTROL BOX - ELEKTRO SCHALTTAFEL

MOD. LP31-LP38

TAV. 6 C

ED. 05/2004

TAV. 6 DI 13

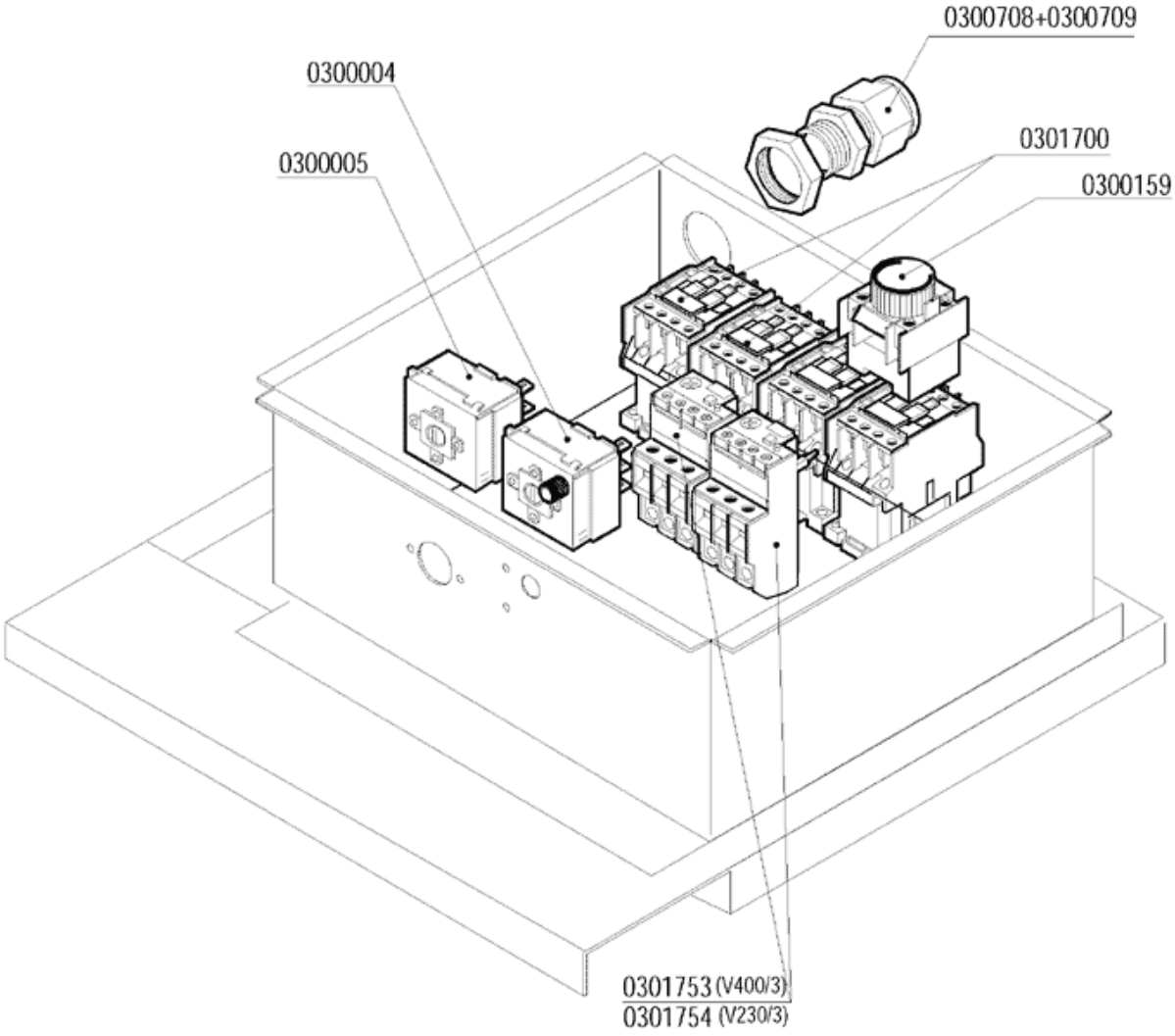
0300708+0300709
0300004
0300005
0301700
0300159
0301753 (V400/3)
0301754 (V230/3)

lamber	SPORTELLO - PORTE DOOR - TÜR	MOD. **LP31**	TAV. **8 C** ED. 05/2004

TAV. 8 DI 13

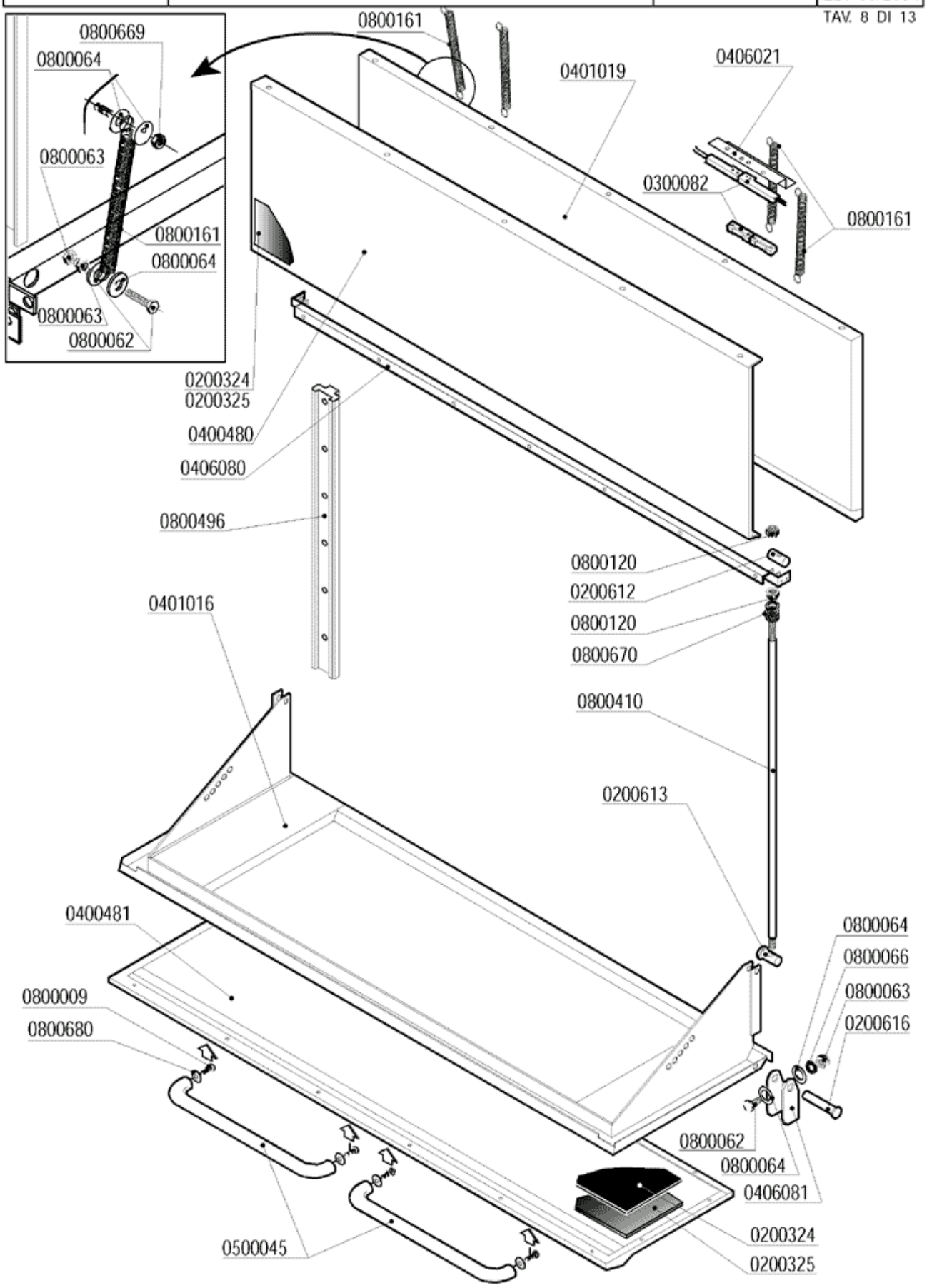

lamber	SPORTELLO - PORTE DOOR - TÜR	MOD. **LP38**	TAV. **9 C** ED. 05/2004

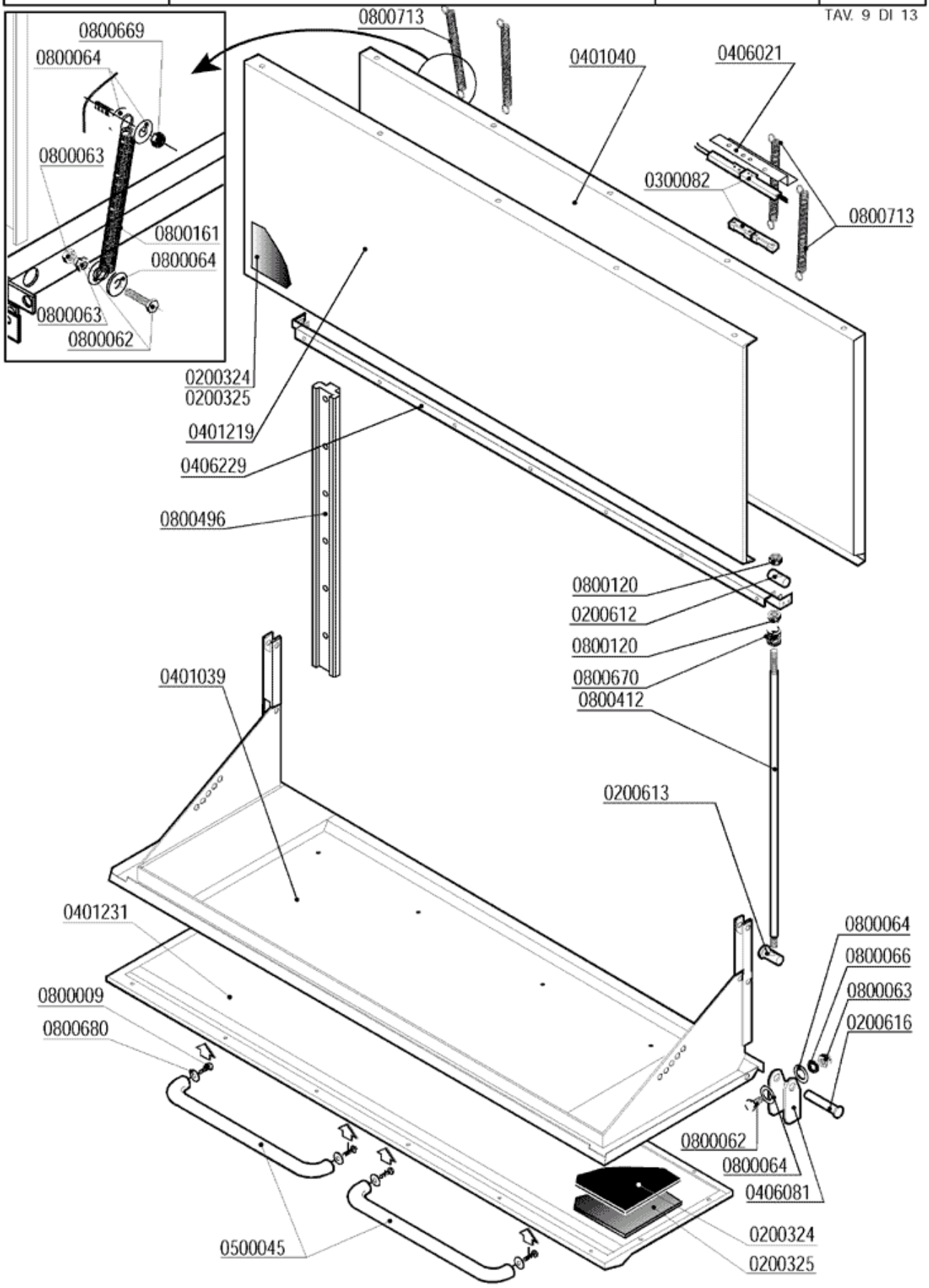

lamber	GUIDE E FILTRI - GLISSIERE ET FILTRES SLIDE AND FILTERS - KORBFÜHRUNG UND FILTER	MOD. **LP31-LP38**	TAV. **10 C** ED. 05/2004

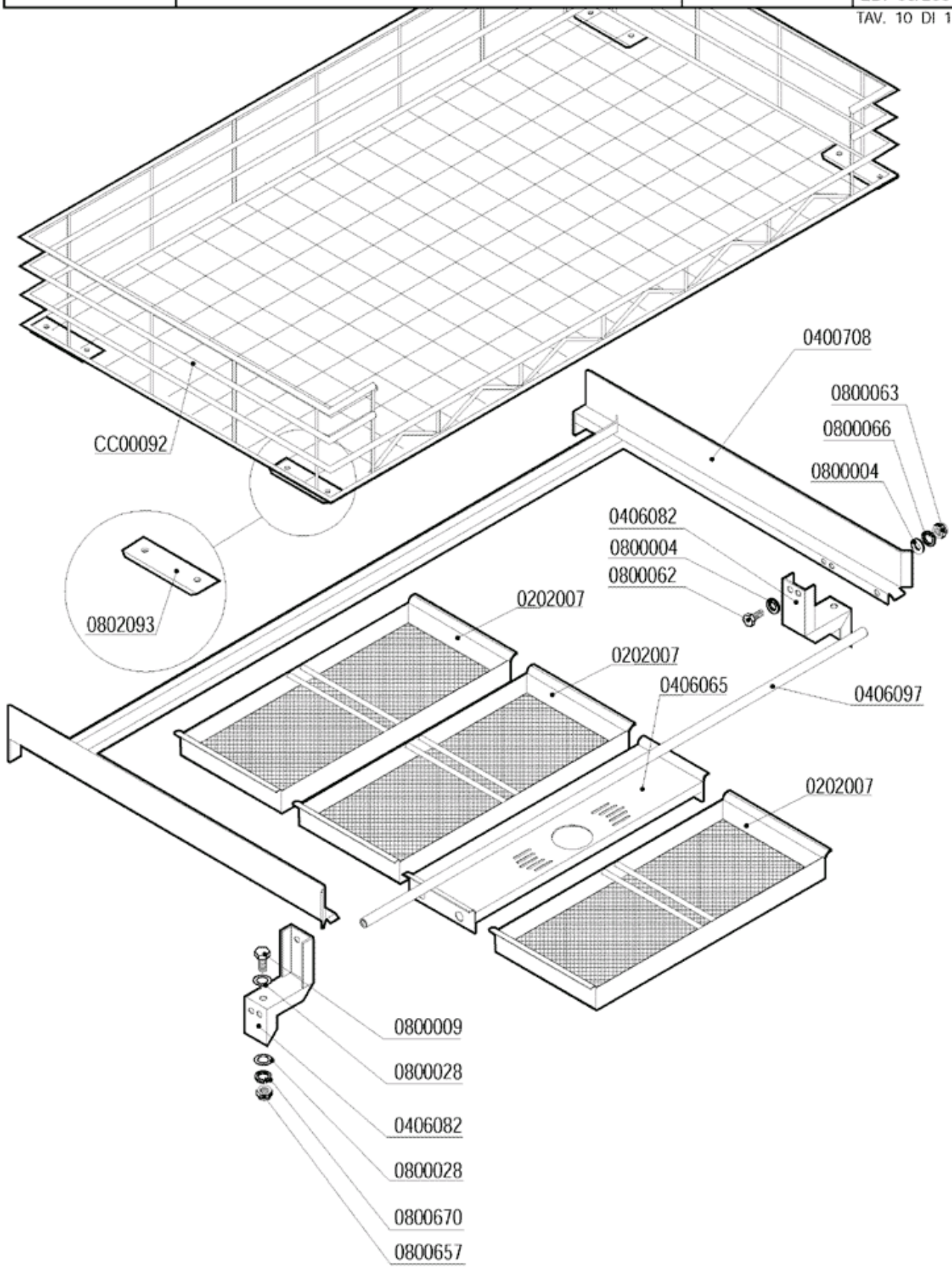

lamber	BASAMENTO - SOCLE BASE - SOCKEL	MOD. LP31-LP38	TAV. 11 C ED. 05/2004

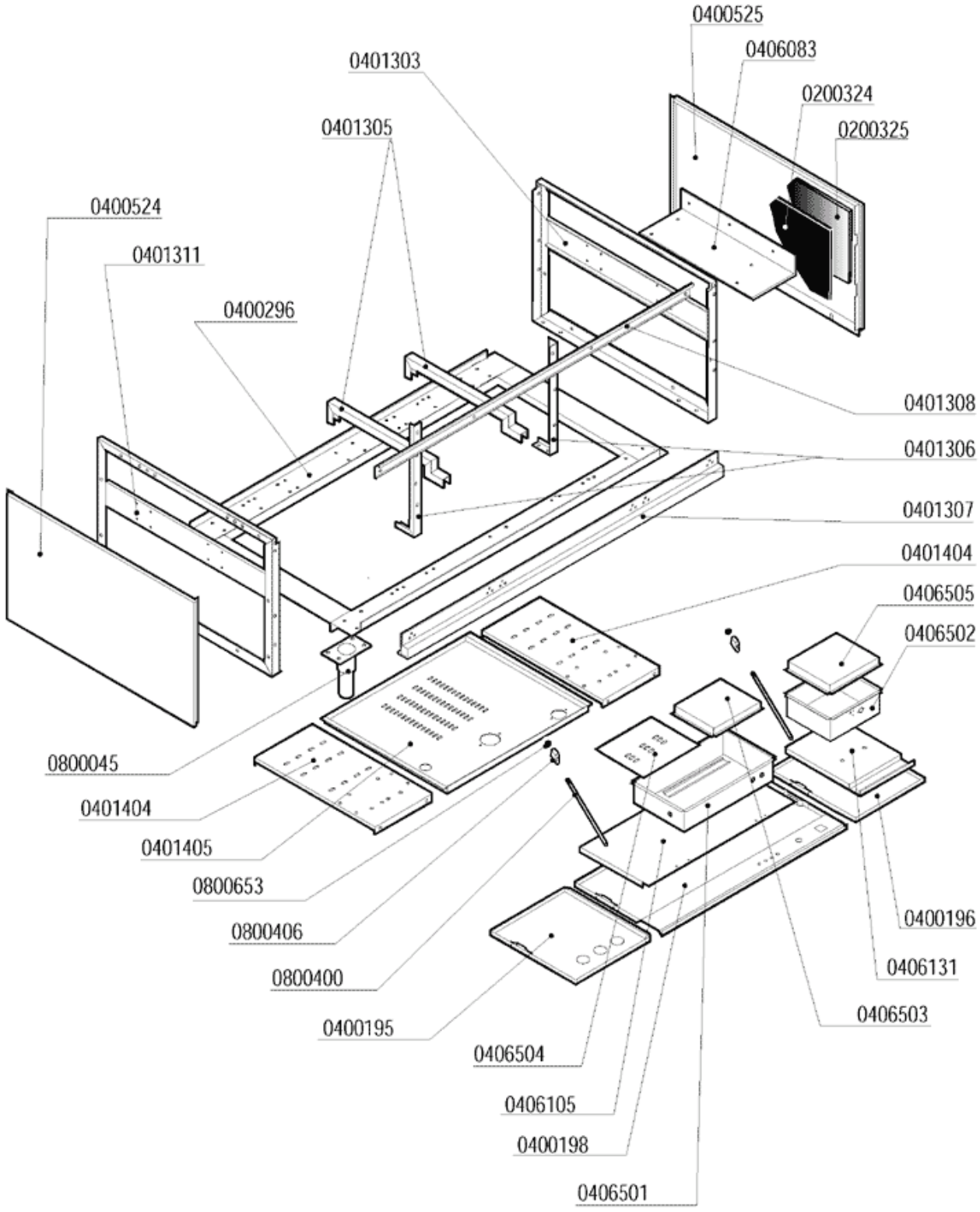

lamber	CARROZZERIA CAPOTTA - CARROSSERIE CAPOTE HOOD - KARROSSERIE HAUBE	MOD. **LP31**	TAV. **12 C** ED. 05/2004

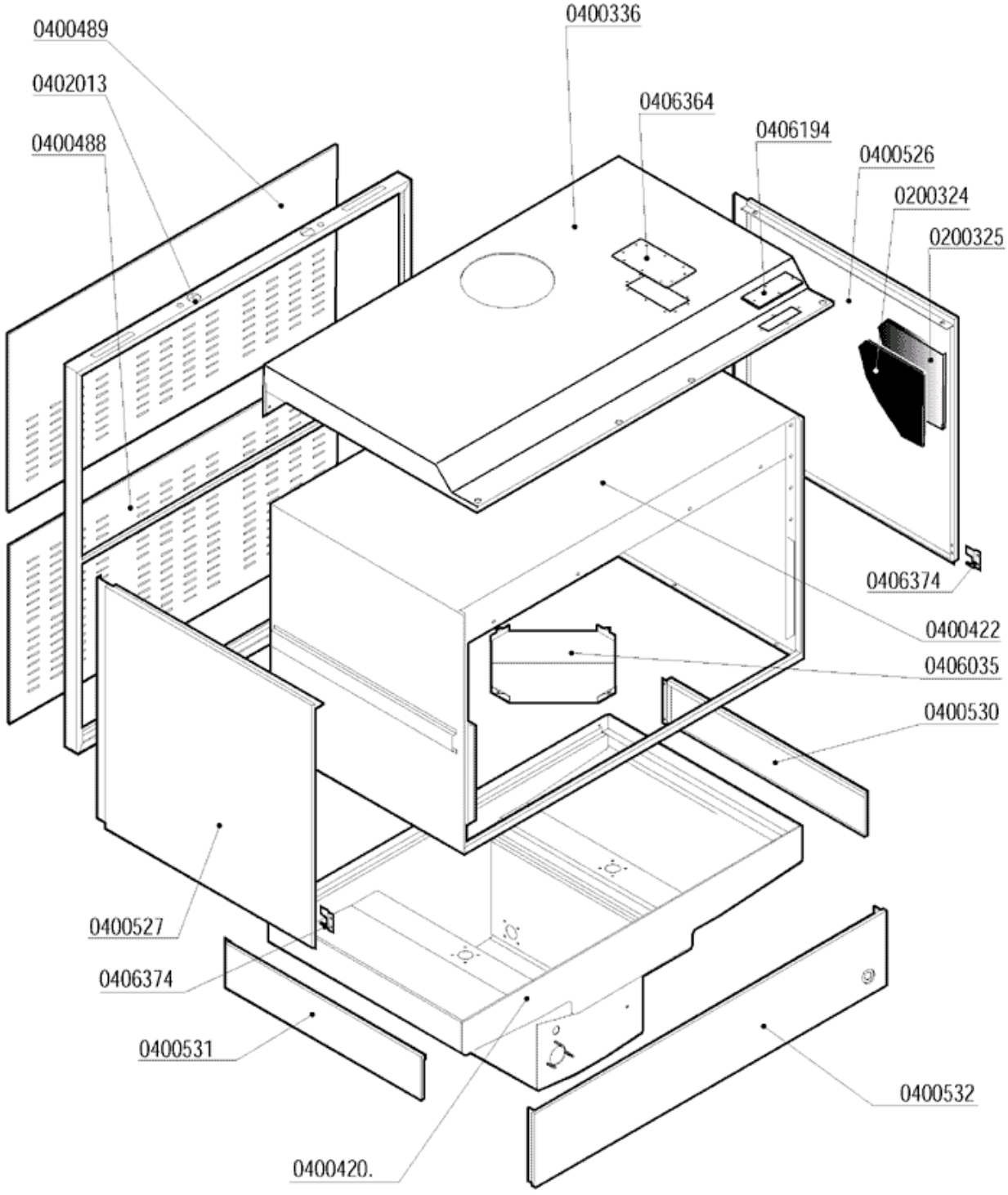

lamber	CARROZZERIA CAPOTTA - CARROSSERIE CAPOTE HOOD - KARROSSERIE HAUBE	MOD. **LP38**	TAV. **13 C** ED. 05/2004

