DESPIECE TECNICO

Frytop
Fry-Tops
Grillades
Griddleplatten
Frytop

GAMA 900

Modelos:

FTG 9-05
FTG 9-05 V
FTG 9-05 A
FTG 9-10
FTG 9-10 V
FTG 9-10 A

Marzo 2006 March

FAGOR

Fagor Industrial

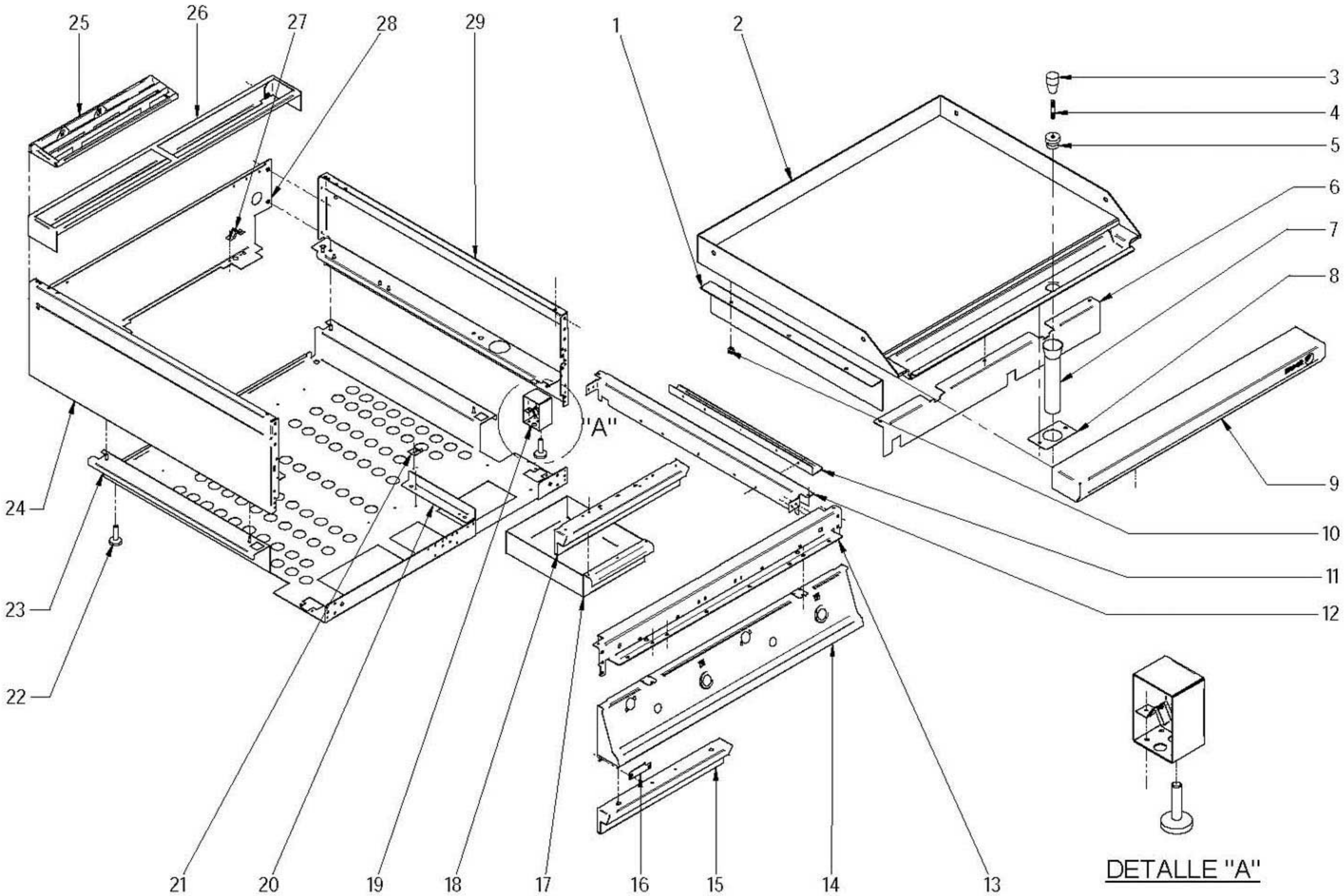

DETALLE "A"

N plano	Firma	Fecha	Aparato	MUEBLE	Lamina	
C-1670		2006-03	FRY -TOP GAMA 900 GAS		1	Fagor Industrial S.Coop. FAGOR Oñate

MOD.	FRY-TOP A GAS	ZONA	MUEBLE	PLANO	C-1670

ITEM	CODIGO	DENOMINACION	TEXTO	FTG9-05	FTG9-10	FTG9-05 V	FTG9-10 V				NOTAS
1	R162638000	PROTECCIÓN LATERAL		2	2	2	2				
2	R045402000	PLANCHA COMP. FTG9-05 L		1	_	_	_				
2	R045407000	PLANCHA COMP. FTG9-05 L V		_	_	1	_				
2	R065401000	PLANCHA COMP. FTG9-10 L		_	1	_	_				
2	R065410000	PLANCHA COMP. FTG9-10 L V		_	_	_	1				
2	R045404000	PLANCHA COMP. FTG/C9-05 L		1	_	_	_				
2	R065405000	PLANCHA COMP. FTG/C9-10 L		_	1	_	_				
2	R045405000	PLANCHA COMP. FTG9-05 R		1	_	_	_				
2	R045408000	PLANCHA COMP. FTG9-05 R V		_	_	1	_				
2	R065408000	PLANCHA COMP. FTG9-10 R		_	1	_	_				
2	R065412000	PLANCHA COMP. FTG9-10 R V		_	_	_	1				
2	R065406000	PLANCHA COMP. FTG9-10 L+R		_	1	_	_				
2	R065411000	PLANCHA COMP. FTG9-10 L+R V		_	_	_	1				
2	R045406000	PLANCHA COMP. FTG/C9-05 R		1	_	_	_				
2	R065409000	PLANCHA COMP. FTG/C9-10 R		_	1	_	_				
2	R065407000	PLANCHA COMP. FTG/C9-10 L+R		_	1	_	_				
3	S116122000	MANDO POMO		1	1	_	_				SOLO CROMO DURO
4	R619913000	ALARGADERA		1	1	_	_				SOLO CROMO DURO
5	R619912000	REBOSADERO		1	1	_	_				SOLO CROMO DURO
6	R042608000	LISTON FRONTAL FTG9-05		1	_	1	_				
6	R162643000	LISTON FRONTAL FTG9-10		_	1	_	1				
	Q012042000	TORNILLO EXAGONAL M6x15		2	3	2	3				
7	R155010000	TUBO DESAGÜE		1	1	1	1				
8	R152607000	SOPORTE TUBO DESAGÜE		1	1	1	1				
	Q162040000	TUERCA EXAGONAL M6		2	2	2	2				
	Q302022000	ARANDELA 16x6x1,2 A304		2	2	2	2				
9	R045409000	ANTERIOR MESA 1/2M		1	_	1	_				
9	S105401000	ANTERIOR MESA 1M		_	1	_	1				
	Q152004000	TORN. APLASTADO M5x13 A304		2	2	2	2				
10	R615412000	APOYO PLANCHA ASADO		6	6	6	6				

MOD.	FRY-TOP A GAS	ZONA	MUEBLE	PLANO	C-1670

ITEM	CODIGO	DENOMINACION	TEXTO	FTG9-05	FTG9-10	FTG9-05 V	FTG9-10 V				NOTAS
11	R152601000	TIRANTE LATERAL		2	2	2	2				
	Q419005000	REMACHE 4x8 ALMG3 / ALUMINIO		6	6	6	6				
12	R152807000	LATERAL DE MESA		2	2	2	2				
	Q152004000	TORN. APLASTADO M5x13 A304		4	4	4	4				
13	X502666000	ESCUADRA AMARRE ANTERI.1/2M		1	_	1	_				
13	U022601000	ESCUADRA AMARRE ANTERI.1M		_	1	_	1				
	Q221342000	REMACHE EXAGONAL M5		3	3	3	3				
	Q152004000	TORN. APLASTADO M5x13 A304		6	6	6	6				
	Q221342000	REMACHE EXAGONAL M5		2	2	2	2				
14	R042805000	PORTAM. COMPL. FTG9-05 EUR		1	_	1	_				
14	R062803000	PORTAM. COMPL. FTG9-10 EUR		_	1	_	1				
15	R062805000	ZOCALO INFERIOR FRY-TOP,E-N.		_	1	_	1				
	Q012042000	TORNILLO EXAGONAL M6x15		_	2	_	2				
	Q302022000	ARANDELA 16x6x1,2 A304		_	2	_	2				
16	H362811000	TAPA VENTANA		2	2	2	2				
	Q152004000	TORN. APLASTADO M5x13 A304		4	4	4	4				
	Q221342000	REMACHE EXAGONAL M5		4	4	4	4				
17	R152608000	CAJA RECOGEGRASAS		1	1	1	1				
	Q419005000	REMACHE 4x8 ALMG3 / ALUMINIO		3	3	3	3				
18	H012816000	ASA BANDEJA IZQUI.DERECHA		1	1	1	1				
19	H012805000	ESCUADRA AMARRE PATA		2	2	2	2				
	Q221345000	REMACHE EXAGONAL M10		2	2	2	2				
	Q162030000	TUERCA EXAGONAL M5		4	4	4	4				
	Q262030000	ARANDELA GROW. A5 A304		4	4	4	4				
20	R612702000	GUIA RECOGEGRASAS 900 GAS		2	2	2	2				
	Q419005000	REMACHE 4x8 ALMG3 / ALUMINIO		4	4	4	4				
21	R202607000	ESCUADRA		1	1	1	1				
	Q419005000	REMACHE 4x8 ALMG3 / ALUMINIO		2	2	2	2				
22	Z200105000	PATA		4	4	4	4				

MOD.	FRY-TOP A GAS	ZONA	MUEBLE	PLANO	C-1670

ITEM	CODIGO	DENOMINACION	TEXTO	FTG9-05	FTG9-10	FTG9-05 V	FTG9-10 V				NOTAS
23	R152814000	BASE INFERIOR FTG9-05 COMPL.		1	_	1	_				
23	R162817000	BASE INFERIOR FTG9-10 COMPL.		_	1	_	1				
	Q221345000	REMACHE EXAGONAL M10		2	2	2	2				
	Q221343000	REMACHE EXAGONAL M6		_	2	_	2				
24	R062810000	LATERAL COMPLETO IZDO. G9-00		1	1	1	1				
	Q221342000	REMACHE EXAGONAL M5		4	4	4	4				
	Q221342000	REMACHE EXAGONAL M5		6	6	6	6				
	Q221342000	REMACHE EXAGONAL M5		2	2	2	2				
	Q221342000	REMACHE EXAGONAL M5		2	2	2	2				
	Q162030000	TUERCA EXAGONAL M5		4	4	4	4				
	Q221345000	REMACHE EXAGONAL M10		4	4	4	4				
	Q419005000	REMACHE 4x8 ALMG3 / ALUMINIO		4	4	4	4				
25	R205425000	EMBELLECEDOR ESMALTE		1	2	1	2				
26	R205429000	SOPORTE EMBELLECEDOR 1/2M		1	_	1	_				
26	R205428000	SOPORTE EMBELLECEDOR 1M		_	1	_	1				
	Q419005000	REMACHE 4x8 ALMG3 / ALUMINIO		2	2	2	2				
27	X010503000	CIERRE MUELLE		3	4	3	4				
	Q419007000	REMACHE TUBULAR C/V Ø3,2x6		6	8	6	8				
28	R152811000	PANEL POSTERIOR 1/2M G9-00		1	_	1	_				
28	R162813000	PANEL POSTERIOR 1M G9-00		_	1	_	1				
	Q419005000	REMACHE 4x8 ALMG3 / ALUMINIO		4	4	4	4				
29	R062811000	LATERAL COMPLETO DCH. G9-00		1	1	1	1				

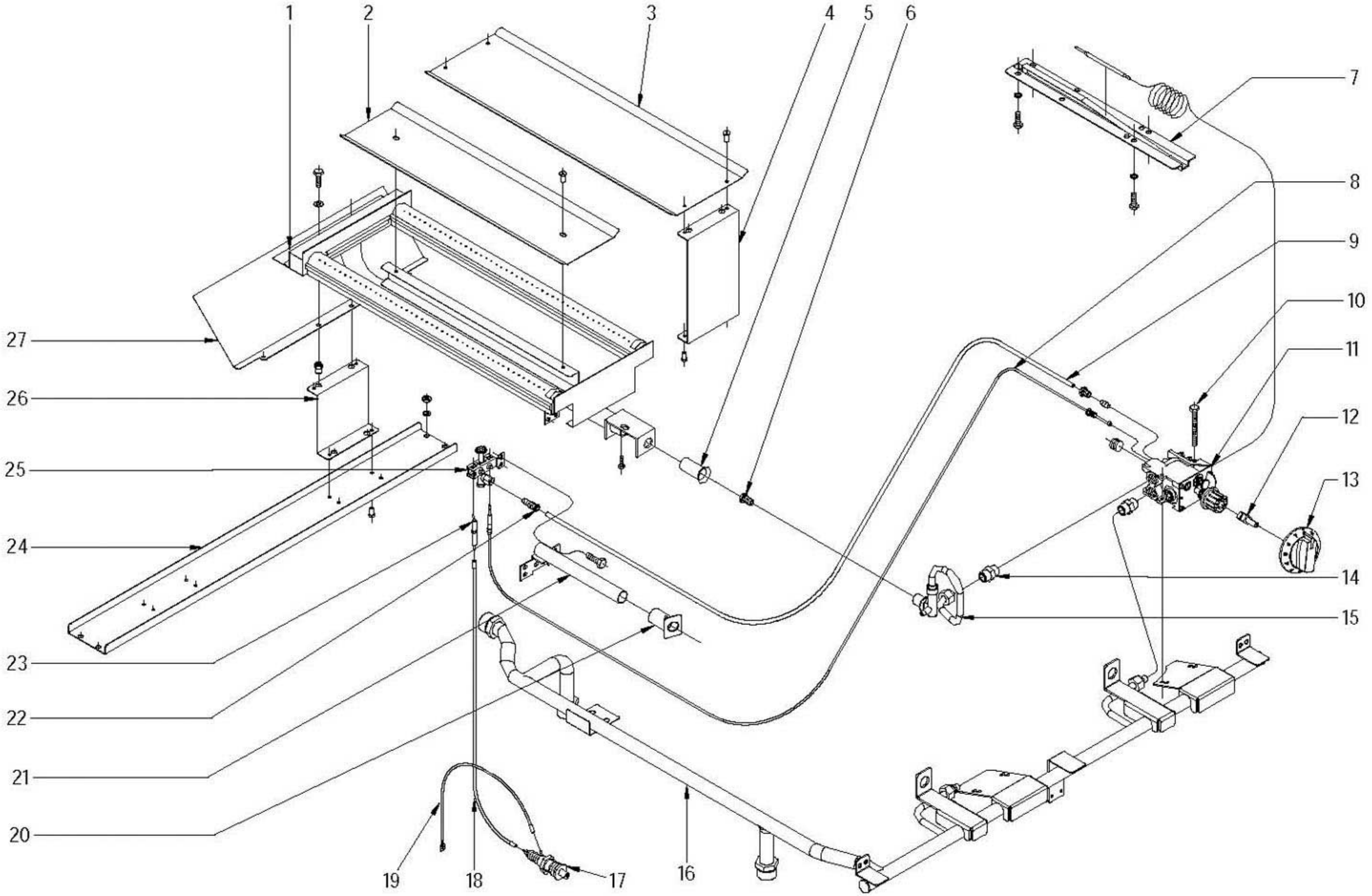

N plano	Firma	Fecha	Aparato	Lamina	
C-1671		2006-03	PARTE FUNCIONAL (VALVULA EUROSIT) FRY -TOP GAMA 900 GAS	2	Fagor Industrial S.Coop. FAGOR Oñate

MOD.	FRY-TOP A GAS	ZONA	PARTE FUNCIONAL (VALVULA EUROSIT)	PLANO	C-1671

ITEM	CODIGO	DENOMINACION	TEXTO	FTG9-05	FTG9-10						NOTAS
1	R635700000	QUEMADOR COMPLETO FTG9-00		1	2						
	Q012031000	TORNILLO EXAGONAL M5x10 A304		2	4						
	Q302022000	ARANDELA 16x6x1,2 A304		2	4						
2	R162640000	DEFLECTOR QUEMADOR		1	2						
	Q419005000	REMACHE 4x8 ALMG3 / ALUMINIO		2	4						
3	R162639000	DEFLECTOR CENTRAL		_	1						
	Q419005000	REMACHE 4x8 ALMG3 / ALUMINIO		_	4						
4	R162603000	SOPORTE QUEMADOR		_	1						
	Q419005000	REMACHE 4x8 ALMG3 / ALUMINIO		_	2						
5	U325707000	REGULADOR DE AIRE		1	2						
	Q012031000	TORNILLO EXAGONAL M5x10 A304		1	2						
6	1011600000	TOBERA Ø 2,25 (Gas Natural)		1	2						
6	9105100000	TOBERA Ø 1,50 (Butano-Propano)		1	2						
6	U262400000	TOBERA Ø 2,15 (Gas Natural)		1	2						SOLO CROMO DURO
6	U052401000	TOBERA Ø 1,45 (Butano-Propano)		1	2						SOLO CROMO DURO
7	R162633000	CONJUNTO SOPORTE BULBO		1	2						
	Q012032000	TORNILLO EXAGONAL M5x15 A304		4	8						
	Q262030000	ARANDELA GROW. A5 A304		4	8						
8	U562130000	TERMOPAR L= 850		1	2						
9	R065008000	TUBO PILOTO EUROSIT		1	2						
10	Q011338000	TORNILLO EXAGONAL M5x60		2	4						
11	T982100000	VALVULA EUROSIT 630,343		1	2						
	T982102000	TAPON 3/8 972,061		2	4						
12	R062101000	EJE BOTON DE MANDO EUROSIT		1	2						
	Q131560000	VARILLA ROSCADA M4x8 DIN913		1	2						
13	R042102000	BOTON DE MANDO COM. FTG-EUR		1	2						
14	R155068000	MANGUITO 3/8"		2	4						

MOD.	FRY-TOP A GAS	ZONA	PARTE FUNCIONAL (VALVULA EUROSIT)	PLANO	C-1671

ITEM	CODIGO	DENOMINACION	TEXTO	FTG9-05	FTG9-10						NOTAS
15	R065006000	CONDUCCION A QUEMADOR COM.		1	2						
	Q223019000	TUERCA 3/8 GAS LATON		1	2						
	Q301323000	ARANDELA 25x17x6		1	2						
	Q306062000	ARANDELA Ø13,9x10,33		1	2						
	Q153002000	TORNILLO TAPON		1	2						
16	R045007000	DISTRIBUIDOR COMP.FTG9-05 EU.		1	_						
16	R065001000	DISTRIBUIDOR COMP.FTG9-10 EU.		_	1						
	Q221342000	REMACHE EXAGONAL M5		2	4						
	Q152004000	TORNILLO APLASTADO M5x13 A304		2	2						
	Q162030000	TUERCA EXAGONAL M5		2	2						
	Q262030000	ARANDELA GROW. A5 A304		2	2						
	Q306062000	ARANDELA Ø 13,9x10,33		1	2						
	U635008000	TUERCA CIEGA 3/4		2	2						
	Q306051000	ARANDELA TAPON Ø 23,5x3		2	2						
17	S113034000	PIEZOELECTRICO		1	2						
18	R613030000	CABLE BUJIA		1	2						
19	U333003000	CABLE MASA ENCENDEDOR		1	2						
	Q523000000	TERMINAL LENGÜETA 6,35		1	2						
	Q151301000	PHILIPS 8x5/8		2	2						
20	R065026000	EMBELLECEDOR TUBO ENCEND.		1	2						
	Q221324000	TUERCA 3/4 GAS		1	2						
21	R045014000	TUBO DE ENCENDIDO COMPLETO		1	2						
22	U134323000	RACORD BICONO 6 958.031		2	4						
23	X012101000	BUJIA 915.037		1	2						
24	R152622000	BASE SOP. QUEMADOR FTG9-05		1	_						
24	R162642000	BASE SOP. QUEMADOR FTG9-10		_	1						
	Q162030000	TUERCA EXAGONAL M5		4	4						
	Q262030000	ARANDELA GROW. A5 A304		4	4						

MOD.	FRY-TOP A GAS	ZONA	PARTE FUNCIONAL (VALVULA EUROSIT)	PLANO	C-1671

ITEM	CODIGO	DENOMINACION	TEXTO	FTG9-05	FTG9-10						NOTAS
25	U322118000	PILOTO COMPLETO 100.062		1	2						
	U442137000	INYECTOR Ø 0,40 (Gas Natural)		1	2						
	U442138000	INYECTOR Ø 0,25 (But-propano)		1	2						
	Q012031000	TORNILLO EXAGONAL M5x10 A304		2	4						
26	R152623000	SOP. QUEMADOR POST, FTG9-00		1	2						
	Q419005000	REMACHE 4x8 ALMG3 / ALUMINIO		2	4						
	Q221342000	REMACHE EXAGONAL M5		2	4						
27	R152610000	CONDUCCION DE HUMOS		1	2						

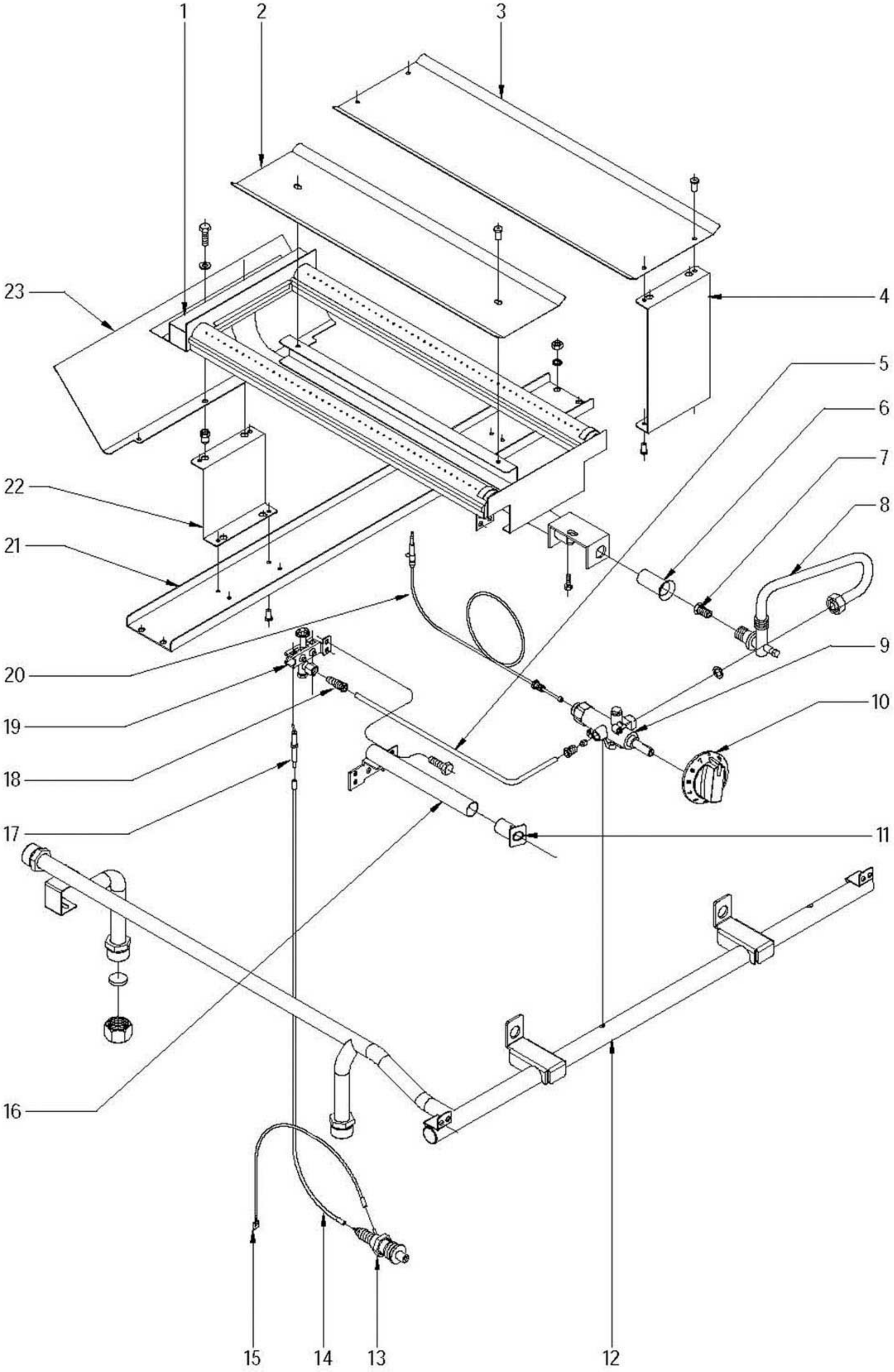

N plano	Firma	Fecha	Aparato		Lamina	
C-1672		2006-03	PARTE FUNCIONAL (GRIFO CAL-3200) FRY -TOP GAMA 900 GAS		3	Fagor Industrial S.Coop. FAGOR Onate

MOD.	FRY-TOP A GAS	ZONA	PARTE FUNCIONAL (GRIFO CAL-3200)	PLANO	C-1672

ITEM	CODIGO	DENOMINACION	TEXTO	FTG9-05 V	FTG9-10 V						NOTAS
1	R635700000	QUEMADOR COMPLETO FTG9-00		1	2						
	Q012031000	TORNILLO EXAGONAL M5x10 A304		2	4						
	Q302022000	ARANDELA 16x6x1,2 A304		2	4						
2	R162640000	DEFLECTOR QUEMADOR		1	2						
	Q419005000	REMACHE 4x8 ALMG3 / ALUMINIO		2	4						
3	R162639000	DEFLECTOR CENTRAL		_	1						
	Q419005000	REMACHE 4x8 ALMG3 / ALUMINIO		_	4						
4	R162603000	SOPORTE QUEMADOR		_	1						
	Q419005000	REMACHE 4x8 ALMG3 / ALUMINIO		_	2						
5	R065019000	TUBO PILOTO VALVULA FTG9-10V		1	2						
6	U325707000	REGULADOR DE AIRE		1	2						
	Q012031000	TORNILLO EXAGONAL M5x10 A304		1	2						
7	1011600000	TOBERA Ø 2,25 (Gas Natural)		1	2						
7	9105100000	TOBERA Ø 1,50 (But.-Prop.)		1	2						
7	X102403000	TOBERA Ø 4,58 (Gas Villa)		1	2						
8	R065021000	COND.QUEMADOR COM.FTG9-10V		1	2						
	Q223019000	TUERCA 3/8 GAS LATON		1	2						
	Q301323000	ARANDELA 25x17x6		1	2						
	Q306062000	ARANDELA Ø13,9x10,33		1	2						
	Q153002000	TORNILLO TAPON		1	2						
9	U022107000	GRIFO CAL-3200-MIN 0,90		1	2						
	U022102000	BRIDA AMARRE GRIFO		1	2						
	Q307034000	JUNTA ESTANQUEIDAD		1	2						
	Q012033000	TORNILLO EXAGONAL M5x20 A304		1	2						
	U195009000	MANGUITO EMPALME		1	2						
	X205028000	BICONO Ø6		1	2						SOLO GAS VILLA
10	U022105000	MANDO MONTADO GAS Ø 10		1	2						
11	R065026000	EMBELLECEDOR TUBO ENCEND.		1	2						
	Q221324000	TUERCA 3/4 GAS		1	2						

MOD.	FRY-TOP A GAS	ZONA	PARTE FUNCIONAL (GRIFO CAL-3200)	PLANO	C-1672

ITEM	CODIGO	DENOMINACION	TEXTO	FTG9-05 V	FTG9-10 V						NOTAS
12	R045011000	DISTRIBUIDOR COMP. FTG9-05 V		1							
12	R065017000	DISTRIBUIDOR COMP. FTG9-10 V			1						
	Q221342000	REMACHE EXAGONAL M5		2	2						
	Q152004000	TORNILLO APLASTADO M5x13 A304		2	2						
	Q162030000	TUERCA EXAGONAL M5		2	2						
	Q262030000	ARANDELA GROW. A5 A304		2	2						
	Q306062000	ARANDELA Ø 13,9x10,33		2	2						
	U635008000	TUERCA CIEGA 3/4		2	2						
	Q306051000	ARANDELA TAPON Ø 23,5x3		2	2						
13	S113034000	PIEZOELECTRICO		1	2						
14	R613030000	CABLE BUJIA		1	2						
15	U333003000	CABLE MASA ENCENDEDOR		1	2						
	Q523000000	TERMINAL LENGÜETA 6,35		1	2						
	Q151301000	PHILIPS 8x5/8		2	2						
16	R045014000	TUBO DE ENCENDIDO COMPLETO		1	2						
17	X012101000	BUJIA 915.037		1	2						
18	U134323000	RACORD BICONO 6 958.031		2	4						
19	U322118000	PILOTO COMPLETO 100.062		1	2						
	U442137000	INYECTOR Ø 0,40 (Gas Natural)		1	2						
	U442138000	INYECTOR Ø 0,25 (But-prop.y G.V.)		1	2						REGULAR PARA GAS VILLA
	Q012031000	TORNILLO EXAGONAL M5x10 A304		2	4						
20	U562130000	TERMOPARA L= 850		1	2						
21	R152622000	BASE SOP. QUEMADOR FTG9-05		1							
21	R162642000	BASE SOP. QUEMADOR FTG9-10			1						
	Q162030000	TUERCA EXAGONAL M5		4	4						
	Q262030000	ARANDELA GROW. A5 A304		4	4						
22	R152623000	SOP. QUEMADOR POST, FTG9-00		1	2						
	Q419005000	REMACHE 4x8 ALMG3 / ALUMINIO		2	4						
	Q221342000	REMACHE EXAGONAL M5		2	4						
23	R152610000	CONDUCCION DE HUMOS		1	2						

MOD.	FRY-TOP A GAS	ZONA	VARIOS	PLANO	

ITEM	CODIGO	DENOMINACION	TEXTO	FTG9-05	FTG9-10	FTG9-05 V	FTG9-10 V	FTG9-05 A	FTG9-10 A		NOTAS
	R046501000	FOLLETO DE INSTRUCCIONES		1	1	1	1	1	1		
	R636500000	RASQUETA MARTOR		1	1	_	_	_	_		SOLO CROMO DURO

MOD.	FRY-TOP A GAS	ZONA	PIEZAS ESPECIFICAS PARA LOS DISTINTOS GASES	PLANO	C-1671, 1672

ITEM	CODIGO	DENOMINACION	TEXTO	FTG9-05	FTG9-10	FTG9-05 V	FTG9-10 V	FTG9-05 A	FTG9-10 A		NOTAS
		BUTANO - PROPANO									
6	9105100000	TOBERA Ø 1,50		1	2	_	_	_	_		PLANO C-1671
6	U052401000	TOBERA Ø 1,45 (SOLO FTG/C9)		1	2	_	_	_	_		PLANO C-1671
6	N502401000	TOBERA Ø 1,70		_	_	_	_	1	2		PLANO C-1671
7	9105100000	TOBERA Ø 1,50		_	_	1	2	_	_		PLANO C-1672
19	U442138000	INYECTOR Ø 0,25		_	_	1	2	_	_		PLANO C-1672
25	U442138000	INYECTOR Ø 0,25		1	2	_	_	1	2		PLANO C-1671
S/N	U136501000	INDICADOR (BUTANO-PROPANO)		1	1	1	1	1	1		
		GAS NATURAL									
6	1011600000	TOBERA Ø 2,25		1	2	_	_	_	_		PLANO C-1671
6	U262400000	TOBERA Ø 2,15 (SOLO FTG/C9)		1	2	_	_	_	_		PLANO C-1671
6	U122408000	TOBERA Ø 2 ,95		_	_	_	_	1	2		PLANO C-1671
7	1011600000	TOBERA Ø 2,25		_	_	1	2	_	_		PLANO C-1672
19	U442137000	INYECTOR Ø 0,40		_	_	1	2	_	_		PLANO C-1672
25	U442137000	INYECTOR Ø 0,40		1	2	_	_	1	2		PLANO C-1671
S/N	U134402000	INDICADOR GAS NATURAL		1	1	1	1	1	1		
		GAS VILLA									
7	X102403000	TOBERA Ø 4,58		_	_	1	2	_	_		PLANO C-1672
19	U442138000	INYECTOR Ø 0,25 (BP Y GV)		_	_	1	2	_	_		PLANO C-1672 REGULAR PARA GV
S/N	U134310000	INDICADOR GAS VILLA		_	_	1	1	_	_		