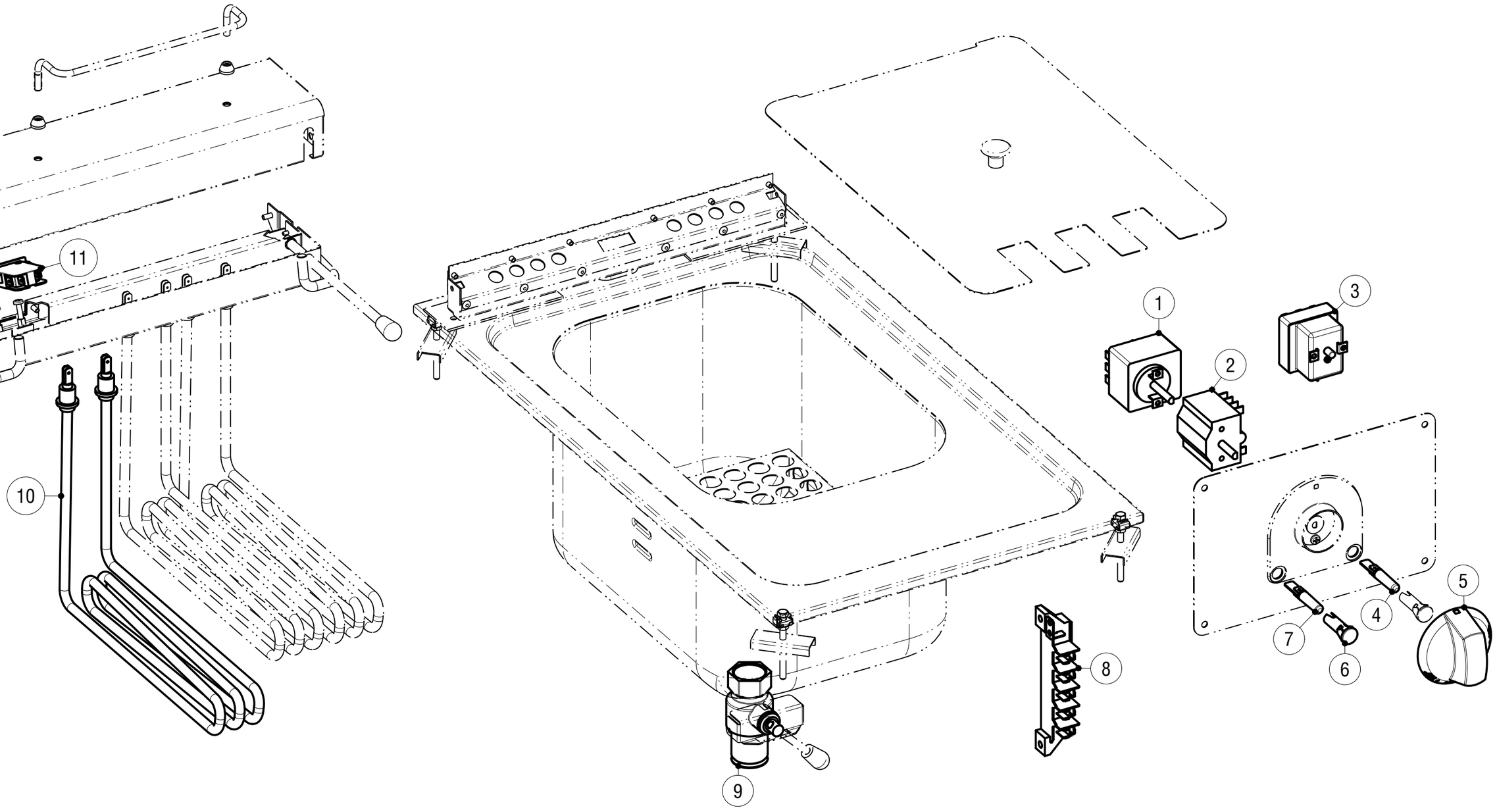

C

CAVETTERIA - WIRE HARNESS

Data stampa | Print date	Codice | Code	Foglio | Sheet	Modelli | Models
24.06.15	5415.866.00	1	DFR_E

CODICI RICAMBIO PER FINITO / SPARE PARTS FOR THE FINISHED PRODUCT

Aggiornato al/Updated to 27/11/17

Artic./Item	Descrizione/Description	Modello/Model
136028	**FRIGGITRICE ELETTRICA 8LT DROP-IN** **DROP-IN 8LT ELECTRIC FRYER**	**DFR35E1**

Cons./Recom.	Pos./Posit.	Ricambio/Replacement			Prezzo/Price List
	01	RC00779000	TERMOSTATO DI LAVORO	WORKING THERMOSTAT	36,41
	02	RC00070000	COMMUTATORE TRIFASE	SWITCH	20,52
	03	RC00063000	TERMOSTATO DI SICUREZZA	SAFETY THERMOSTAT	74,03
*	04	RC00052000	LAMPADA SEGN.NEON FASTON ARANCIO 230V	SIGNAL LAMP	5,19
	05	RC01786000	MANOPOLA FRIGGITRICE ELETTRICA NERA	FRE ELECTRIC KNOB	9,76
*	06	RC01783000	PORTALAMPADA TRASPARENTE D10	TRANSPARENT LAMP HOLDER D10	5,30
*	07	RC01782000	LAMPADA SEGN.NEON FASTON VERDE 230V	GREEN NEON LAMP 230V	6,09
	08	RC00296000	MORSETTIERA MONOFASE	CONNECTING BLOCK	6,62
	09	RC00350000	ASSIEME SCARICO	DRAIN ASSEMBLY	65,09
	10	RC00282000	RESISTENZA FRIGGITRICE EL.	HEATING ELEMENT	43,14
	11	RC00283000	INTERRUTTORE DI SICUREZZA	SAFETY SWITCH	32,22
	12	RC00304000	MORSETTO EQUIPOTENZIALE COMPLETO	EQUIPOTENTIAL CONNECTING BLOCK	6,62
	13	RC00322000	PASSACAVO OVALE	OVAL FAIRLEAD	4,86
	14	RC00329000	MANOPOLA SCARICO	KNOB	5,41
	15	RC00328000	LEVA SOLLEVAMENTO RESIST.	HEATING ELEMENT LIFTING LEVER	14,67
	16	RC00331000	GHIERA CESTELLO	BASKET RING NUT	4,64
	17	RC00330000	SUPPORTO CESTELLO FRIGGITRICE	SUPPORT FOR BASKET FR	20,35
	18	RC00774000	RELE'	RELAY	45,34

L'azienda si riserva il diritto di apportare ulteriori aggiornamenti senza preavviso. / The data may be updated without prior warning