
50

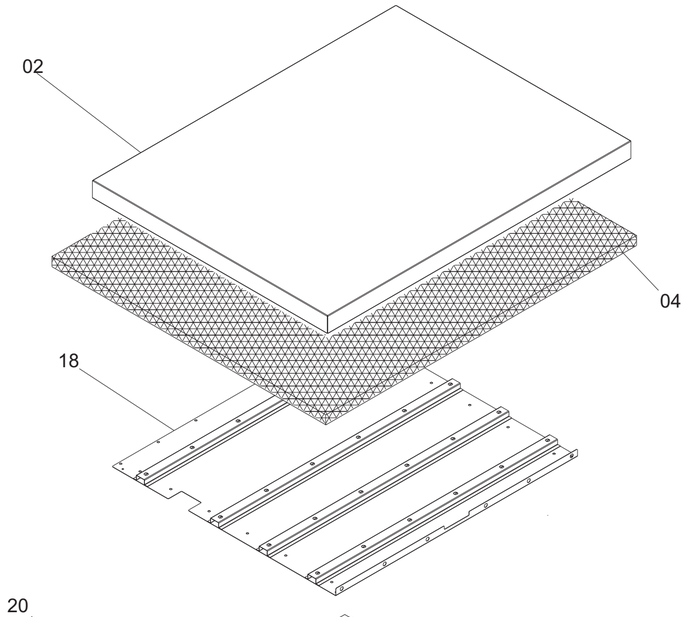
02
04
18
20

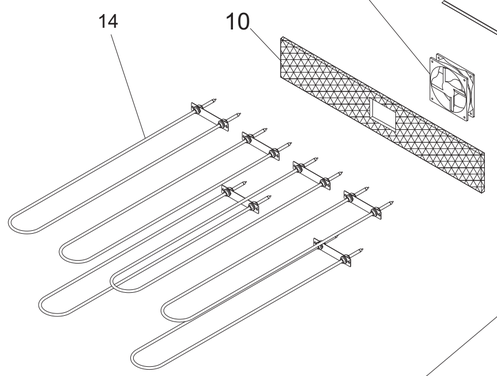
14
10
09

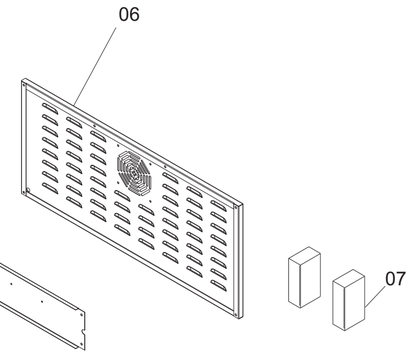
06
08
07

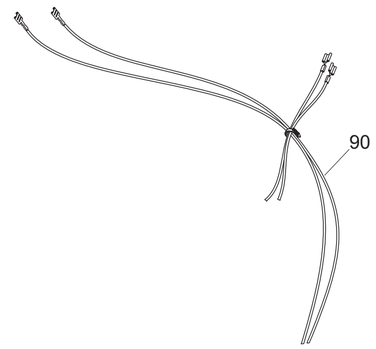
90

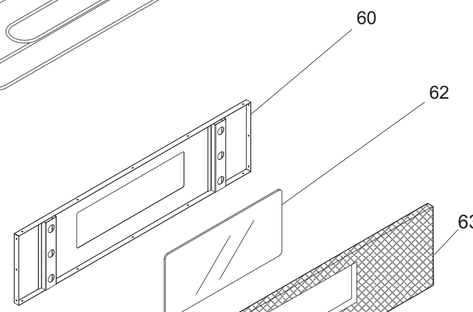
60
62

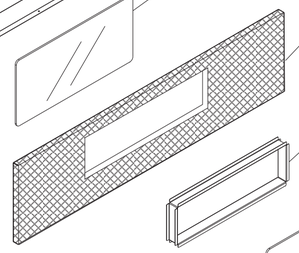
63
64
62

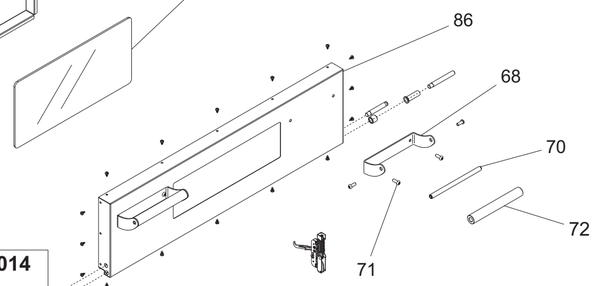
86
68
70
72
71

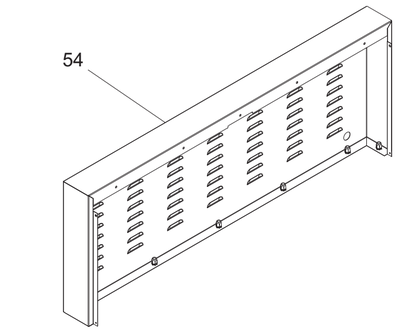
54

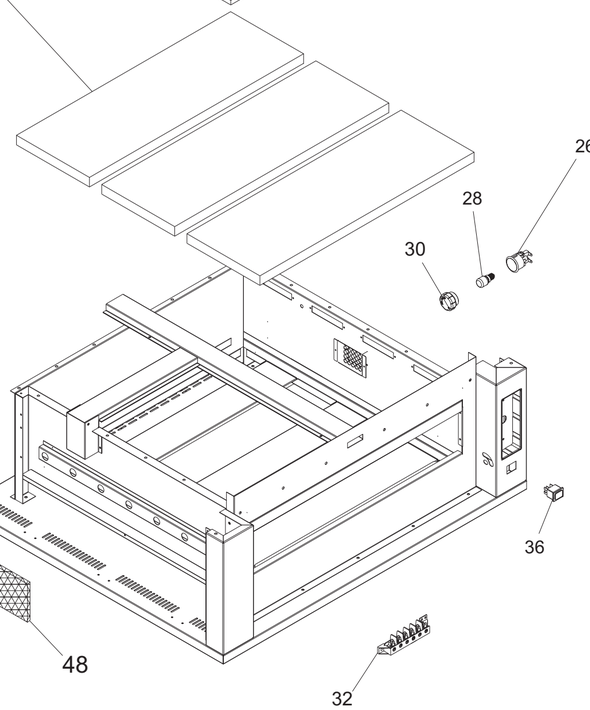
24
26
28
30
36
40
48
46
32

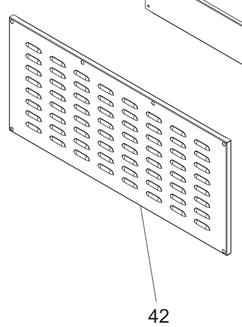
42

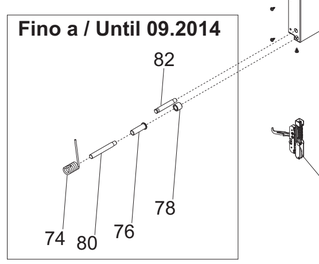
Fino a / Until 09.2014
82
74
80
76
78
77

VESUVIO 70x70 EL CE Tav.unica

Riferi	Nome prodotto	Codice
7	RELE VSV	IGS804083
9	VENTOLA VSV	IGS816123
14	RESIST.INF+SUP.VSV 70X70 975W 240V	IGS803603
20	PIANO REFRATTARIO F. VSV 70X70 1/2	IGS801183
26	PORTA LAMPADA VSV	IGS816063
28	LAMPADA FORNO 20W VSV	IGS816053
30	VETRO LAMPADA FORNO VSV	IGS816073
32	MORSETTIERA VSV	IGS812143
36	INTERRUTTORE VESUVIO 70X70	IGS816103
40	PANNELLO COMANDI+SCHEDA VSV EL	IGS804503
50	CAVO ALIMENTAZIONE 400V/50HZ	IGS811323
62	VETRO PORTA VSV	IGS801233
63	PANNELLO ISOLANTE PORTA VSV 70X70	IGS719343
68	SUPP. MANIGLIA VSV 70X70-85X70	IGS818273
70	PERNO MANIGLIA VSV 70X70	IGS818173
72	IMP. MANIGLIA VSV 70X70-85X70	IGS814623
74	MOLLA PORTA VSV	IGS809053
76	BUSSOLA X MOLLA VSV	IGS818483
77	CERNIERA PORTA VSV 85.105X70.105	IGS818343