MODULAR
MOD. 90/80 CEG
ED. 01-07
TAV. 253.675.01

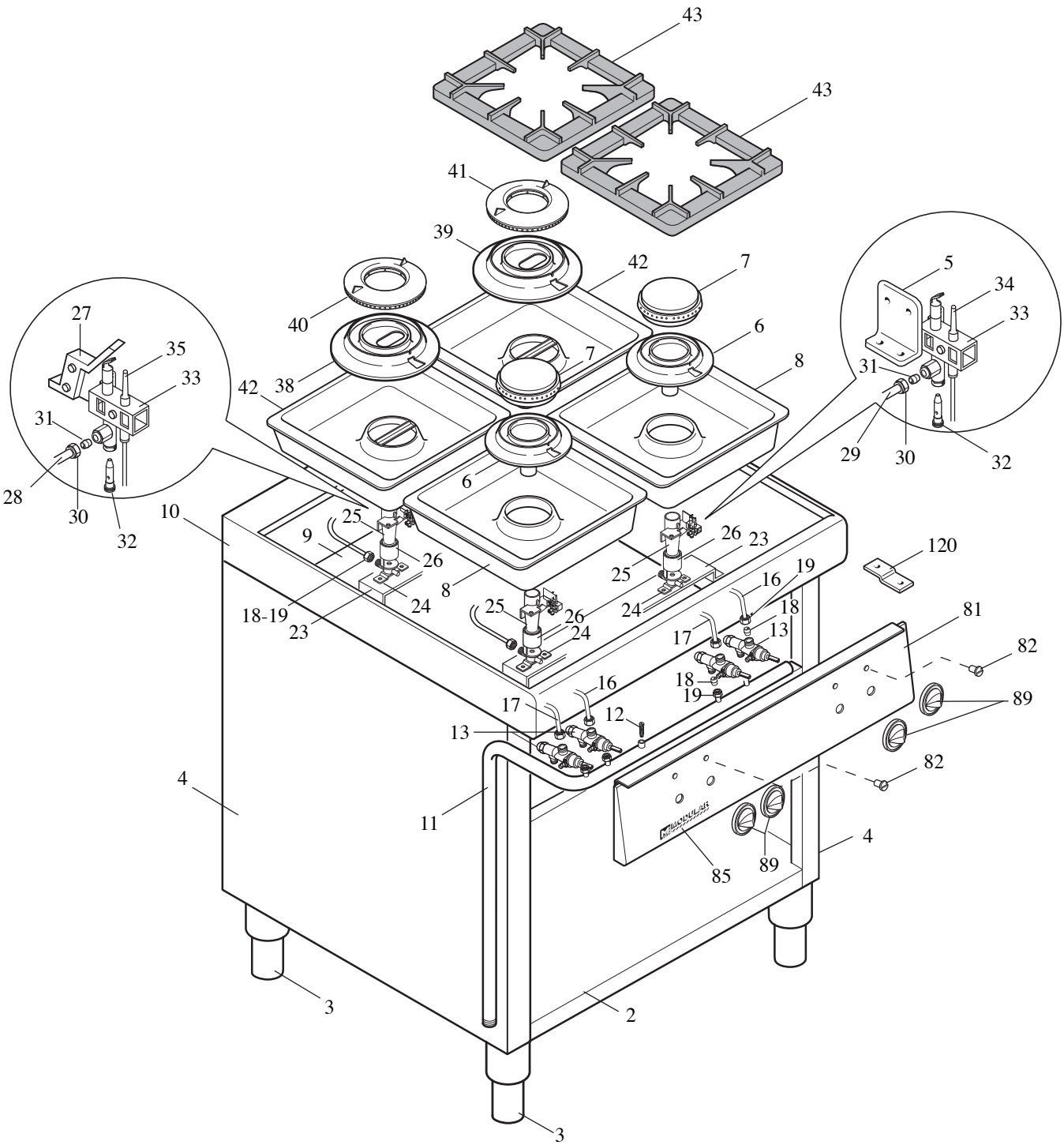

MODULAR

LISTA RICAMBI

cod. 253.676.01

CUCINA EXPORT A GAS ED. 01-07

MOD. 90/80 CEG

POS.	CODICE	RIF. MODIFICHE	DENOMINAZIONE	PREZZO
2	922.189.00		Fondo mobile 90/80 CEG	
3	912.033.00		Piede 2"vite M10	
4	921.188.13		Fianco cucina EXPORT 80	
5	623.240.00		Supporto pilota bruciatore "C"	
6	672.076.00		Corpo bruciatore "C" D. 84-3,7 kW	
7	672.078.00		Spartifiamma bruciatore "C" D. 84 -3,7 kW	
8	925.000.00		Bacinella smaltata bruc. "C"	
9	922.191.00		Fondo top 90/80 CEG	
10	911.184.00		Assieme piano 90/80 CEG	
11	975.003.00		Assieme rampa 90/80 PCG	
12	641.012.00		Vite M4 per presa pressione	
13	671.001.00		Rubinetto gas in sicurezza SC PEL21S	
16	975.022.00		Collegam. rub. bruciatore "C" ant.	
17	975.023.00		Collegam. rub. bruciatore "D" "E" post.	
18	673.001.00		Bicono D.10	
19	673.011.00		Dado per bicono D.10 - M16x1,5	
23	922.015.00		Supporto bruciatori da 80	
24	673.020.00		Portaugello per bruciatore top	
25	672.010.00		Venturi per bruciatore top	
26	672.016.00		Boccola regolazione aria bruc. top	
27	623.241.00		Supporto pilota bruc. "D"	
28	975.048.00		Collegamento pilota bruc. "D" post. 90	
29	975.047.00		Collegamento pilota bruc. "C" ant. 90	
30	673.013.00		Raccordo bicono D.4-M10x1 - 095813	
31	673.004.00		Bicono pilota D.4	
32	672.094.00		Portaugello con ugello D.0,20	
33	672.080.00		Pilota regol. deflettore 1 fiamma	
34	672.025.00		Termocoppia M9x1xL.500 G. unificato	
35	672.099.00		Termocoppia M9x1xL.1.000 G. unificato	
38	672.077.00		Corpo bruciatore "D" D. 150-5,5 kW	
39	672.101.00		Corpo bruciatore "E" D. 150-7,5 kW	
40	672.079.00		Spartifiamma bruc. "D" D. 109-5,5 kW	
41	672.093.00		Spartifiamma bruc. "E" D. 109-7,5 kW	
42	911.011.00		Ass. bacinella smaltata bruc. "D" - "E"	
43	681.019.00		Griglia 1 fuoco 400x400	
81	921.018.00		Cruscotto 90/80 PCG	
82	682.003.00		Placchetta per indice	
85	250.389.00		Marchio "Modular"	
89	912.042.00	sost. il912.003.00 dal 01/07/07	Ass. manopola gas pilota De 82	
120	623.002.16		Squadretta fissaggio cruscotto	