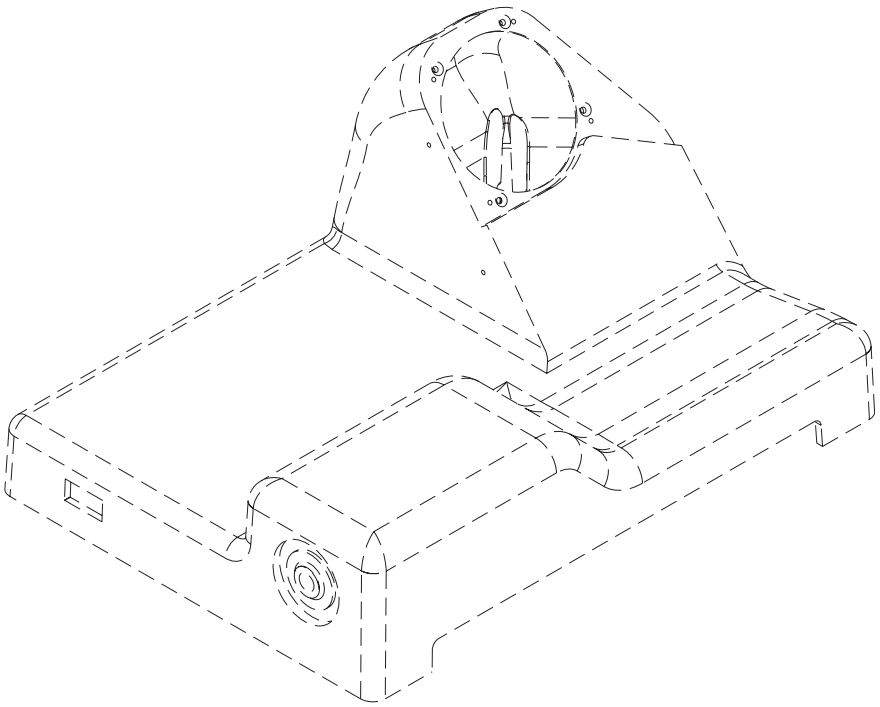

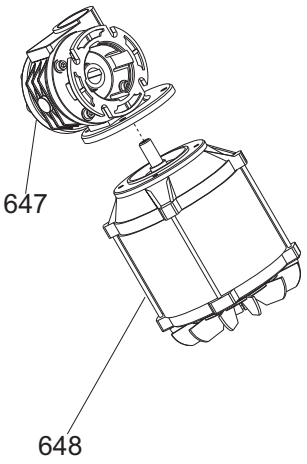

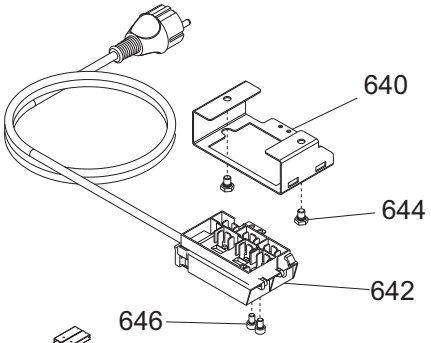

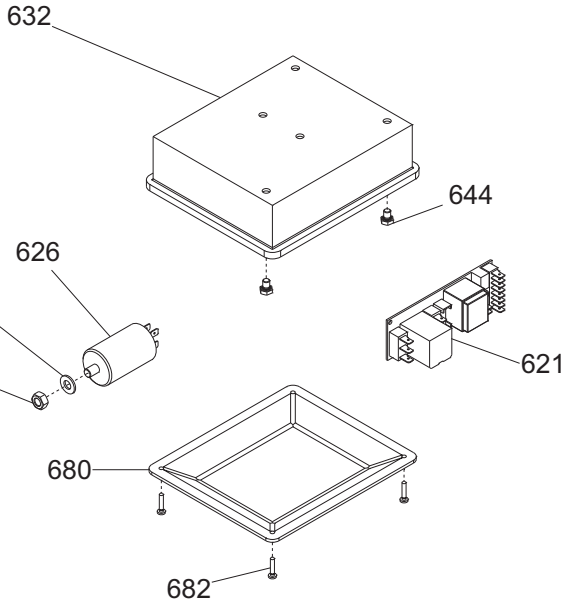

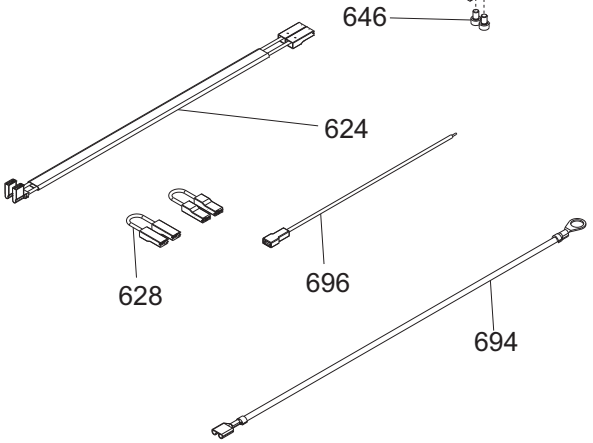

Fino a / Until 06.2013

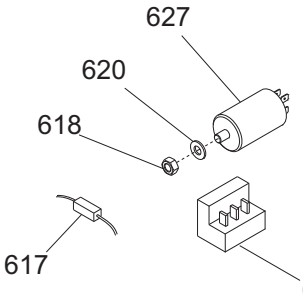

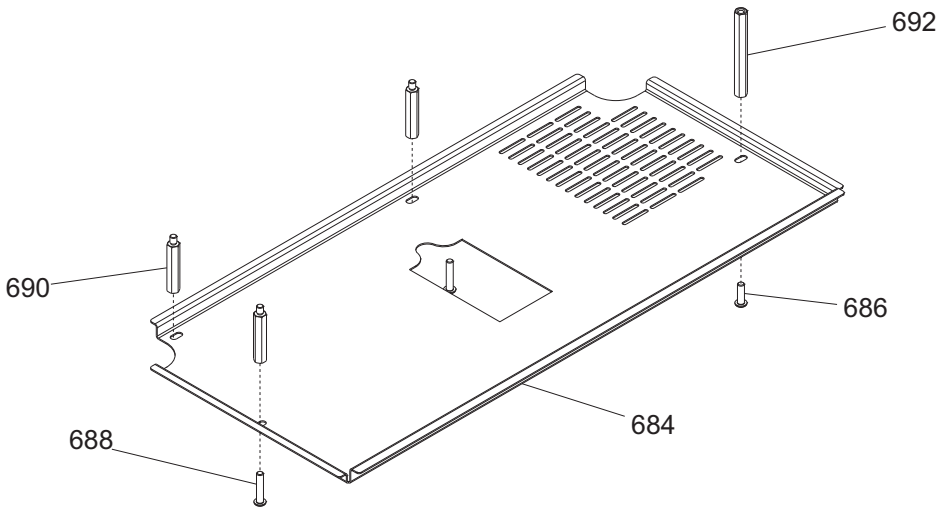

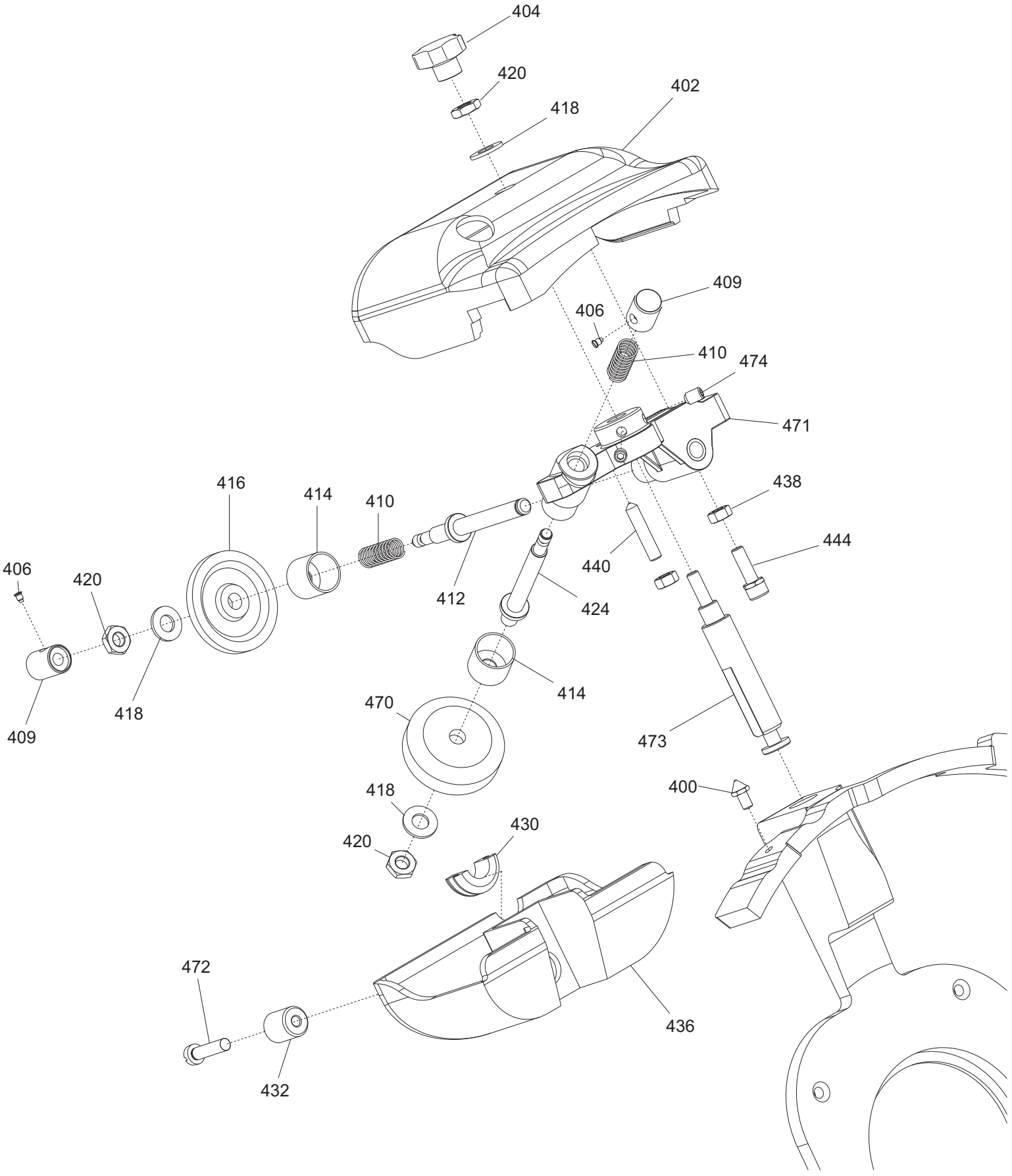
404
420
418
402
409
406
410
474
471
416
414
410
438
444
406
420
440
412
424
414
409
418
470
473
400
418
430
420
472
436
432

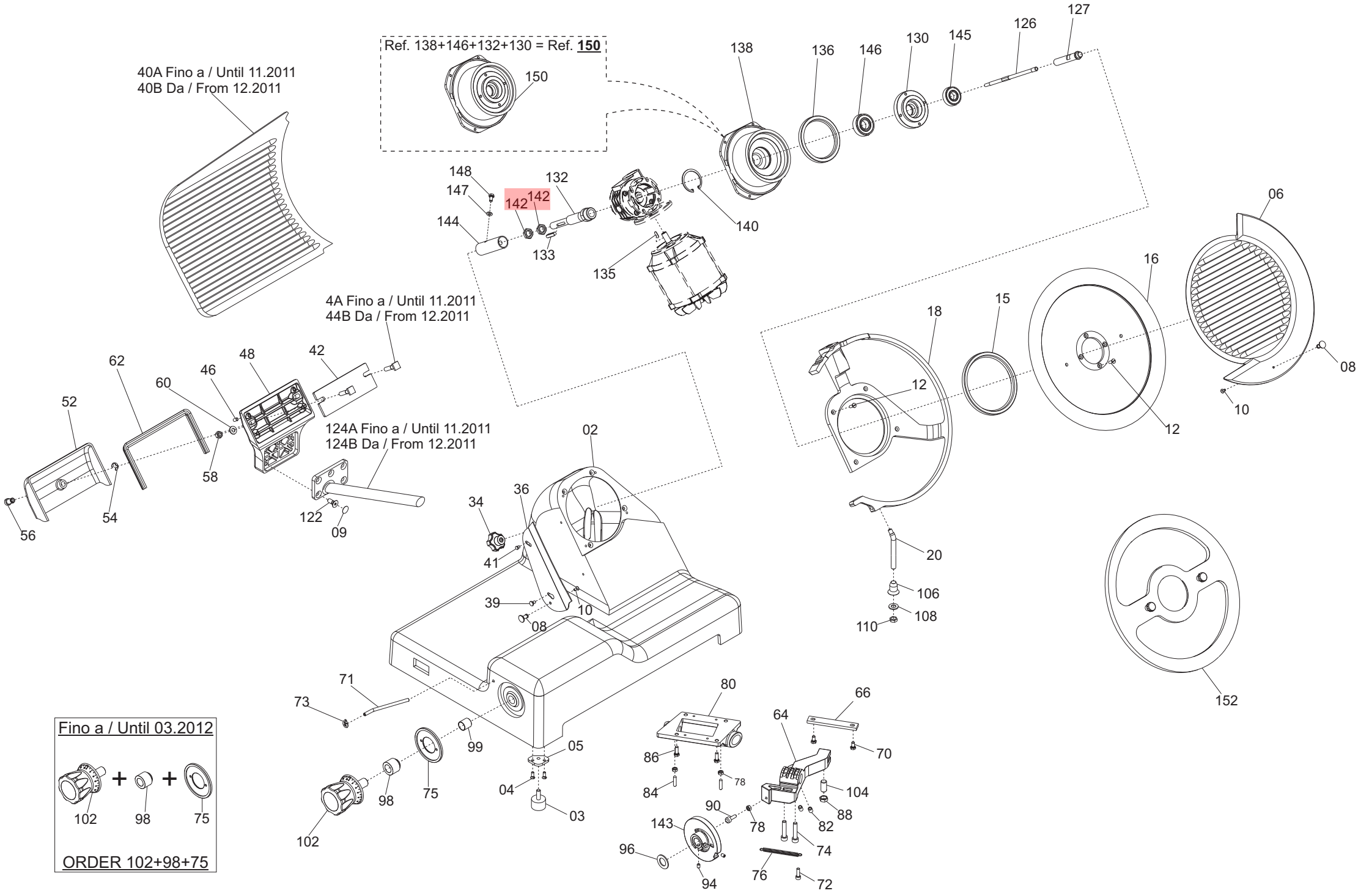
Ref. 138+146+132+130 = Ref. 150
150
40A Fino a / Until 11.2011
40B Da / From 12.2011
4A Fino a / Until 11.2011
44B Da / From 12.2011
124A Fino a / Until 11.2011
124B Da / From 12.2011
Fino a / Until 03.2012
102
98
75
ORDER 102+98+75

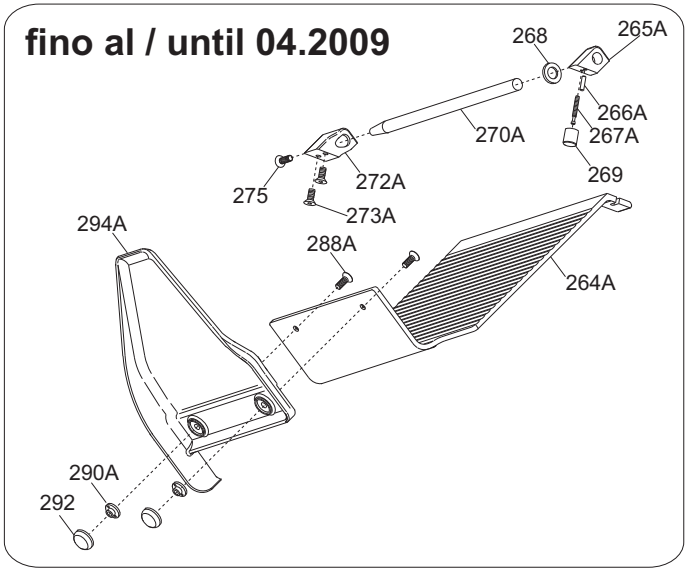
fino al / until 04.2009
268
265A
266A
270A
267A
269
275
272A
273A
294A
288A
264A
290A
292

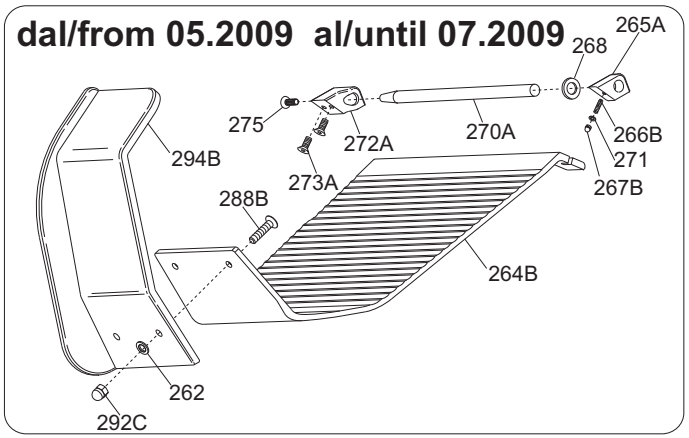
dal/from 05.2009 al/until 07.2009
265A
268
275
272A
270A
266B
271
273A
267B
294B
288B
264B
262
292C

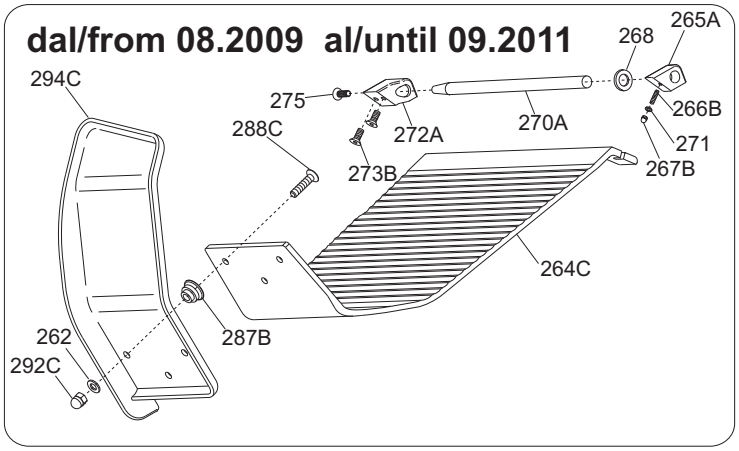
dal/from 08.2009 al/until 09.2011
294C
265A
268
275
272A
270A
266B
271
288C
273B
267B
264C
262
287B
292C

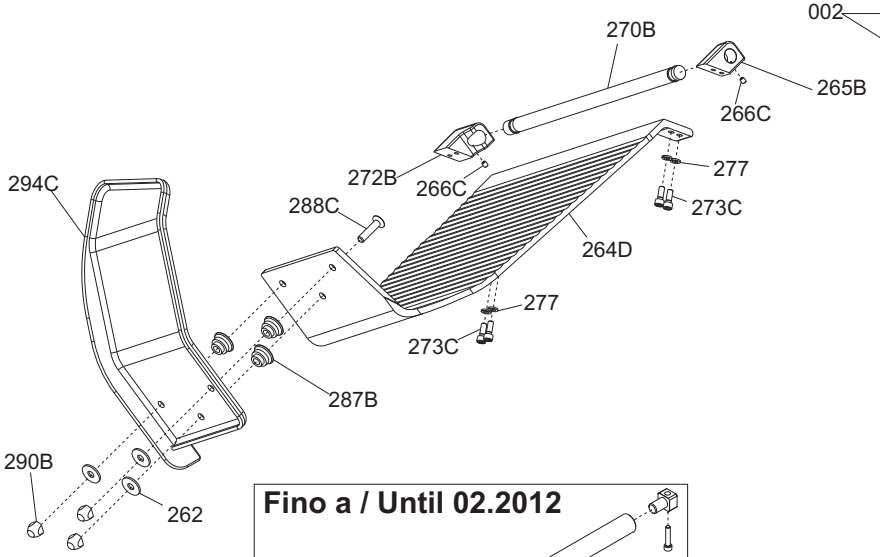
270B
265B
266C
294C
272B
266C
277
288C
273C
264D
277
273C
287B
290B
262

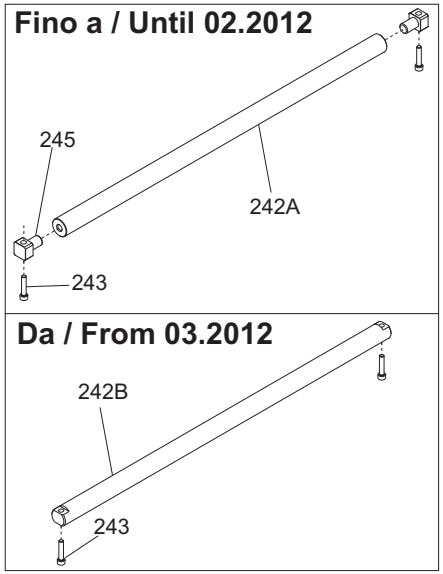
Fino a / Until 02.2012
245
242A
243
Da / From 03.2012
242B
243

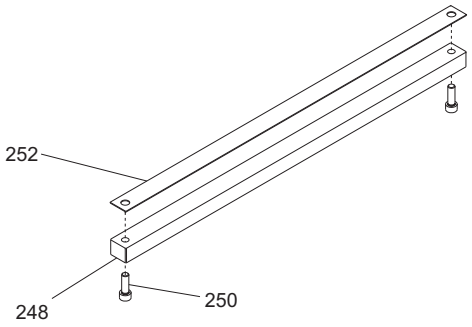
252
248
250

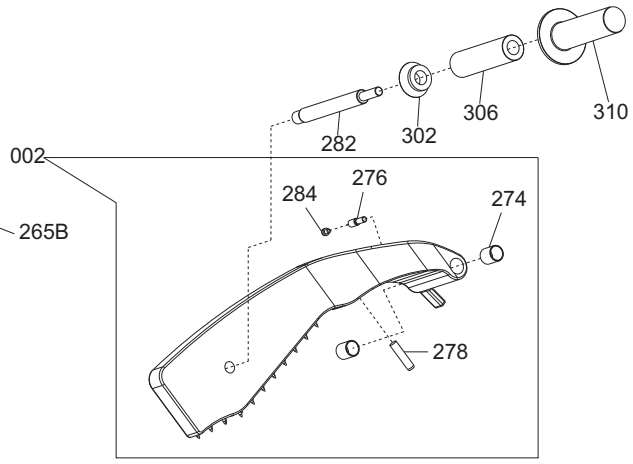
002
282
302
306
310
284
276
274
278

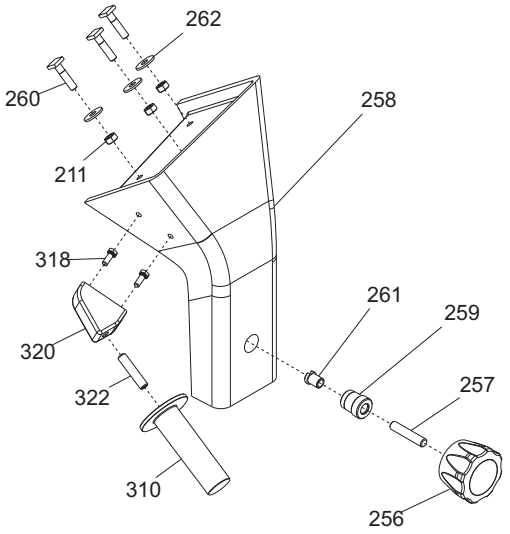
262
260
258
211
318
261
259
320
257
322
310
256

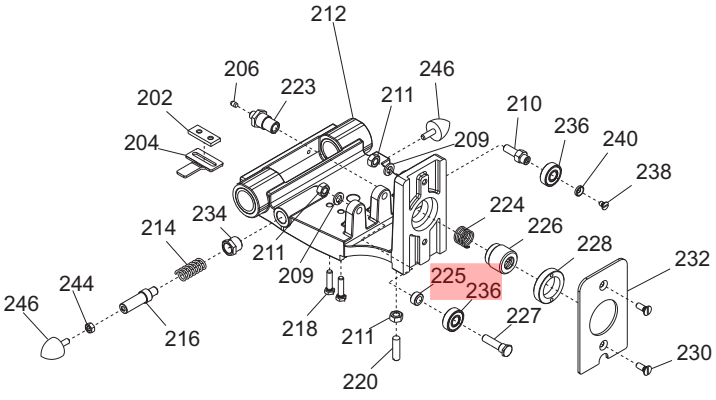
212
206
223
246
202
211
210
204
209
236
240
238
234
224
214
211
226
209
228
225
236
232
244
227
246
216
218
211
230
220

GALILEO 385 INGR. CE tav1

Riferim	Nome prodotto	Codice
2	CASSA 350-385 GLL INGR. OSS	19510164I
3	PARAC.PIEDINO D.30X20-M8X23	19560156
4	VITE TSP- DIN 963 M 5X14	IX2963005014
5	PIASTRINA PIEDINI LNR 350 DAL 05	19540656.05
6	PARALAMA CE 385 GLL/LNR OSSIDATO	19510269
8	POMELLO PARALAMA _ LAV	19021110
9	TAPPO VITI PERNO SUP.VELA GLL	19560134
10	VITE TSP- DIN 963 M 4X10	IX2963004010
12	VITE TSP- DIN 963 M 5X16	IX2963005016
15	ANELLO TENUTA 115X135X10 SC NBR	195621364
16	LAMA 385 - 57/4/315 NAZ. F.ESTR.	18385574315F
18	AN.PR.LAMA 385 GLL OSS	19513066
20	PERNO X ANELLO LNR 330-385+MRR.300V	19534072
34	MANOPOLA TIR.PAR.M6 5L MRR GRIGIA	19564029
36	PARAFETTA GLL LAMA SPEC.385	19531059A
39	VITE INOX PARAFETTA 300:385	19335011
40A	VELA 385 GLL OSSIDATA	19510366
41	PRIGIONIERO PARAF.LNR MNZ 250/385	19336052
42	PIASTRINA ZINC.REG. VELA GLL 350	19540648
44	VITE BLOCC.VELA TQ 8 X 42 GLL BIZ	19335007BZ
46	VITE SENZA TESTA DIN 913 M 6X12 CE	IX2913006012
48	SUP.VELA GLL 350-385 OSS	19510764
52	COP.SUP.VELA 350-385 GLL. OSS	19512264
54	ANELLO RADIALE DIN 6799 M8	IX26799008
56	MANOP.IX.COPERC.SUPP.VELA LNR	19335021
58	DADO ES. DIN 934 M 8	IX2934008
60	RONDELLA PIANA DIN 125 D 8	IX2125008
62	GUARN. COPER.SUP.VELA GLL 350-385	19563064
64	MOVIMENTO VELA LNR PR.FUS. 350 LAV	19500160
66	PIASTRINA MOV. LNR-GLL DAL 07	19540654.07
70	VITE TE DIN 933 M 6X12 T.F.	IX2933006012
71	TUBETTO OLIATORE 350-370	19553009
72	VITE TCEI DIN 912 M 6X20	IX2912006020
73	TARGHETTA OIL.S.	19420175
74	VITE TCEI DIN 912 M 8X40	IX2912008040
75	GHIERA MANOPOLA NUM.D80MM LNR	19562454
76	MOLLA MOVIMENTO LNR 350-385	19390756
78	DADO ES. DIN 934 M 6	IX2934006
80	SUPP.BOCCOLE PR.FUSIONE LNR LAV.	19500164
82	VITE SENZA TESTA DIN 916 M 8X16 NE	NE0916008016
84	PRIGIONIERO 6 X 25 OTTONE	19337002
86	VITE TE DIN 933 M 6X18 T.F.	IX2933006018
88	DADO GRANO REG.MOV.LNR-GLL 350/385	19533664
90	RULLINO MOVIMENTO LNR 350-385	19336074
94	VITE SENZA TESTA DIN 916 M 6X8 NE	NE0916006008
96	RONDELLA ONDULATA 19	19342006
98	DISTANZIALE MAN.GRAD.GDO PLAST.	19561258

99	BOCCOLE AUTOLUBR.18.20.20	19324108
102	MANOP.NUMER.LEO-GLL GH.30 GD GRIG	19564036
104	PRIGI.MOV.OT.M12 LEO-GALL.350/385	19337064
106	GHIERA SUPP ANELLO LNR 300-385	19534066
108	RONDELLA PIANA DIN 125 D 10	IX2125010
110	DADO ES. DIN 439 M 10 BASSO	IX2439010
122	VITE TSPEI DIN 7991 M 8X20	IX27991008020
124B	ASS.PERNO MOV.+SUPP.VELA GLL D.11	19530766.11
124A	ASS.PERNO MOV.+SUPP.VELA IX.GLL	19530766
126	ASTINA TIRANTE PARALAMA GLL ING	19530565
127	ALBERINO PORTA ASTINA TIR. GLL ING.	19530566
130	FLANGIA ATTACCO LAMA PLD-GLL INGR.	19530146
132	ALBERO TRASCINAM.LAMA GLL INGR.ZINC	19540165
136	ANELLO TENUTA 80X100X10 SC NBR	195621366
138	FLANG. SUPP.RIDUTT.GLL.INGR.350 LAV	19021465
140	ANELLI D ARRESTO DIN 472 D 47I	IX2472047
142	DADO ALBERO TRASCINAMENTO GLL ZINC	19543864
143	CAMMA LNR 350-385 CONICA LAVORATO	19563554LV
144	TUBETTO BLOCCA TIR.PARAL. GLL INGR	19530164
145	CUSC.IX.FLAN.PLD ING.Y14 6203 2RS	19320203X
146	CUSCINETTO 6204 2RS NTN	19320265
147	RONDELLA PIANA DIN 125 D 6	IX2125006
148	VITE TE DIN 933 M 6X16 T.F.	IX2933006016
150	ASSIEME PULEGGIA+FLANGIA GLL ING.	19900064I
152	DISCO ESTRATTORE LAMA PER 390	19702516
202	PIAST. SGANCIO FILET.AFF.CE	19533200
204	PIAST. SGANCIO CARR. LNR-GLL	19533254
206	PUNTALE SGANCIO 300-385 CE	19565001
209	RONDELLA GROWER UNI 1751 D 8	IX21751008
210	PERNO ECCEN CUSCINETTO LNR 350	19540808
211	DADO ES. DIN 934 M 8	IX2934008
212	CARRELLO GLL/LNR BOC.GHISA LAV.PFUS	19500556
214	MOLLA PARACOLPO LNR 350-385	19390754
216	PISTONCINO PARAC. LNR 350	19531356
218	VITE TE DIN 933 M 6X25 T.F.	IX2933006025
220	PRIGIONIERO M8 OTTONE CARR.LNR 350	19337054
223	ESAGONO PER SGANCIO LNR 350-385	19534038
224	MOLLA PER SGANCIO 300-370 CE	19390601
225	RONDELLA DIST CUSC LNR 350-385	19346056
226	BUSSOLA FIL.X SGANC 350-385 LNR	19534026
227	PERNO CUSCINETTO LNR 350-385	19540807
228	GHIERA FILET.ESTER. 300-330 CE	19534030
230	VITE TSP- DIN 963 M 6X16	IX2963006016
232	PIASTRINA CARRELLO 350-370 CE	19533009
234	BUSSOLA PARACOLPO 350-385 LNR	19538054
236	CUSCINETTO CARR. 6000 2RS R11	19320154
238	VITE TSP- DIN 963 M 5X08	IX2963005008
240	RONDELLA X PERNO CUSC. LNR 350	19346054
242A	BARRA TONDA CARR. LNR 350-385	19530654
242B	BARRA TONDA CARR. LNR 350-385 Y12	19530654.12

243	VITE TCEI DIN 912 M 6X30	IX2912006030
244	DADO ES. DIN 934 M 6	IX2934006
245	QUADRETTO BARRA TONDA LNR	19541745
246	PARAC.CARRELLO D.25X25-M6X17 PARAB.	19560154
248	BARRA QUADRA 350-385 LNR	19540154
250	VITE TCEI DIN 912 M 8X25	IX2912008025
252	PIASTRINA IX TEMPR.LNR 350-385	19530854X
256	MAN. BLOCCA GAMBO M10 GRIGIA	19564022
257	PRIGIONIERO M10 X GAMBO X CE	19336038
258	GAMBO GLL 350 OSSIDATO	19510664
259	BUSSOLA INOX GAMBO 350-385 LNR	19534023
260	VITE BLOCC.VELA TQ 8 X 38 AF 350	19335007
261	BUSS.FRES FERMA MAN.300-370 CE	19534016
262	RONDELLA F.LARGA DIN 9021 D 8X24	IX29021008024
264A	PIATTO GLL 350-385 OSSIDATO	19510464
264C	PIATTO GLL CORT.09 350-385 OSSIDATO	19510465.09
264D	PIATTO GLL CORT.11 350-385 OSSIDATO	19510465.11
264B	PIATTO GLL CORTO 350-385 OSSIDATO	19510465
265A	BLOC.DRITTO AST. PIATTO GLL 350 OSS	19525066
265B	BLOC.DRITTO D.11 PIATTO GLL 350 OSS	19525066.11
266A	SPINA CILINDRICA INOX DIN 7 D5X24	IX27005024
266B	VITE SENZA TESTA DIN 913 M 5X30 CE	IX2913005030
266C	VITE SENZA TESTA DIN 916 M 5X6 NE	NE0916005006
267B	DADO CIECO DIN 1587 M 5	IX21587LC005
267A	PRIGIONIERO BLOC.DRITTO GLL 350-385	19531364
268	ANELLO PARACOLPO X PIATTO BS2	19563254
269	MANOPOLA X STAFFA LNR BS2 350-385	19335256
270A	ASTINA PIATTO GLL 350-385	19530464
270	ASTINA PIATTO Y11 GLL 350-385	19530464.11
271	RONDELLA F.LARGA DIN 9021 D 5X15	IX29021005015
272A	BLOC.INCL.ASTINA PIATTO GLL 350 OSS	19525064
272B	BLOC.INCL.D.11 PIATTO GLL 350 OSS	19525064.11
273C	VITE TCEI DIN 912 M 6X16	IX2912006016
273B	VITE TSP- DIN 963 M 6X14	IX2963006014
273A	VITE TSPEI DIN 7991 M 8X20	IX27991008020
274	BOCCOLE AUTOLUBR.16.18.20	19324107
275	VITE TSPEI DIN 7991 M 8X16	IX27991008016
276	PERNO PORTA PARAC.P.MERCE GLL 350	19533766
277	RONDELLA GROWER UNI 1751 D 6	IX21751006
278	PARAC. P.MERCE G. D8,5XH36	19563206
280	PRESSA MERCE GLL 350-385 OSSIDATA	19511764
282	PERNO STAFFA PRESSAMERCE GLL 350	19531324
284	FUNGHETTO BRACCIO P.MERCE D8XHT6	19563200
287B	DISTANZIALE PARAMANO GLL DAL 09	19562345
288C	VITE BLOCCAG.PIATTO CARNI+BS2 NUOVO	19335045
288B	VITE BLOCCAG.PIATTO MNT 300	19335044
288A	VITE SVASATA PARAMANO GLL	19335064
290B	DADO ANTIMANOMISSIONE	19363560
290A	DADO FISSAGG. PARAMANO GLL	19533764
292	CUPOLA COPRI DADO GLL	19533765

292C	DADO CIECO DIN 1587 M 8	IX21587LC008
294B	P.MANO PLEX. PIATTO CORTO GLL	19562347
294A	P.MANO POLIC. PIATTO GLL 350-385	19562344
294C	P.MANO POLIC. PIATTO GLL DAL 09	19562344.09
302	DIST.PRESS.RAGGIATO GLL 350-385	19522638
306	DIST.PRESSAMERCE GLL 350-385 OSS	19522634
310	MAN. A VOLANO PRESSAM GRIGIA	19564021
318	VITE TE DIN 933 M 6X16 T.F.	IX2933006016
320	BLOCCH.IMPUG.LNR+VAS DAL 04	19525052
322	VITE SENZA TESTA DIN 913 M 10X45 CE	IX2913010045
618	DADO ES. DIN 934 M 8	IX2934008
620	RONDELLA PIANA DIN 125 D 8	IX2125008
621	SCHEDA POT.LED SID 110-230 OM.UL CB	19411102
624	CAVET.ALIM PULS-PA 205 AFF MN	19410718
626	CONDENSATORE 12,5UF	19410312
628	CAVETTO X PONTE SCHEDA POT SID.UL	19410742
632	SCATOLA RELAIS DAL 09	19563127.09
640	PIASTRINA AD U P.CAVO LNR GLL "07"	19541742.07
642	CAVO ALIM.COMP. MN + MOR BOX AD 030	19410541.07
644	VITE TE DIN 933 M 6X08 T.F.	IX2933006008
646	VITE TCEI DIN 912 M 5X8	IX2912005008
647	RIDUT.GLL INGR.VF30 F2 7 P63 B14 B3	19401865
648	MOT.GLL INGR. D.09 230-50	19401562.09
680	COPERCHIO SCATOLA DAL 09	19563148.09
682	VITE AUTOF.TCB+ DIN 7981 D 3,5X13	IX279813,5013
684	PROTEZIONE INF. GLL 350 AUT + INGR.	19531664
690	PERNO ESAG.SUP. COPER. LNR	19540752
692	PERNO ESAG.MOT. COPER. LNR	19540754
694	CAVETTO MASSA TERRA 300-385 UL	19410739
696	CAVETTO PROLUNGA LAMPADA SPIA	19410750
-	AFFILAT.INC. LNR 300-385	19800020
400	VITE RISCONT.CONICA ANELLO DAL 09	19336055.09
402	CAPPOTT. 300-385 LNR CE OSSIDATA	19511252C
404	MANOPOLA TIR.PAR.M6 5L MRR GRIGIA	19564029
406	VITE BLOC.PULSANTE AFF.250-370	19335025
409	PULSANTE AFFILATOIO 330:370	19550208
410	MOLLA PERNO AFF.+SBAV. 300:385	19390309
412	PERNO SBAVATURA 330:370	19540709
414	BICCHIERINO AFF. LNR	19540718
416	MOLA SB.350 D.50 H.8 F.8	19300209
418	RONDELLA PIANA DIN 125 D 8	IX2125008
420	DADO ES. DIN 439 M 8 BASSO	IX2439008
424	PERNO AFFILATURA 330:370	19540708
430	GOMMINO ANTIVIBRANTE CAPP. LNR	19560152
432	MANOP.IX.VASCHETTA AFF. Y11 LNR	19335023.11
436	VASC.AFF.300-385 LNR OSSIDATA	19511253C
438	DADO ES. DIN 934 M 6	IX2934006
440	VITE SENZA TESTA DIN 914 M 6X30CE	IX2914006030
444	CAPPUCCIO RISCONT.AFFIL. DAL 09	19336056.09
470	MOLA AF.330-385 D.48 H.15 F.8 Y10	19300108C.10

471	CORPO AF.LNR PRESSOF.	LAV	19021352.11
472	VITE TC- DIN 84 M 6X25		IX284006025
473	PERNO COL.AFFIL. LNR BZ + USA Y13		19540452.13
474	VITE SENZA TESTA DIN 916 M 6X8 NE		NE0916006008