DESPIECE TECNICO

Secadoras
Dryers
Secheuses
Trockners
Essiccatoi

SERIE "SF" DIGITALES

Modelos:

SF-22 MP
SF-31 MP

May 2004 Mayo

FAGOR

Fagor Industrial

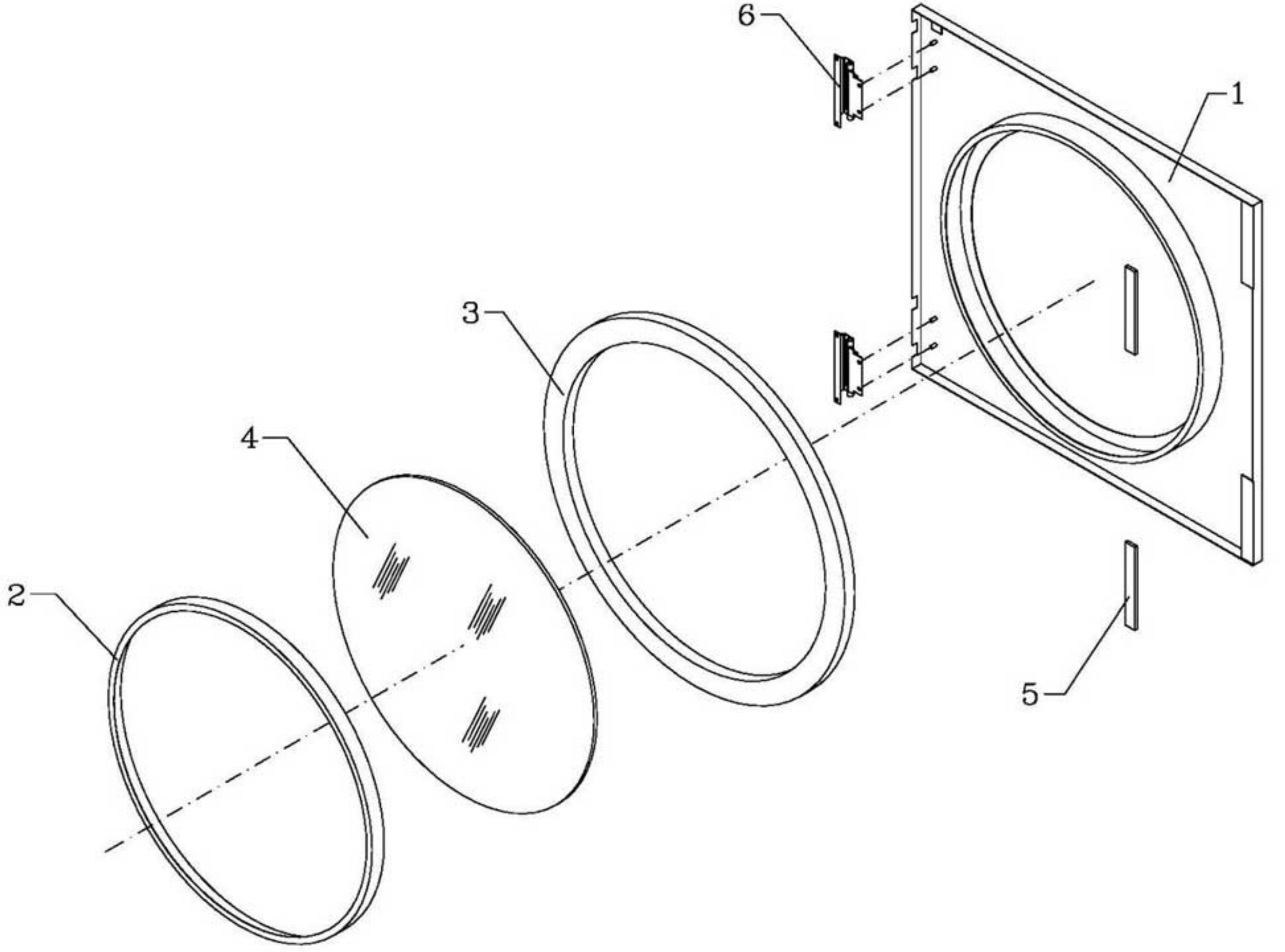

D02ZE01D/P (1) EDU

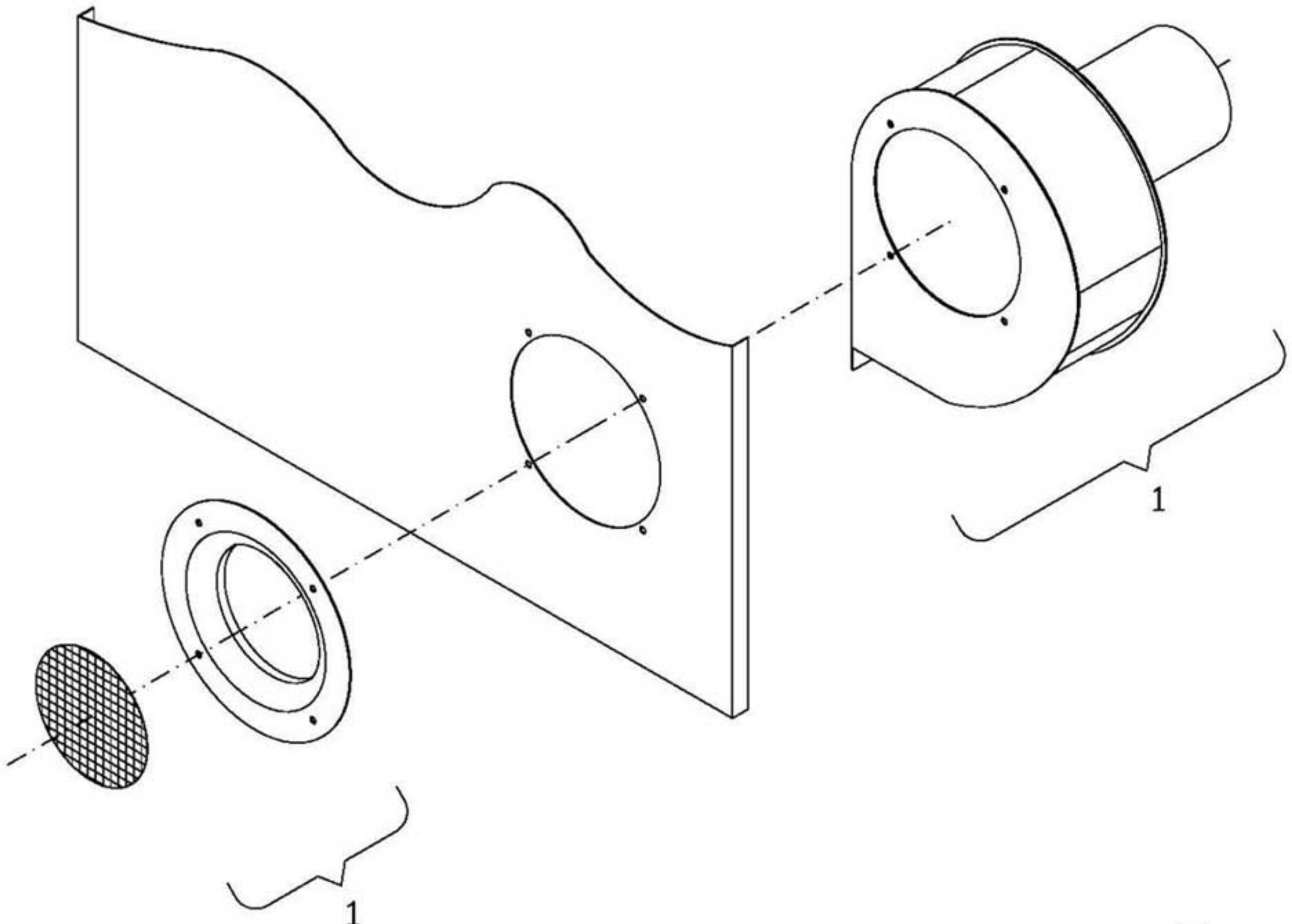

D02ZE01D/P (2) EDU

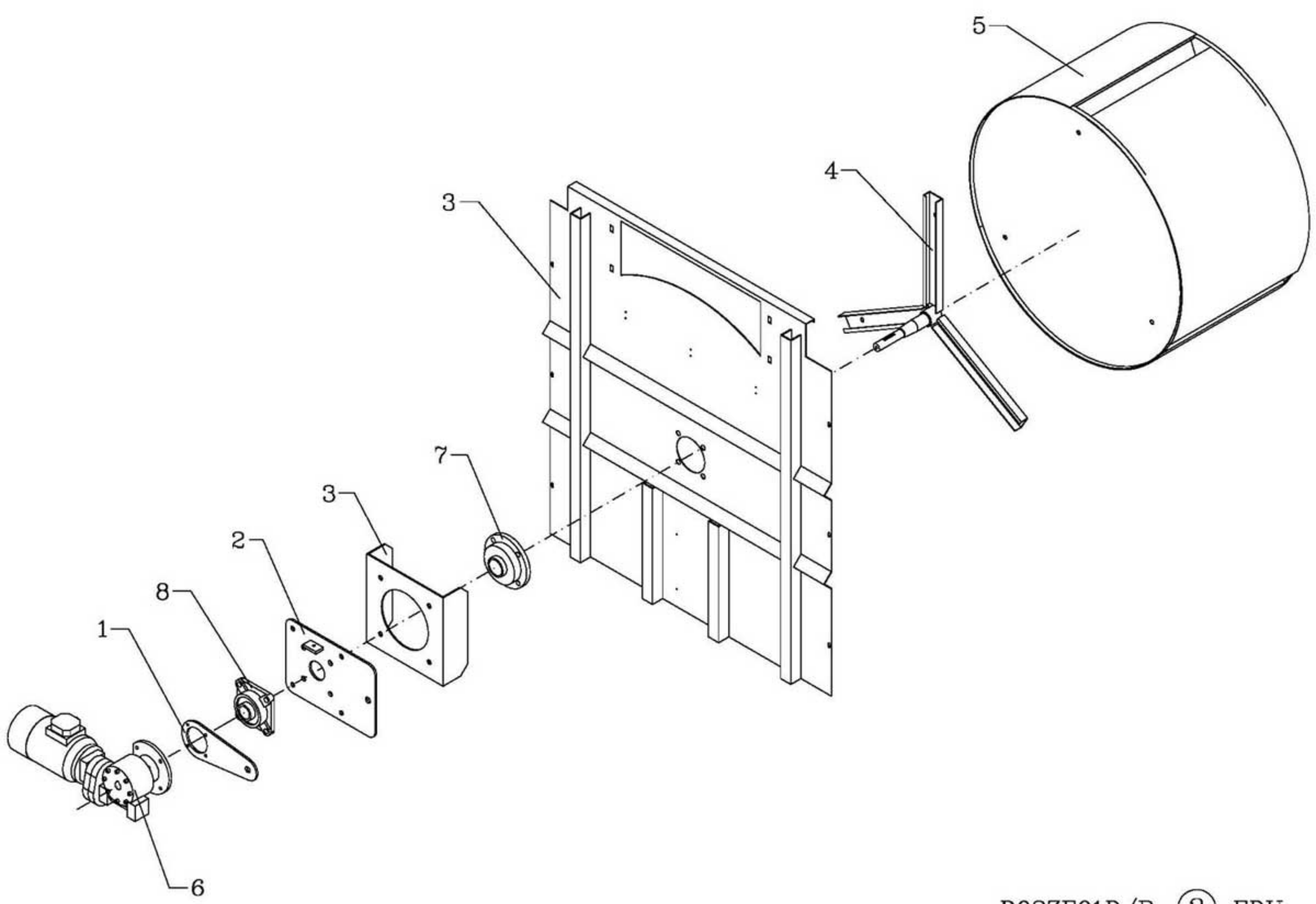

D02ZE01D/P (3) EDU

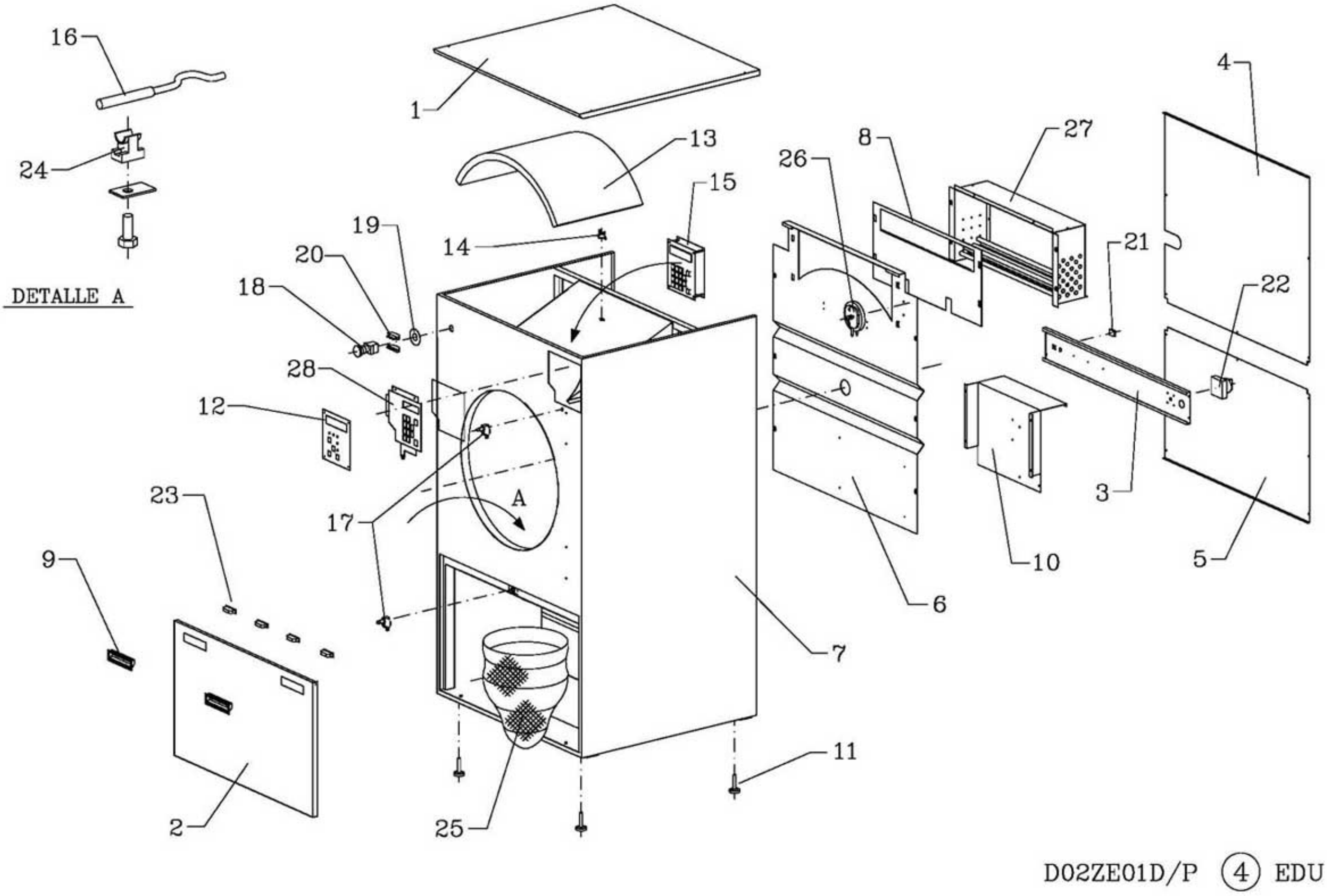

D02ZE01D/P (4) EDU

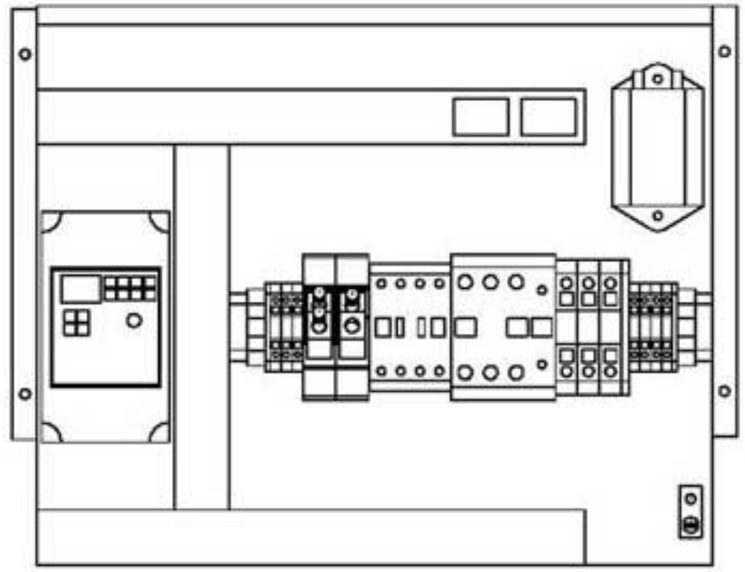

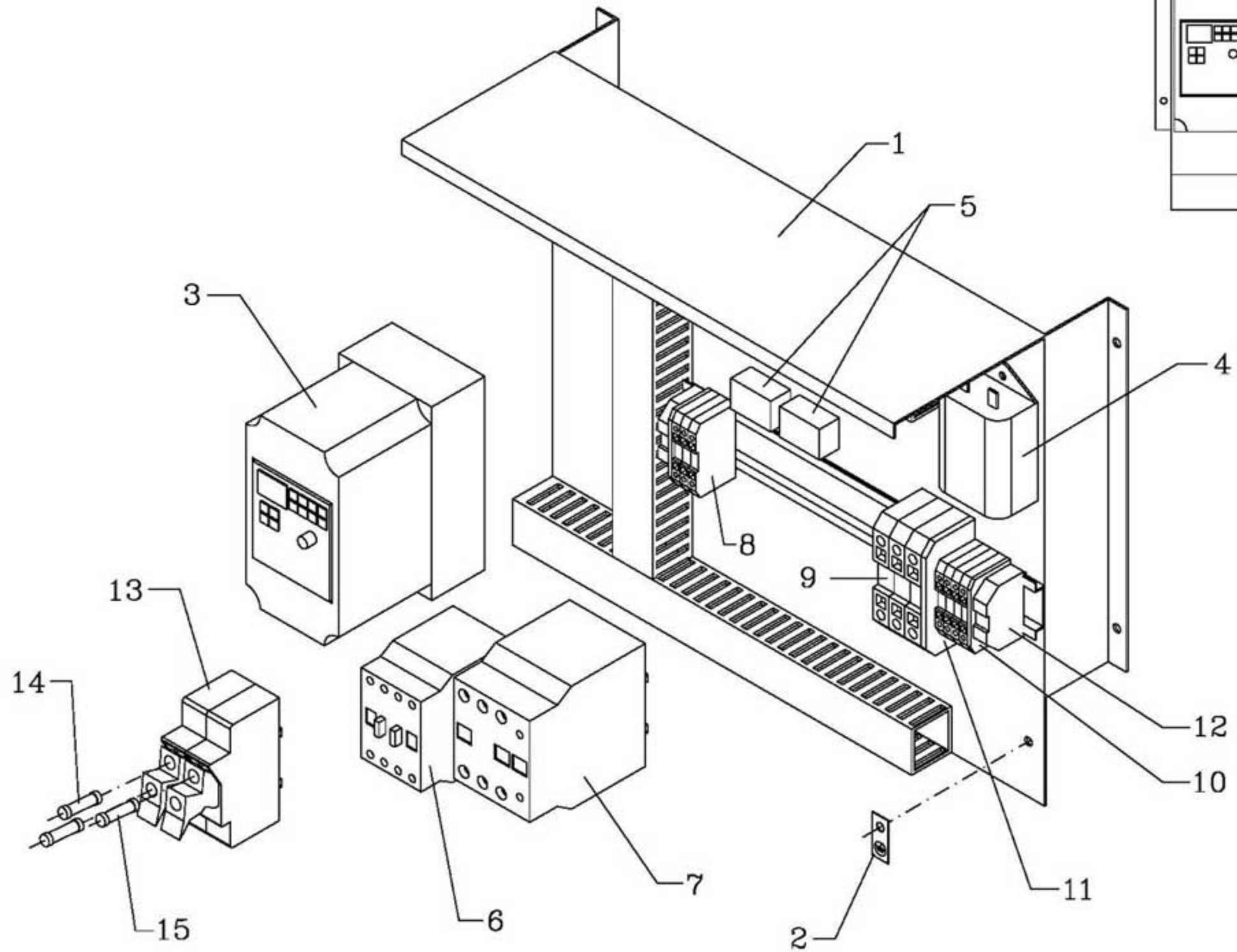

D02ZE01D/P (5) EDU

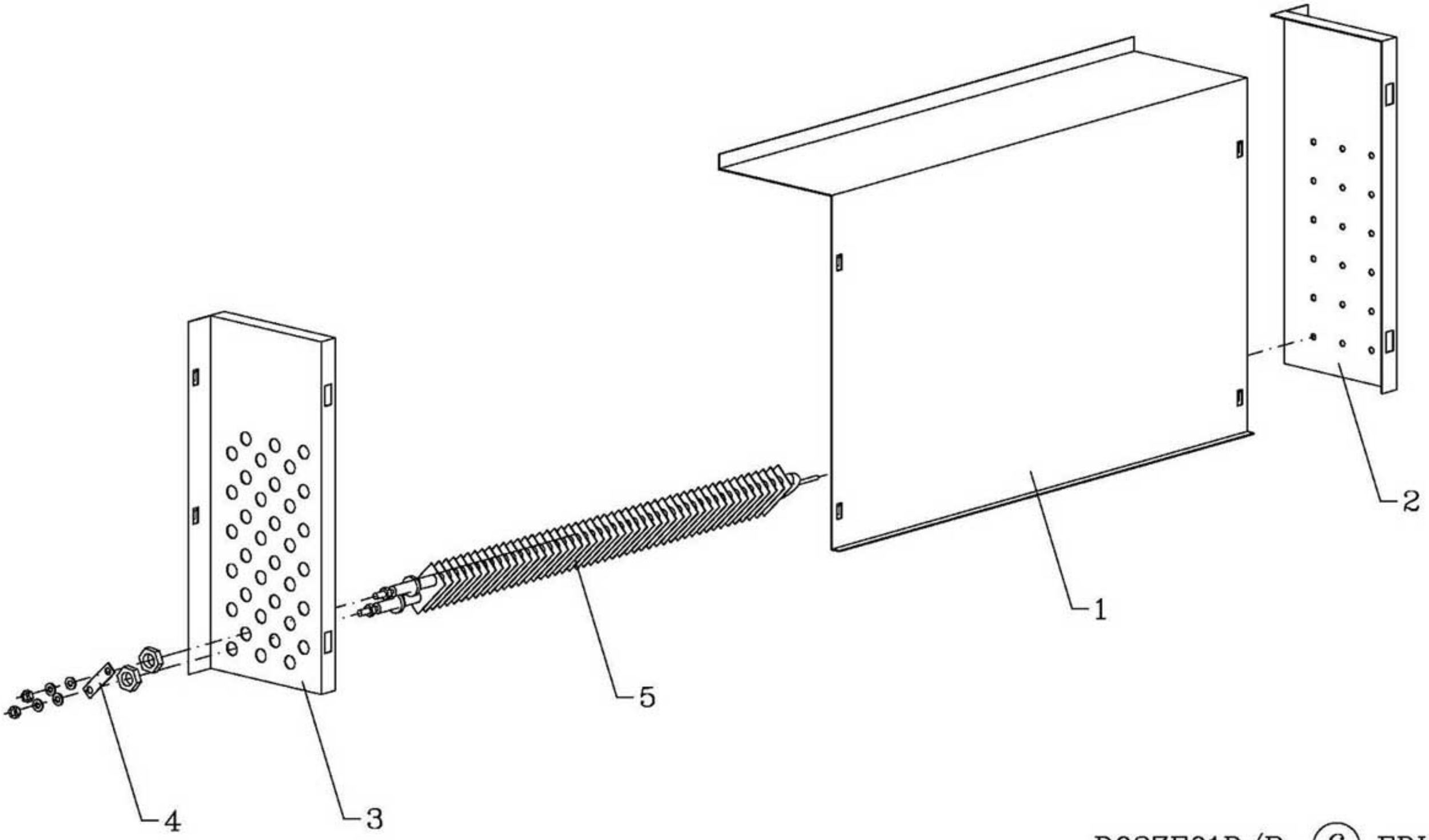

D02ZE01D/P (6) EDU

3
11
16
2
10
13
17
12
14
5
4
6
15
19
9
16
1
7
17
18
8

Pag.	Pos.	Plano	SF-22 MP	SF-31 MP	Referencia	Descripción	Description	Désignation
1 EDU	1	D02ZE01D/P	1	1	DO000Y0096	Conjunto puerta	Door set	Ensemble porte
1 EDU	2	D02ZE01D/P	1	1	DO010Y0030	Aro soporte cristal puerta	Door glass ring	Anneau support vitrage porte
1 EDU	3	D02ZE01D/P	1	1	DO1BE03442	Espuma puerta	Door foam	Mousse porte
1 EDU	4	D02ZE01D/P	1	1	DO1BG06036	Cristal puerta	Door glass	Vitrage porte
1 EDU	5	D02ZE01D/P	2	2	DO1FB02219	Cierre magnético puerta	Door locking magnet	Fermeture magnétique porte
1 EDU	6	D02ZE01D/P	2	2	DO1FB03040	Bisagra oculta	Hidden hinge	Charnière cachée
2 EDU	1	D02ZE01D/P	1	1	DO1DE08326	Ventilador centrífugo 22/31 kg	Centrifugal motor	Ventilateur centrifuge 22/31 kg
3 EDU	1	D02ZE01D/P	1	1	DO000Y2080	Brazo de reacción reductor	Torque arm	Bras contre couple
3 EDU	2	D02ZE01D/P	1	1	DO000Y2087	Soporte portacojinete exterior	Exterior bearingcase support	Support du roulement exterieur
3 EDU	3	D02ZE01D/P	1	1	DO000Y2094	Conjunto tapa posterior	Posterior lid set	Ensemble couvercle arrière
3 EDU	4	D02ZE01D/P	1	1	DO000Y2104	Conjunto eje-radios	Axle-radium set	Ensemble axe-rayons
3 EDU	5	D02ZE01D/P	1	-	DO010Y2100	Conjunto tambor 22 kg	Drum set 22 kg	Ensemble tambour 22 kg
		D02ZE01D/P	-	1	DO010Y3100	Conjunto tambor 31 kg	Drum set 31 kg	Ensemble tambour 31 kg
3 EDU	6	D02ZE01D/P	1	1	DO1DC07044	Motoreductor	Gearbox motor	Moteur reducteur
3 EDU	7	D02ZE01D/P	1	1	DO1ED40210	Rodamiento UCFC 210	Bearing UCFC 210	Roulement UCFC 210
3 EDU	8	D02ZE01D/P	1	1	DO1ED42209	Rodamiento UCF 209	Bearing UCF 209	Roulement UCF 209

Pag.	Pos.	Plano	SF-22 MP	SF-31 MP	Referencia	Descripción	Description	Désignation
4 EDU	1	D02ZE01D/P	1	-	DO000Y2004	Techo mueble	Body ceiling	Plafond meuble
		D02ZE01D/P	-	1	DO000Y3004	Techo mueble	Body ceiling	Plafond meuble
4 EDU	2	D02ZE01D/P	1	1	DO000Y2009	Tapa filtro borra	Fluff filter lid	Couvercle filtre bourre
4 EDU	3	D02ZE01D/P	1	1	DO000Y2024	Refuerzo tapas posteriores	Back lids reinforcement	Renfort couvercles arrière
4 EDU	4	D02ZE01D/P	1	1	DO000Y2058	Tapa posterior superior	Back superior lid	Couvercle arrière supérieur
4 EDU	5	D02ZE01D/P	1	1	DO000Y2064	Tapa posterior inferior	Back inferior lid	Couvercle arrière inférieur
4 EDU	6	D02ZE01D/P	1	1	DO000Y2094	Conjunto tapa posterior	Back lid set	Ensemble couvercle arrière
4 EDU	7	D02ZE01D/P	1	-	DO000Y2095	Conjunto mueble	Body set	Ensemble meuble
		D02ZE01D/P	-	1	DO000Y3095	Conjunto mueble	Body set	Ensemble meuble
4 EDU	8	D02ZE01D/P	1	1	DO000Y2308	Tapa protección térmica bateria	Battery thermic protection lid	Couvercle protection thermique
4 EDU	9	D02ZE01D/P	2	2	DO1FB03060	Tirador tapa filtro borra	Fluff filter lid handle	Poignée couvercle filtre bourre
4 EDU	10	D02ZE01D/P	1	1	DO050Y0615	Cuadro eléctrico	Electric box	Tableau électrique
4 EDU	11	D02ZE01D/P	4	4	DO1BC03036	Pies nivelación	Levelling feet	Pieds de nivellement
4 EDU	12	D02ZE01D/P	1	1	DO1BH07305	Placa mandos	Control panel	Plaque commandes
4 EDU	13	D02ZE01D/P			DO1BH07520	Fibra vidrio-aislante térmico	Thermic insulating glass fiber	Fibre verre isolant thermique.
4 EDU	14	D02ZE01D/P	1	1	DO1DG11156	Micro termostato segurid. 180º	Safety thermostat micro 180º	Micro thermostat sécurité 180º
4 EDU	15	D02ZE01D/P	1	1	DO1DH12310	Microprocesador	Microprocessor	Microprocesseur
4 EDU	16	D02ZE01D/P	1	1	DO1DH12350	Sonda temperatura microproc.	Micropr. Temperature sound	Sonde température microproc.
4 EDU	17	D02ZE01D/P	2	2	DO1DK13002	Micro seguridad	Safety micro	Micro sécurité
4 EDU	18	D02ZE01D/P	1	1	DO1DK13105	Pulsador emergencia	Emergency push-button	Bouton d'urgence
4 EDU	19	D02ZE01D/P	1	1	DO1DK13106	Anagrama paro emergencia	Emergency stop adhesive	Anagramme arrêt d'urgence
4 EDU	20	D02ZE01D/P	2	2	DO1DK13109	Bloque 1 contacto NC paro em.	Block 1 contactor NC stop	Bloc 1 contact NC arrêt urgence
4 EDU	21	D02ZE01D/P	1	1	DO1DK13111	Pulsador reset rectangular	Reset rectangular button	Bouton reset rectangulaire
4 EDU	22	D02ZE01D/P	1	1	DO1DK13252*	Interruptor gen. 63A Mod. Eléctrico	Main switch 63A Mod. Electric	Interrupteur gén. 63A Mod. Eléctrique
			1	1	DO1DK13258	Interruptor gen. 20A Mod. Gas-Vapor	Main switch 20A Mod. Gas-Vapor	Interrup. gén. 20A Mod.Gaz-Vapeur
4 EDU	23	D02ZE01D/P	2	2	DO1FB03075	Banda magnetica tapa filtro borra	Fluff filter lid magnet band	Bande magnétique cou. filtre bourre
4 EDU	24	D02ZE01D/P	1	1	DO1FB90220	Abrazadera polipropileno 6mm	Polyprophilene clamp 6mm	Collier polypropylène 6mm
4 EDU	25*	D02ZE01D/P	1	1	DO1KS00012	Saco filtro borra	Fluff filter bag	Sac filtre bourre
4 EDU	26	D02ZE01D/P	1	1	DO4PRS0041	Depresor secadores	Dryers depressor	Dépresseur séchoirs
4 EDU	27	D02ZE01D/P	1	1	DO800Y2300	Bateria calefacción eléctrica	Electric heating battery	Batterie chauffage electrique
4 EDU	28	D02ZE01D/P	1	1	DO000Y0039	Soporte microprocesador	Microprocessor support	Support microprocesseur

** Sólo modelos calefacción eléctrica. Si la tensión es 220V trifásica, las referencia (DO1K13252) se sustituye por (DO1DK13253).*

** Only electric heated models. If the power is 220V 3 phase, the code (DO1DK13252) are changed into (DO1DK13253).*

25* A partir del numero maquina 53517 de SF-22 o 54012 de SF-31, la referencia del filtro es DO1SK00016 // After the number machine 53517 of SF-22 or 54012 of SF-31, the reference of the filter is DO1SK00016.

Pag.	Pos.	Plano	SF-22 MP	SF-31 MP	Referencia	Descripción	Description	Désignation
5 EDU	1	D02ZE01D/P	1	1	DO000Y0026	Cuadro eléctrico	Electric box	Tableau électrique
5 EDU	2	D02ZE01D/P	1	1	DO1BH07277	Indicador tierra	Earth indicator	Indicateur terre
5 EDU	3	D02ZE01D/P	1	1	DO2DC00049	Variador frecuencia Yaskawa	Frequency control Yaskawa	Variateur fréquence Yaskawa
5 EDU	4	D02ZE01D/P	1	1	DO1DC01010	Filtro alimentación	Feeding filter	Filtre alimentation
5 EDU	5	D02ZE01D/P	*	*	DO1DC01050	Filtro RC universal 220V	Universal RC filter	Filtre RC universel 220V
5 EDU	6	D02ZE01D/P	1	1	DO1DF10130	Contactor ventilador	Fan contactor	Contacteur ventilateur
5 EDU	7	D02ZE01D/P	1	1	DO1DF10135	Contactor resistencias **	Resistors contactor	Contacteur résistances
5 EDU	8	D02ZE01D/P	7	7	DO1DL14150	Regleta conexión 4/6 mm	Connection boxes 4/6 mm	Réglette connexion 4/6 mm
5 EDU	9	D02ZE01D/P	3	3	DO1DL14151	Regleta conexión 10 mm **	Connection boxes 10 mm	Réglette connexion 10 mm
5 EDU	10	D02ZE01D/P	2	2	DO1DL14156	Tapa regleta 4/6 mm	Boxes lid 4/6 mm	Plateau réglette 4/6 mm
5 EDU	11	D02ZE01D/P	1	1	DO1DL14157	Tapa regleta 10 mm **	Boxes lid 10 mm	Plateau réglette 10 mm
5 EDU	12	D02ZE01D/P	2	2	DO1DL14162	Tope final	End stop	Arrêtoir final
5 EDU	13	D02ZE01D/P	2	2	DO1DL14203	Portafusible carril 35	Fuse housing lane 35	Porte-fusible rail 35
5 EDU	14	D02ZE01D/P	2	2	DO1DL14280	Cartucho fusible 2 Amp	Fuse cartridge 2 Amp	Cartouche fusible 2 Amp
5 EDU	15	D02ZE01D/P	1	1	DO1DL14282	Cartucho fusible 6 Amp	Fuse cartridge 6 Amp	Cartouche fusible 6 Amp
5 EDU		D02ZE01D/P	1	1	DO1DF10650***	Mini-relé 220V para reset gas	Little relay 220V for reset gas	Mini-relais 220V pour reset gaz
5 EDU		D02ZE01D/P	1	1	DO1DF10652***	Base 8 patas para minirelé 220V	Base 8 pins for little relay 220V	Connecteur 8 prises pour mini-relay

* Si la calefacción es a gas o vapor sólo llevará 1 unidad, si la calefacción es eléctrica llevará 2 unidades.

* Electric heating models have 2 units, rest of heatings 1 unit.

** Sólo modelos calefacción eléctrica. Si la tensión es 220V trifásica, las referencias (DO1DF10135, DO1DL14151) se sustituyen por (DO1DF10140, DO1DL14153).

** Only electric heated models. If the power is 220V the codes (DO1DF10135, DO1DL14151) are changed into (DO1DF10140, DO1DL14153) each.

*** Solo modelos calefacción gas

*** Only gas heated models.

6 EDU	1	D02ZE01D/P	1	1	DO000Y2300	Caja bateria eléctrica	Electric battery box	Boîte batterie électrique
6 EDU	2	D02ZE01D/P	1	1	DO000Y2302	Lateral derecho bateria eléctrica	Electric battery right hand side	Côté droit batterie électrique.
6 EDU	3	D02ZE01D/P	1	1	DO000Y2304	Lateral izquier. bateria eléctrica	Electric battery left hand side	Côté gauche batterie électrique
6 EDU	4	D02ZE01D/P	32	32	DO025Y0310	Puente cobre	Copper bridge	Pont cuivre
6 EDU	5	D02ZE01D/P	18	18	DO1AC02250	Resistencia aleteada 1889 W	Flapped resistor 1889 W	Résistance à ailettes 1889 W

Pag.	Pos.	Plano	SF-22 MP	SF-31 MP	Referencia	Descripción	Description	Désignation
7 EDU	1	D02ZE01D/P	1	1	DO000Y2406	Soporte electroválvula gas	Gas electrovalve support	Support électrovanne gaz
7 EDU	2	D02ZE01D/P	1	1	DO010Y0404	Ventana caja gas	Gas box window	Hublot boîte gaz
7 EDU	3	D02ZE01D/P	1	1	DO010Y2400	Caja gas	Gas box	Boîte gaz
7 EDU	4	D02ZE01D/P	1	1	DO010Y2422	Protector llama	Flame protection	Protection flamme
7 EDU	5	D02ZE01D/P	2	2	DO010Y2424	Chapa filtro gas	Gas filter plate	Tôle filtre gaz
7 EDU	6	D02ZE01D/P	1	1	DO025Y2416	Circuito entrada gas	Gas intake circuit	Circuit entrée gaz
7 EDU	7	D02ZE01D/P	1	1	DO1AB01415	Electroválvula gas	Gas electrovalve	Electrovanne gaz
7 EDU	8	D02ZE01D/P	1	1	DO1AB01416	Circuito ionización	Ionization circuit	Circuit ionisation
7 EDU	9	D02ZE01D/P	2	2	DO1AB01418	Racor aluminio 90º 1/2"	Aluminium ring 90º 1/2"	Raccord aluminium 90º 1/2"
7 EDU	10	D02ZE01D/P	1	1	DO1AB01491	Electrodo ignición	Ignition electrode	Electrode ignition
7 EDU	11	D02ZE01D/P	1	1	DO1AB01492	Electrodo detección	Detection electrode	Electrode détection
7 EDU	12	D02ZE01D/P	2	2	DO1AB01615	Quemador gas	Gas burner	Brûleur gaz
7 EDU	13	D02ZE01D/P	24	24	DO1AB01662	Inyector 0,7mm (gas propano)	Injector 0,7mm (GLP)	Injecteur 0,7mm (gaz propane)
		D02ZE01D/P	24	24	DO1AB01660	Inyector 1,1mm (gas natural)	Injector 1,1mm (natural gas)	Injecteur 1,1mm (gaz naturel)
7 EDU	14	D02ZE01D/P	2	2	DO1BF05070	Junta corcho	Cork joint	Joint liège
7 EDU	15	D02ZE01D/P	1	1	DO1BF05091	Junta tórica 17x3mm	Ring joint 17x3mm	Joint d'anneau 17x3 mm
7 EDU	16	D02ZE01D/P	1	1	DO1DL16200	Cable ionización	Ionization cable	Câble ionisation
7 EDU	17	D02ZE01D/P	1	1	DO1DL16210	Cable ignición	Ignition cable	Câble ignition
7 EDU	18	D02ZE01D/P	1	1	DO1DL17000	Conector encendido-ionización gas	Lighting ionization connector	Connecteur allumage-ionisation gaz
7 EDU	19	D02ZE01D/P	1	1	DO50782802	Manguito latón Fig. 280 1/2"	Brass sleeve Fig. 280 1/2"	Manchon laiton Fig. 280 1/2"
*	*	*	1	1	DO1JE80208	Electroválvula vapor 220V 3/4"	Steam electrovalve 220V 3/4"	Electrovanne vapeur 220V 3/4"

ESQUEMA ELECTRICO SF-10-15-22-31 MP (MICROPRODESADOR E.D.U)

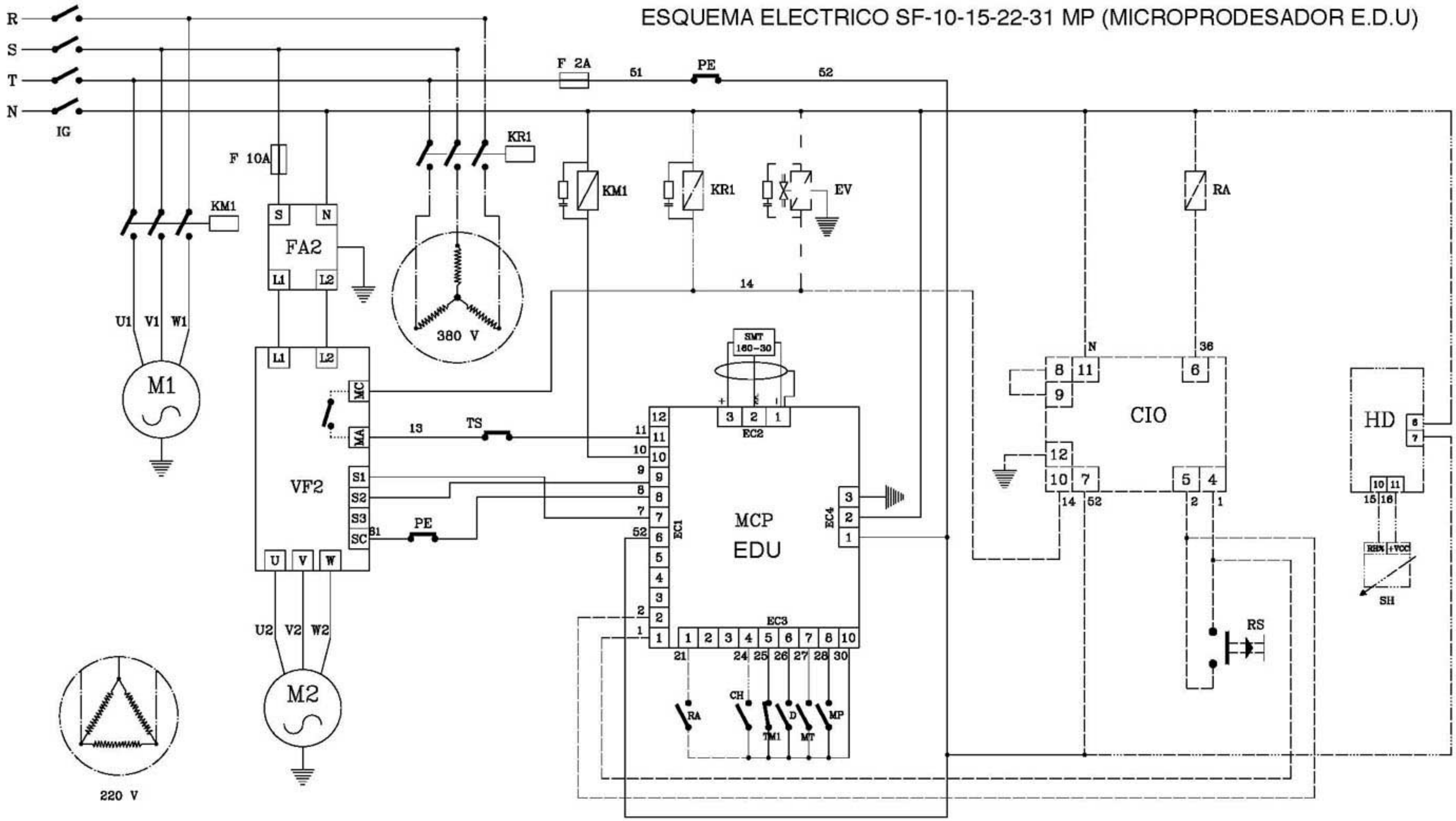

M2	Motor reductor/Moteur reducteur tambour/Motoreductor tambor	IG	Main switch/Commutateur principal/Interruptor general
M1	Extractor motor/Moteur ventilateur/Motor ventilador	VF2	Frequency inverter M2/Variateur fréquence/Variador freqüencia M2
KR1	Resistors contactor/Contacteur résistances/Contactor resistencias	TS	Safety thermostat/thermostat sécurité/Termostato seguridad
KM1	M1 contactor/Contacteur M1/Contactor M1	TM1	Thermic M1/Thermique M1/Termico M1
HD	Humidity control/Controle digital humidité/Humidostato digital	RA	Alarm relay/Relai alarme/Relé alarma
FA2	VF2 filter/Filtre VF2/Filtro VF2	SH	Humidity sensor/Sonde humidité/Sonda humedad
F	Fuse/Fusible/Fusible	RS	Reset/Reset/Reset
EV	Steam electrovalve/Electrovanne vapeur/Electroválvula vapor	PE	Emergency stop/Arrêt d'urgence/Paro emergencia
D	Depressor/Depressostat/Depresor	MT	Filter switch/Contact filtre/Micro tapa filtro
CIO	Ionization circuit/Circuit ionisation/Circuito ionización	MP	Door switch/Contact porte/Micro puerta
CH	Humidity contact/Contact humidité/contacto humidostato	MCP	Microprocessor/Microprocesseur/Microprocesador

——— All the version/Toutes les versions/Todos los modelos
– – – – – Only gas heating/Uniquement chauffage gaz/Sólo calefacción a gas
—·—·— Only electric heating/Uniquement chauffage électrique/Sólo calefacción eléctrica
— – — Only steam heating/Uniquemente chauffage vapeur/Sólo calefacción a vapor
—··—··— Only with control humidity/Uniquement avec contrôle humidité/Sólo con humidostato

Date/Date/Fecha	Version/Version/Versión	Code/Code/Código
19-11-03	2	S144