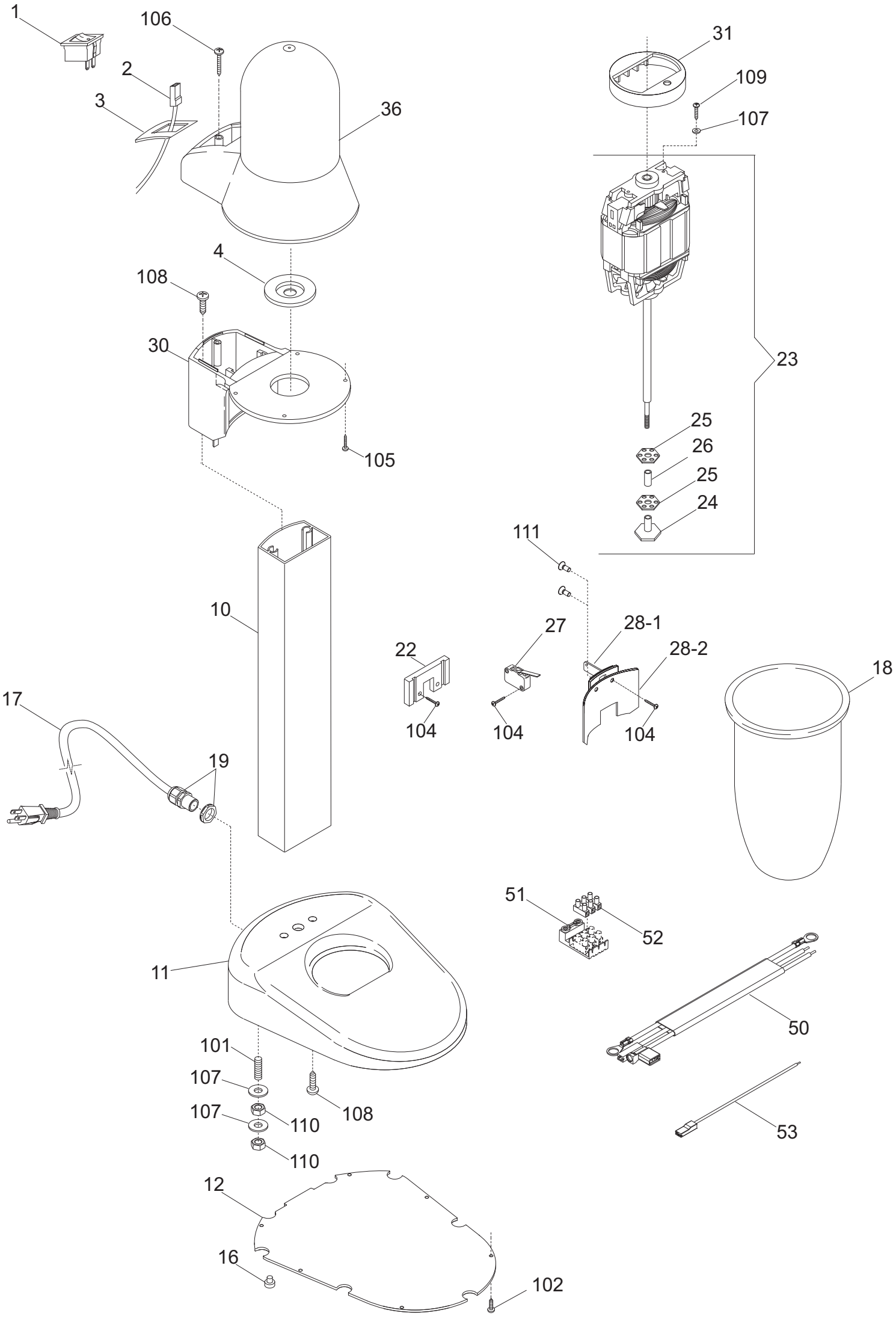
1
106
2
3
36
4
108
30
105
31
109
107
23
25
26
25
24
111
10
22
27
28-1
28-2
18
17
19
104
104
104
51
52
11
50
101
107
108
107
110
110
53
12
16
102

SIRIO 1 UL

Riferime	Nome prodotto	Codice
1	INTERRUTTORE	IB5800100
2	CAVETTO MOTORE 64 LH 205MM	IB5550119
3	COPERCHIO NERO ASOLA SRI	IB4000135
4	GUARNIZIONE INF.AMETEK SRI	IB4100101
10	GAMBO NOV.04 SIRIO L=23,2 OSS.	IB1480104
11	BASE 1 PULITA SRI	IB1260120
12	COPERTURA X BASE SRI	IB4000000
16	PIEDINO GOMMA	IB4306400
17	CAVO UL 3X18 AWG C/ PRESA CEE	IB5503011
19	PASSACAVO MOD.PG11	IB5890001
22	FORCELLA SUPP.BICCHIERE SRI	IB4000131
23	ASS.MOT.+ FRUSTA 230/50 SRI	IB9865200
24	FUNGHETTO ALLUMINIO SRI	IB2100110
25	FRUSTA ACCIAIO 416 SRI	IB2200100
26	DISTANZIALE FRUSTE SRI	IB2100100
27	MICRO PER BICCH.SRI ALLUMINIO	IB5820101
28-1	PIASTRINA SUPP.BICCH.ALL.BRILL.SRI	IB1260125
28-2	PIASTRINA SUPP.BICCH.PLAST. SRI	IB4000132
30	SUPPORTO MOTORE NERO SRI	IB4070100
31	GUARNIZIONE SUP. SRI	IB4100110
36 BN	COPERCHIO MOTORE BIANCO SRI	IB4060110
36 NR	COPERCHIO MOTORE NERO SRI	IB4050110
50	CABLAGGIO SRI NORMALE	IB5550100
51	PRESSACAVO PA 228 PLL	IB5900700
52	MORSETTIERA PA 27 12 POLI	IB5906410
53	CAVET. MICRO MOT.64 LH240MM	IB5550122
101	GRANO INOX 4X25	IB77G04X25
102	VITE AUT.TC CROCE INOX 2,9X9,5	IB77VCR02,9X9,5
104	VITE AUT.TC CROCE INOX 2,9X16	IB77VCR02,9X16
105	VITE AUT.TC CROCE INOX 2,9X13	IB77VCR02,9X13
106	VITE AUT.TC CROCE INOX 2,9X32	IB77VCR02,9X32
107	RONDELL.INOX GLOVER D.4	IB77RG04
108	VITE AUT.TC CROCE ZIN.5,5X22	IB76VCR05,5X22
109	VITE TC CACCIAVITE INOX M 4 X 10	IB77VC04X10
110	DADO INOX MEDIO M 4	IB77D04M