SAGI - BASE REFRIGERATA PER PIZZA CON ALZATINA
KPE1633 - 15-10-2000 » 27-12-2001

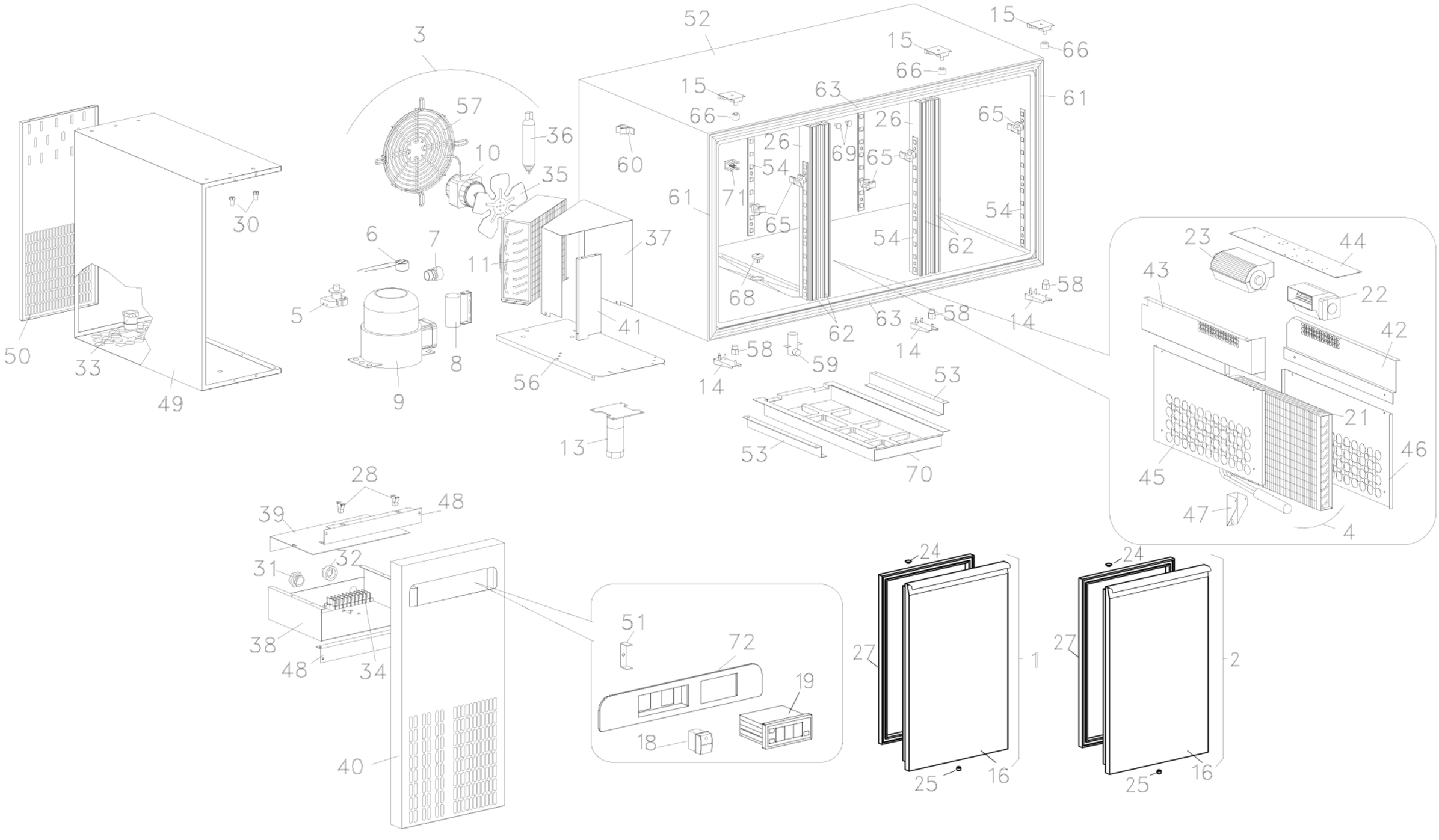

SAGI - BASE REFRIGERATA PER PIZZA CON ALZATINA
KPE1633 - A000250 - ALZATINA REFRIGERATA - 15-10-2000 » 27-12-2001

