DESPIECES

ARMARIOS SNACK-700



Rev.: Oct-2010

RECAMBIOS

ARMARIOS SNACK-700

OCT-2010

FAGOR

FAGOFRI S.A.

Nº	CÓDIGO	DESCRIPCIÓN	MODELOS	AFP-701	AFP-702	AF-702-C	AF-702-P	AFN-702	AFN-701	AEP-701
				SNACK						
1	6007050017	PATA REGULABLE ARM.GASTRO		4	4	4	4	4	4	4
2	6021130002	INTERRUPTOR UNIPOL.LUMINOS.AMB		1	1	1	1			1
3	6021350021	SONDA CAREL NTC030HP00 3MT		1	1	2	2	1	1	1
4	A109010442	CABEZA AFP-700		1	1			1	1	1
4	A109010459	CABEZA AFP-700 DPTO				1	1			
5	6021130041	MICROR.CONMUT.E3111CA		1	1	1	1	1	1	1
6	6023010408	PEG.CUAD.FAGOR REFR.347,5X60		1	1			1	1	
6	6023010406	PEG.CUAD.FAG ARMAR.DPTO				1	1			
6	6023010405	PEG.CUAD.FAG REFRIG.ILUM.								1
7	6021130001	INTERRUPTOR BIPOLAR AMB. ON/OFF		1	1	2	2	1	1	1
9	6021350018	TERMOS REFRI CAREL PYCO1SN515		1	1	1	1			1
11	6029010146	BAT.6T4R300A4S PINTADO.ARMARIO		1	1					1
11	6029010160	BATERIA 4T 4R 300A 4S (PINTADO				1	1			
11	6029010153	BAT.6T4R 300A 6S.PINT.ARMARIOS				1		1	1	
11	6029010014	EV.B14T2R426A6S DPTO.PESC PIN.					1			
12	A109250009	SUJ.VENT.AFP-700,800 COMPACTO		1	1	2	1	1	1	1
13	6021050066	VENTIL.EVAPOR.5W S/ARO S/PATAS		1	1	2	1	1	1	1
14	6027130004	REJILLA VENT.D.246 PINTADA		1	1	2	1	1	1	1
16	6003010033	DESAGÜE 1/2 PULG. CUELLO CORTO					1			
17	6003010175	CODO PVC MIXTO 90º 20x1/2					1			
18	6021010001	COMPR.SC-12-CL R404A				1				
18	6021010007	COMPRES.FR-8.5-G R134A		1	1					1
19	6029020008	CONDENSADOR 8X2 REF.C CT82DG				1	2			
19	6029020005	CONDENSADOR 10x4 TECHO						1	1	
19	6029020013	CONDENSADOR 10X4 NEUTRO				1				
19	6021050002	CONDENSADOR 9X2		1	1					1
20	6021050004	VENTIL.5W PATA Y PALA DIAM.200				1	2			
20	6021050002	VENTILADOR 10W PATA PALA 220V		1	1	1		1	1	1
21	6003010023	BANDEJA EVAPORACIÓN AUTOMÁTICA		1	1	1		1	1	1
22	6021290052	REGLETA ELECTRONICA 8W		1	1	1	1			1
23	6003010184	CANALIZADOR AGUA 150 GRIS REFRIGERACION		1	1	1	1			1
24	6003010192	CANALIZADOR AGUA 150 NEGRO MANT.CONGEL.				1		1	1	
26	6027010087	PARRILLA 560X542 AR.SNACK		3	3	1	1	3	3	3
28	A109050445	CREMALL.INT.AFP-SNACK		2	2			2	2	2
28	A109050557	CREMALL.INT.DPTO.AF-702-C				2				
28	A109050559	CREMAL.INT.PEQ.EXT.DPTO				2	2			
29	A109050443	CREMALL.DEL.DCH.AFP-SNACK		1					1	1
29	A109050444	CREMAL.DEL.IZD.AFP-SNACK		1					1	1
29	A109050493	CREM.DELANT.DCH.PEQ.AFP			2	1	1	2		
29	A109050494	CREM.DELANT.IZD.PEQ.AFP			2	1	1	2		
29	A109050561	CREM.DEL.PEQ.AFP-GN DCHA.				2	2			
31	A109010443	REJILLA MOTOR 700		1	1	1	1	1	1	1
32	A169010090	PUE PEQ AFP/AFN IZD			2	2	2	2		
32	A169010081	PUE CAR AFP/AFN IZD		1					1	
33	6045010131	BURLET.1457X636PUERT.CARN.		1					1	1
33	6045010132	BURLETE PUERT.PEQ.691X636			2	2	2	2		
35	6033010100	BIS.TRS1D DOBL MUELLE DV-2608		1	2	2	2	2	1	1
38	A161130021	FRONTI HORZ.POST.AFP MAGNETICO			1			1		
38	A161130023	FRONTI HOR.POST.AF-700,800-C/P				1	1			
41	A133010000	SOP.BISAG.DV2607 INF IZQ. FRES			1	1	1	1		
42	6033010129	SOP.BISAG.INF.IZD.		1	1	1	1	1	1	1
43	6033010112	SOP.BISAG.SUP.IZDO.ROSCA M-6		1	1	1	1	1	1	1
44	6033090104	EJE ROSCA EXT.30X10INOX			1	1	1	1		
45	6033090064	EJE SUP. PUERTAS 30x10 VARILLA INOX.INT. M-6		1	1	1	1	1	1	1
46	6003010136	CAJA ALOJAMIENTO MUELLE GRIS		1	2	2	2	2	1	1
47	6021010003	COMPR.TL-5-G R134A				1	2			
47	6021010160	COMPR.NEK-2168-GK 220V50HZ						1	1	
48	6003050007	CUBETA DPTO PESCADO 530X460					3			
48	6003050006	CUBETA DPTO CONGEL.530X540				3				
49	A109050103	FOND.PERF.CUB.DPTO.530X460 AFP-SNACK					3			
50	A109050563	BANDEJA GOTEO DPTO.PESCADO					1			
51	A109250010	CUBRER.EVAP.FC61B ARM.COMPACTO		1	1	2	1	1	1	1
52	A109050562	DUELAS EVAP.DPTO.PESCADO 700/800/2100					1			
53	6021250051	RESIST.DESES.DEP.PESC.220V425W					1			
53	6021250080	RESIST.R17 500W CABLE1MT.				1		1	1	

RECAMBIOS

ARMARIOS SNACK-700

OCT-2010

FAGOR

FAGOFRI S.A.

Nº	CÓDIGO	DESCRIPCIÓN	MODELOS	AFP-701	AFP-702	AF-702-C	AF-702-P	AFN-702	AFN-701	AEP-701
				SNACK						
54	6021250009	RESIST.MARCO EXT.700/800 43W				1		1	1	
55	6021250008	RESIST.FRONTI H.1400-1600 12W				1		1		
56	6033050010	GUIA SNACK DPTO.PESCADO 519mm					6			
56	6033050015	GUIA SNACK DPTO CONGEL.562mm				6				
57	6021350010	TERM CAREL CONG.PYCO1LO016				1	1	1	1	
58	6021250005	RESIST.BANDEJA 700-20W						1	1	
58	6021250011	RESIST.BANDEJA DEPART.18W				1				
60	6031070067	PUERT. CRIST. AFP IZQ.								1
62	6033010002	TIRADOR ASA CROMADA								1
71	6021010165	CONDENSAD ARRANQUE NEK-2168-GK				1		1	1	
71	6021010036	CONDEN.ARRANQUE TL-G 17U5014 60 mF				1	2			
71	6021010037	CONDEN.ARRANQUE FR-117U5015 80 mF		1	1					1
73	6021010042	RELE ARRANQUE COMPRESOR SC-12CL				1				
73	6021010166	RELE ARRANQUE NEK-2168-GK						1	1	
73	6021010044	RELE ARRANQUE COMPRESOR TL-5G 6000				1	2			
73	6021010025	RELE ARRANQUE COMPRESOR FR-8,5G 2		1	1					1
80	A171010106	UD.EVAP.AFP-700,800,APP COMPAC		1	1	1	1			1
81	A171010108	UD.EVAP.AFN-700,800,AP COMPACT						1	1	
81	A173010135	UD.CONDENSADORA APCS-702				1				

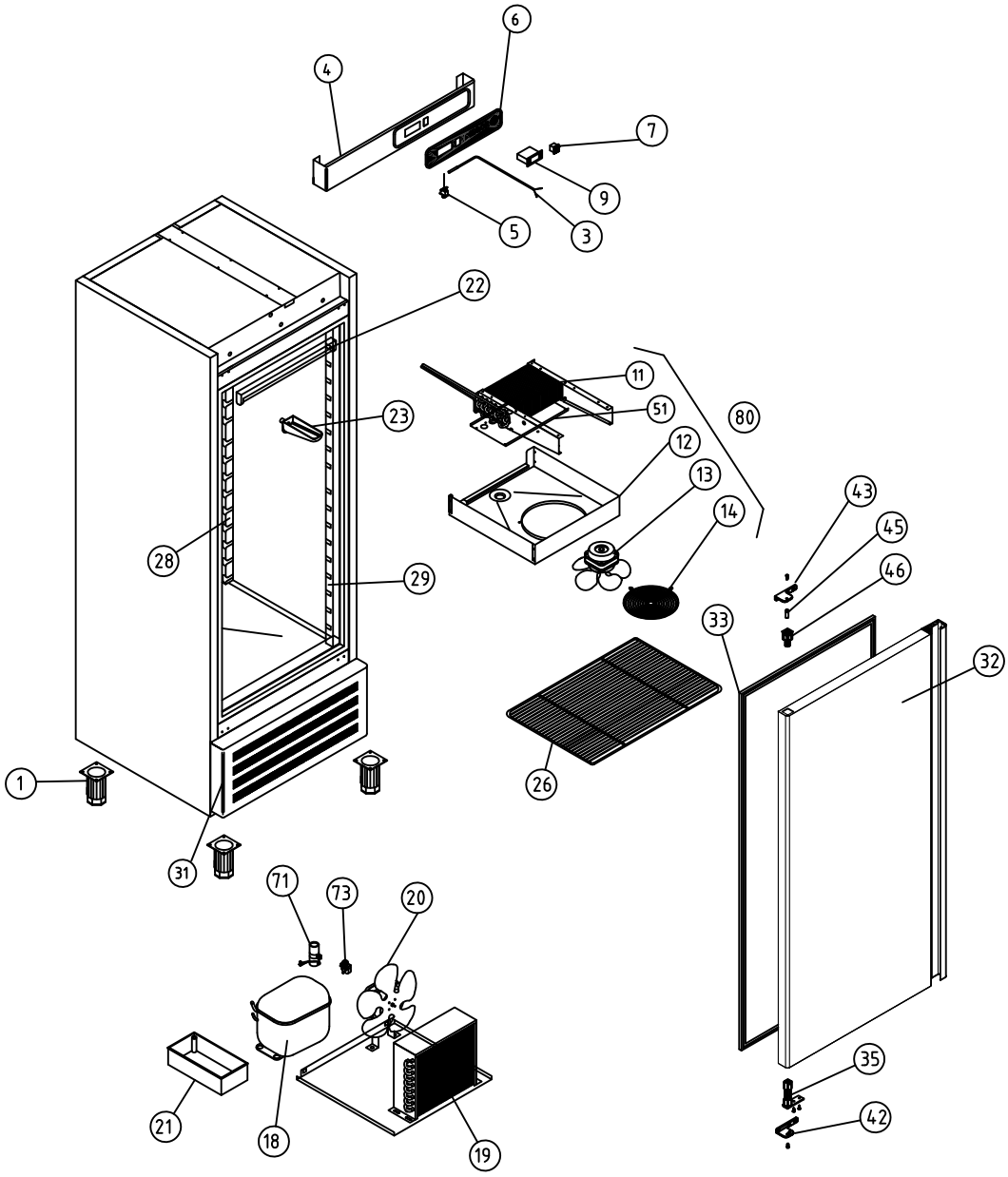

A1 ARMARIOS SNACK

COD. PIEZA: X

COTAS SIN TOLERANCIA DIN 7168-f

Material: MATERIAL ESPESOR

SUSTITUYE A: .

Acabado: ACABADO

SUSTITUIDO POR: .

ANGULAR	GRADO TOLERANCIA	FINO	MEDIO	GRUESO
	HASTA 10 mm	±1°		±1° 30'
	MAS DE 10 A 50 mm	±30'		±50'
	MAS DE 50 A 120 mm	±20'		±25'
	MAS DE 120 A 400 mm	±10'		±15'
	MAS DE 400 mm	±5'		±10'

LINEAL	GRADO TOLERANCIA	FINO	MEDIO	GRUESO
	HASTA 3 mm	±0,05	±0,10	±0,15
	MAS DE 3 A 6 mm	±0,05	±0,10	±0,20
	MAS DE 6 A 30 mm	±0,10	±0,20	±0,50
	MAS DE 30 A 120 mm	±0,15	±0,30	±0,80
	MAS DE 120 A 400 mm	±0,20	±0,50	±1,20
	MAS DE 400 A 1000 mm	±0,30	±0,80	±2,00
	MAS DE 1000 A 2000 mm	±0,50	±1,20	±3,00

COMÚN A

MODELO	Ud.	MODELO	Ud.	MODELO	Ud.	MODELO	Ud.	MODELO
AFP-701	1							

A4	Nombre	Fecha
Dibujado	A.J.GONZALEZ	.21-10-10
Modificado	.	.

FAGOR
Fagofri, s.a.

Escala 1:30

RECAMBIOS AFP-701

Código máquina: CODIGO

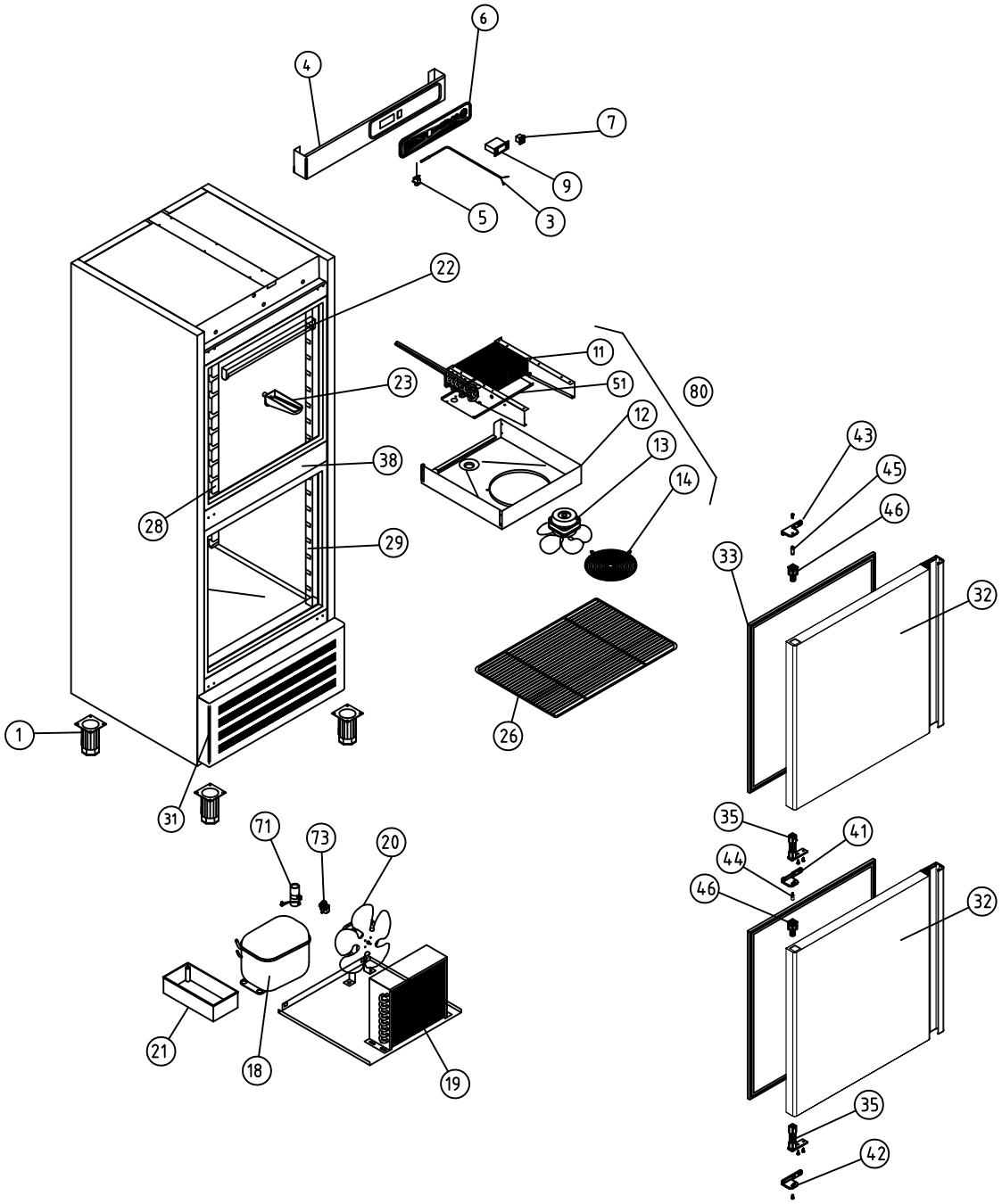

A1 ARMARIOS SNACK								COD. PIEZA:		X
COTAS SIN TOLERANCIA DIN 7168-f								SUSTITUYE A:		
Material: MATERIAL ESPESOR								SUSTITUIDO POR:		
Acabado: ACABADO										

ANGULAR	GRADO TOLERANCIA	FINO	MEDIO	GRUESO
	HASTA 10 mm	±1°		±1° 30'
	MAS DE 10 A 50 mm	±30'		±50'
	MAS DE 50 A 120 mm	±20'		±25'
	MAS DE 120 A 400 mm	±10'		±15'
	MAS DE 400 mm	±5'		±10'

LINEAL	GRADO TOLERANCIA	FINO	MEDIO	GRUESO
	HASTA 3 mm	±0,05	±0,10	±0,15
	MAS DE 3 A 6 mm	±0,05	±0,10	±0,20
	MAS DE 6 A 30 mm	±0,10	±0,20	±0,50
	MAS DE 30 A 120 mm	±0,15	±0,30	±0,80
	MAS DE 120 A 400 mm	±0,20	±0,50	±1,20
	MAS DE 400 A 1000 mm	±0,30	±0,80	±2,00
	MAS DE 1000 A 2000 mm	±0,50	±1,20	±3,00

COMÚN A	MODELO	Ud.	MODELO	Ud.	MODELO	Ud.	MODELO	Ud.	MODELO
	AFP-702	1							

A4	Nombre	Fecha
Dibujado	A.J.GONZALEZ	.21-10-10
Modificado	.	.

FAGOR
Fagofri, s.a.

Escala		Código máquina:
1:30	RECAMBIOS AFP-702	CODIGO

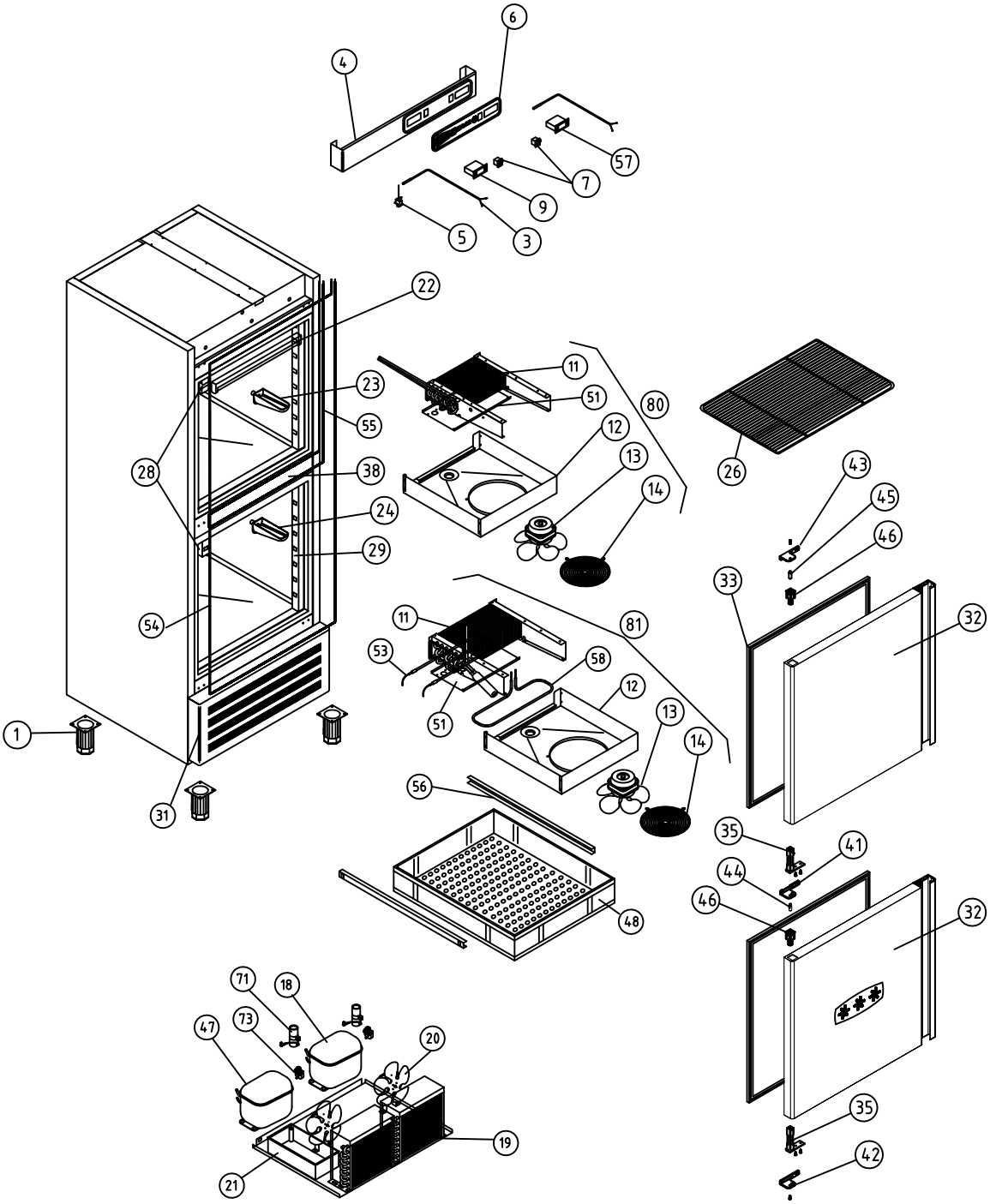

A1 ARMARIOS SNACK DEPARTAMENTO MANTENIMIENTO CONGELADOS											COD. PIEZA:	X
COTAS SIN TOLERANCIA DIN 7168-f											SUSTITUYE A:	.
					Material: MATERIAL ESPESOR						SUSTITUIDO POR:	.
					Acabado: ACABADO							
					COMÚN A	MODELO	Ud.	MODELO	Ud.	MODELO	Ud.	MODELO	Ud.	MODELO
						AF-702-C	1							

ANGULAR	GRADO TOLERANCIA	FINO	MEDIO	GRUESO
	HASTA 10 mm	±1°		±1° 30'
	MAS DE 10 A 50 mm	±30'		±50'
	MAS DE 50 A 120 mm	±20'		±25'
	MAS DE 120 A 400 mm	±10'		±15'
	MAS DE 400 mm	±5'		±10'

LINEAL	GRADO TOLERANCIA	FINO	MEDIO	GRUESO
	HASTA 3 mm	±0,05	±0,10	±0,15
	MAS DE 3 A 6 mm	±0,05	±0,10	±0,20
	MAS DE 6 A 30 mm	±0,10	±0,20	±0,50
	MAS DE 30 A 120 mm	±0,15	±0,30	±0,80
	MAS DE 120 A 400 mm	±0,20	±0,50	±1,20
	MAS DE 400 A 1000 mm	±0,30	±0,80	±2,00
	MAS DE 1000 A 2000 mm	±0,50	±1,20	±3,00

A4	Nombre	Fecha
Dibujado	A.J.GONZALEZ	.21-10-10
Modificado	.	.

FAGOR
Fagofri, s.a.

Escala	RECAMBIOS AF-702-C	Código máquina:
1:30		CODIGO

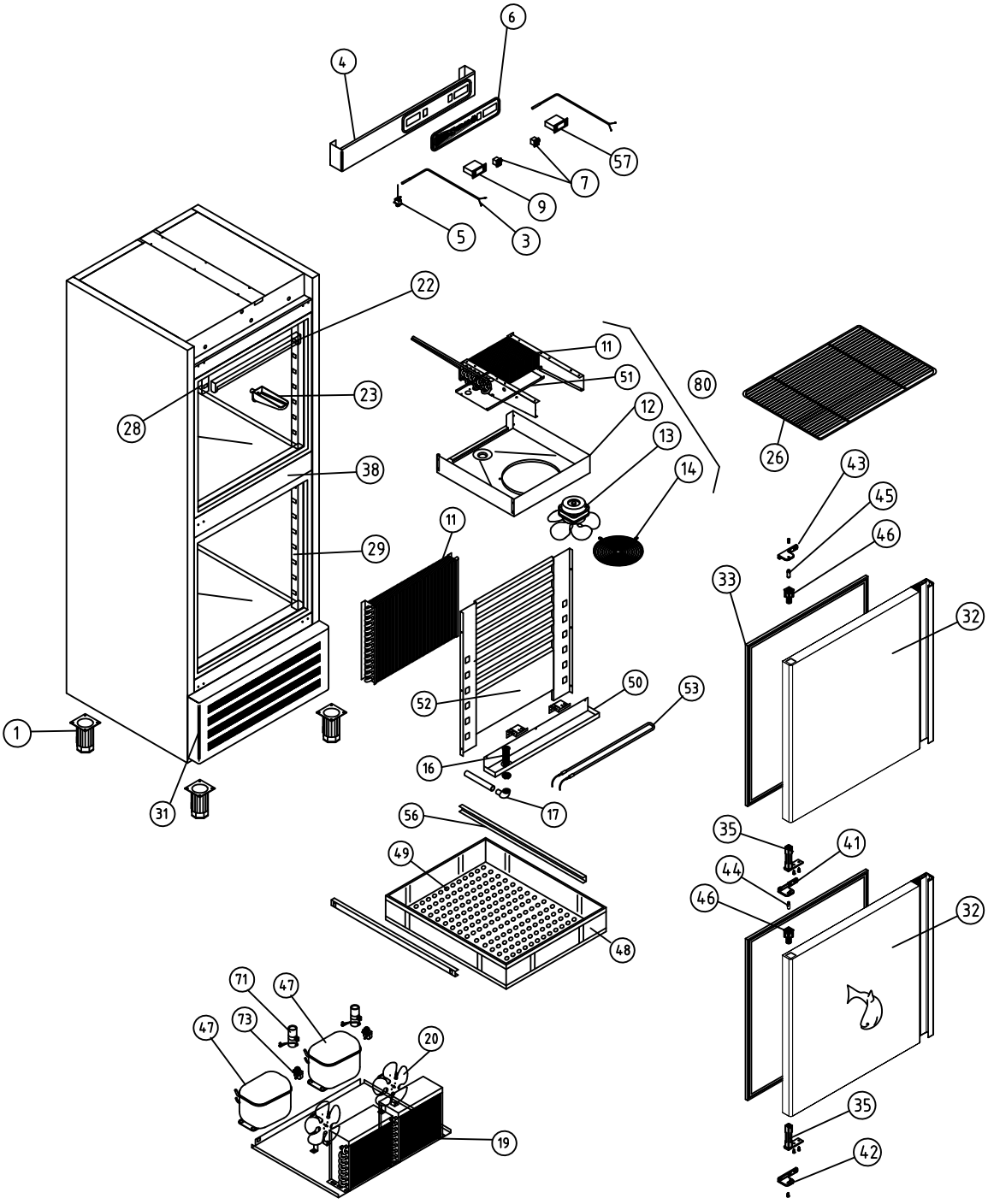

A1 ARMARIOS SNACK DEPARTAMENTO PESCADO				COD. PIEZA: X
COTAS SIN TOLERANCIA DIN 7168-f				SUSTITUYE A: .
				SUSTITUIDO POR: .

Material: MATERIAL ESPESOR

Acabado: ACABADO

ANGULAR	GRADO TOLERANCIA	FINO	MEDIO	GRUESO
	HASTA 10 mm	±1°		±1° 30'
	MAS DE 10 A 50 mm	±30'		±50'
	MAS DE 50 A 120 mm	±20'		±25'
	MAS DE 120 A 400 mm	±10'		±15'
	MAS DE 400 mm	±5'		±10'

LINEAL	GRADO TOLERANCIA	FINO	MEDIO	GRUESO
	HASTA 3 mm	±0,05	±0,10	±0,15
	MAS DE 3 A 6 mm	±0,05	±0,10	±0,20
	MAS DE 6 A 30 mm	±0,10	±0,20	±0,50
	MAS DE 30 A 120 mm	±0,15	±0,30	±0,80
	MAS DE 120 A 400 mm	±0,20	±0,50	±1,20
	MAS DE 400 A 1000 mm	±0,30	±0,80	±2,00
	MAS DE 1000 A 2000 mm	±0,50	±1,20	±3,00

COMÚN A	MODELO	Ud.	MODELO	Ud.	MODELO	Ud.	MODELO	Ud.	MODELO
	AF-702-P	1							

A4	Nombre	Fecha
Dibujado	A.J.GONZALEZ	.21-10-10
Modificado	.	.

FAGOR
Fagofri, s.a.

Escala 1:30

RECAMBIOS AF-702-P

Código máquina: CODIGO

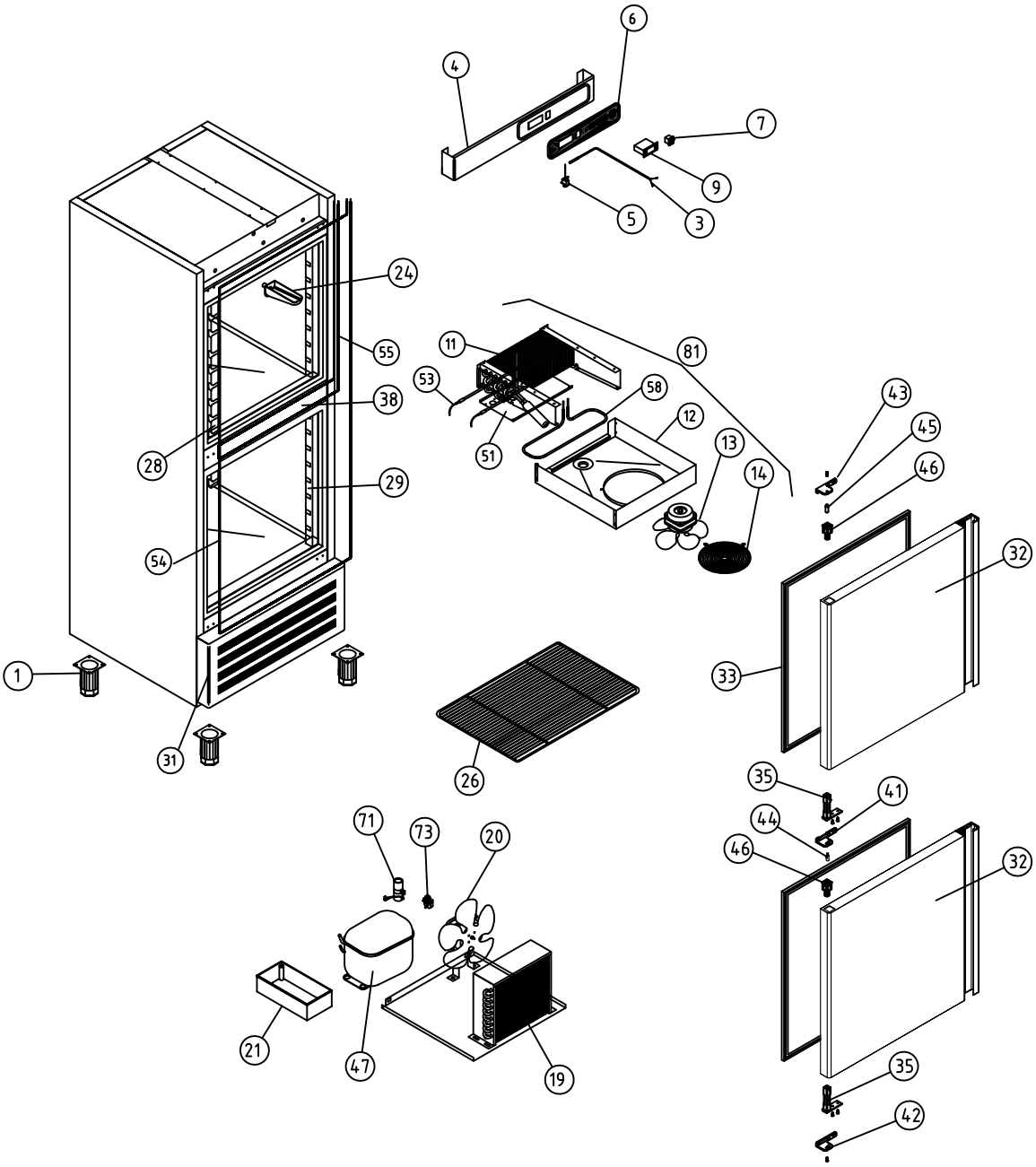

A1 ARMARIOS SNACK MANTENIMIENTO CONGELADOS				COD. PIEZA: X
COTAS SIN TOLERANCIA DIN 7168-f				SUSTITUYE A: .
				SUSTITUIDO POR: .

ANGULAR	GRADO TOLERANCIA	FINO	MEDIO	GRUESO
	HASTA 10 mm	±1°		±1° 30'
	MAS DE 10 A 50 mm	±30'		±50'
	MAS DE 50 A 120 mm	±20'		±25'
	MAS DE 120 A 400 mm	±10'		±15'
	MAS DE 400 mm	±5'		±10'

LINEAL	GRADO TOLERANCIA	FINO	MEDIO	GRUESO
	HASTA 3 mm	±0,05	±0,10	±0,15
	MAS DE 3 A 6 mm	±0,05	±0,10	±0,20
	MAS DE 6 A 30 mm	±0,10	±0,20	±0,50
	MAS DE 30 A 120 mm	±0,15	±0,30	±0,80
	MAS DE 120 A 400 mm	±0,20	±0,50	±1,20
	MAS DE 400 A 1000 mm	±0,30	±0,80	±2,00
	MAS DE 1000 A 2000 mm	±0,50	±1,20	±3,00

Material: MATERIAL ESPESOR

Acabado: ACABADO

COMÚN A	MODELO	Ud.	MODELO	Ud.	MODELO	Ud.	MODELO	Ud.	MODELO
	AFN-702	1							

A4	Nombre	Fecha	FAGOR Fagofri, s.a.
Dibujado	A.J.GONZALEZ	.21-10-10	
Modificado	.	.	
Escala 1:30	RECAMBIOS AFN-702		Código máquina: CODIGO

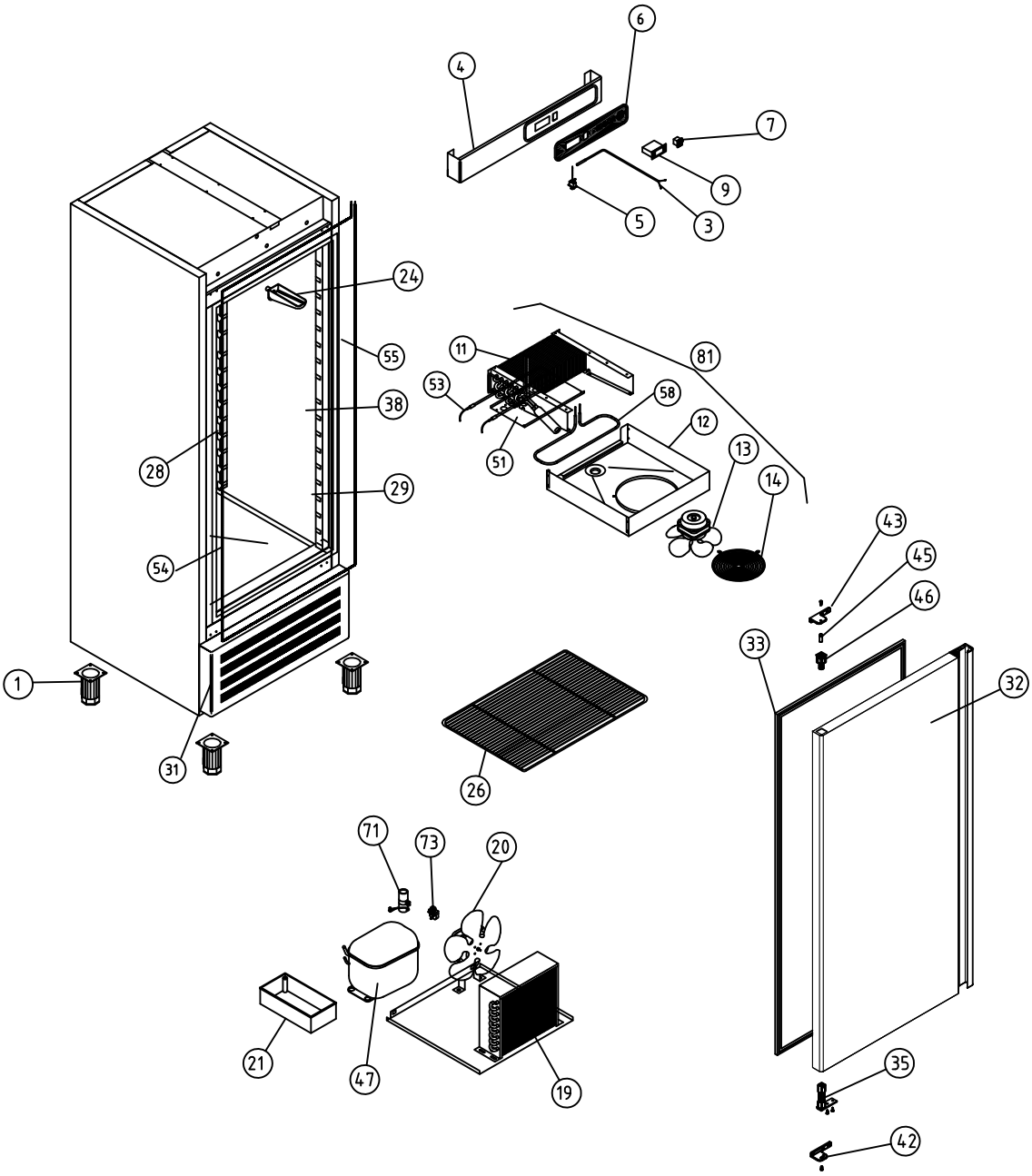

A1 ARMARIOS SNACK MANTENIMIENTO CONGELADOS								COD. PIEZA:		X
COTAS SIN TOLERANCIA DIN 7168-f					Material: MATERIAL ESPESOR			SUSTITUYE A:		.
					Acabado: ACABADO			SUSTITUIDO POR:		.

ANGULAR	GRADO TOLERANCIA	FINO	MEDIO	GRUESO
	HASTA 10 mm	±1°		±1° 30'
	MAS DE 10 A 50 mm	±30'		±50'
	MAS DE 50 A 120 mm	±20'		±25'
	MAS DE 120 A 400 mm	±10'		±15'
	MAS DE 400 mm	±5'		±10'

LINEAL	GRADO TOLERANCIA	FINO	MEDIO	GRUESO
	HASTA 3 mm	±0,05	±0,10	±0,15
	MAS DE 3 A 6 mm	±0,05	±0,10	±0,20
	MAS DE 6 A 30 mm	±0,10	±0,20	±0,50
	MAS DE 30 A 120 mm	±0,15	±0,30	±0,80
	MAS DE 120 A 400 mm	±0,20	±0,50	±1,20
	MAS DE 400 A 1000 mm	±0,30	±0,80	±2,00
	MAS DE 1000 A 2000 mm	±0,50	±1,20	±3,00

COMÚN A	MODELO	Ud.	MODELO	Ud.	MODELO	Ud.	MODELO	Ud.	MODELO
	AFN-701	1							

A4	Nombre	Fecha
Dibujado	A.J.GONZALEZ	.21-10-10
Modificado	.	.

FAGOR
Fagofri, s.a.

Escala		Código máquina:
1:30	RECAMBIOS AFN-701	CODIGO

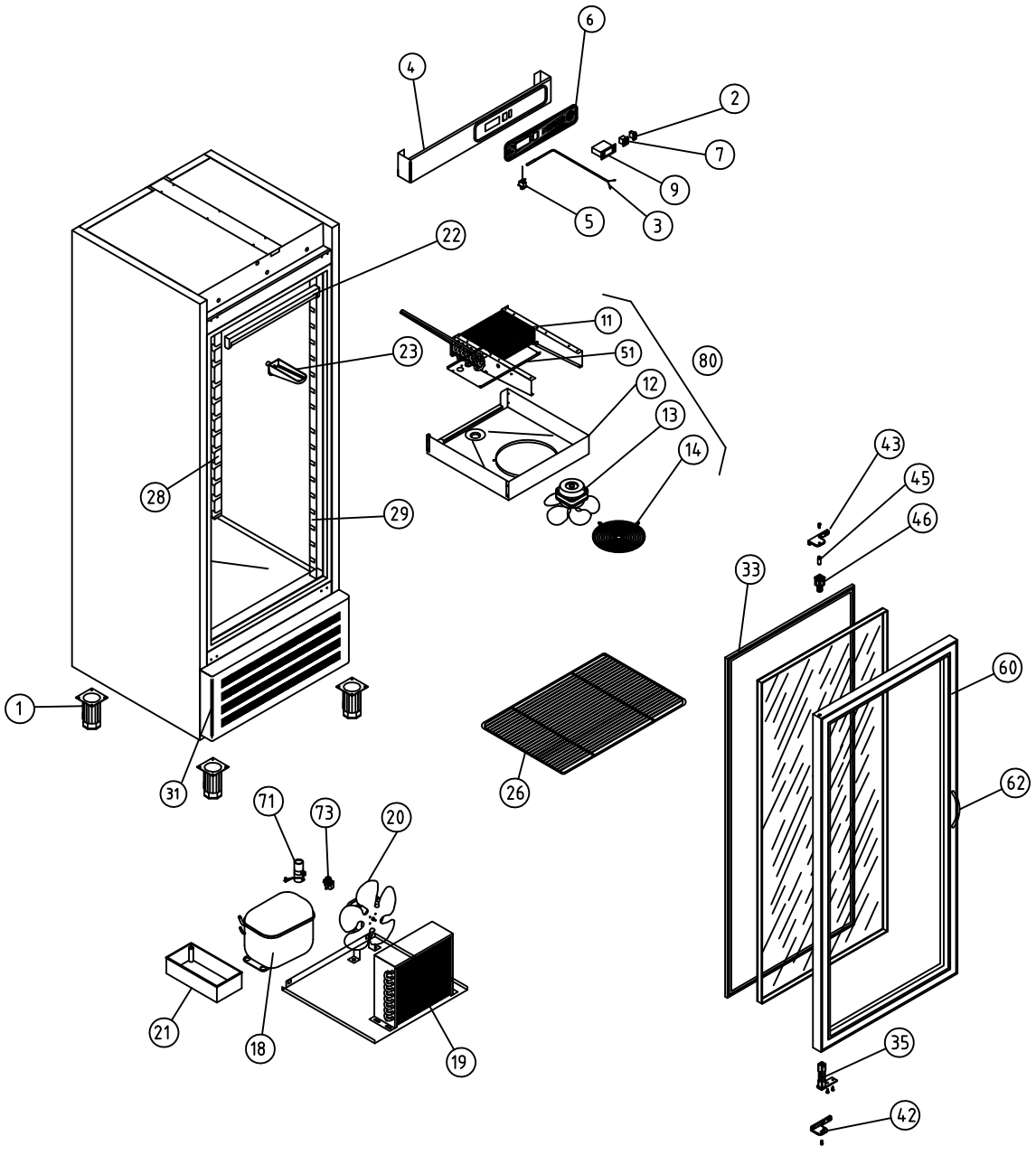

A1 ARMARIOS SNACK

COD. PIEZA: X

COTAS SIN TOLERANCIA DIN 7168-f

Material: MATERIAL ESPESOR

SUSTITUYE A: .

Acabado: ACABADO

SUSTITUIDO POR: .

ANGULAR	GRADO TOLERANCIA	FINO	MEDIO	GRUESO
	HASTA 10 mm	±1°		±1° 30'
	MAS DE 10 A 50 mm	±30'		±50'
	MAS DE 50 A 120 mm	±20'		±25'
	MAS DE 120 A 400 mm	±10'		±15'
	MAS DE 400 mm	±5'		±10'

LINEAL	GRADO TOLERANCIA	FINO	MEDIO	GRUESO
	HASTA 3 mm	±0,05	±0,10	±0,15
	MAS DE 3 A 6 mm	±0,05	±0,10	±0,20
	MAS DE 6 A 30 mm	±0,10	±0,20	±0,50
	MAS DE 30 A 120 mm	±0,15	±0,30	±0,80
	MAS DE 120 A 400 mm	±0,20	±0,50	±1,20
	MAS DE 400 A 1000 mm	±0,30	±0,80	±2,00
	MAS DE 1000 A 2000 mm	±0,50	±1,20	±3,00

COMÚN A	MODELO	Ud.	MODELO	Ud.	MODELO	Ud.	MODELO	Ud.	MODELO
	AEP-701	1							

A4	Nombre	Fecha
Dibujado	A.J.GONZALEZ	.21-10-10
Modificado	.	.

FAGOR
Fagofri, s.a.

Escala 1:30

RECAMBIOS AEP-701

Código máquina: CODIGO