1	LAVAGGIO INFERIORE
2	LAVAGGIO SUPERIORE
3	VASCA LAVAGGIO
4	GRUPPO RISCIACQUO
5	GRUPPO BOILER DISTRIBUZIONE ACQUA
6	GUIDE E FILTRI
7	QUADRO ELETTRICO
8	CASSETTA ELETTRICA AUSILIARIA
9	BASAMENTO
10	CARROZZERIA CAPOTTA
11	SPORTELLO CONTROBILANCIATO

lamber	LAVAGGIO INFERIORE - LAVAGE INFERIEUR LOWER WASHING - UNTERER WASCHROHR	MOD. PT1500	TAV. 1 B ED. 09/00

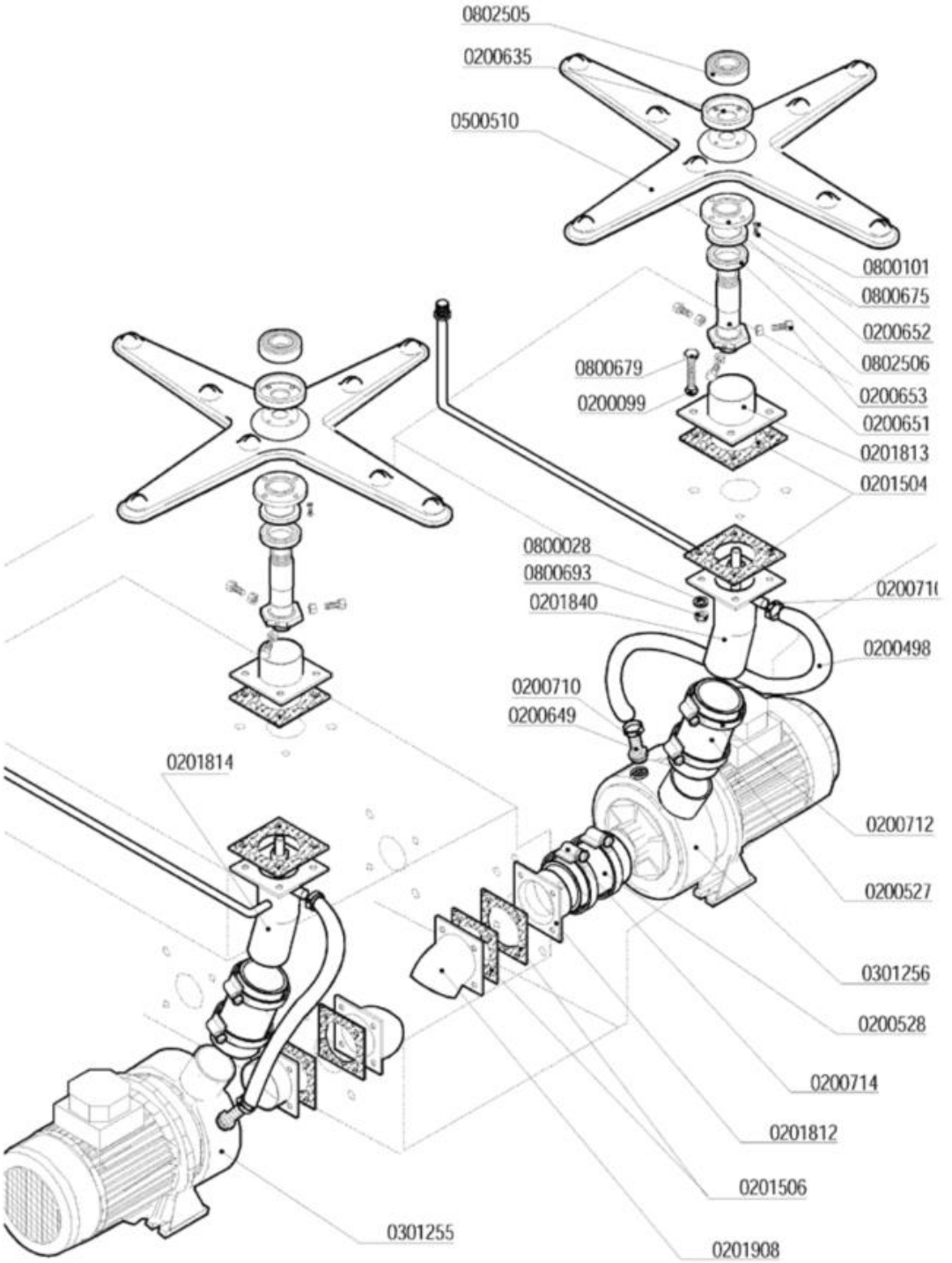

Codice	Descrizione	
0200099	Guarnizione Nyltite M8	
0200498	Tubo gomma 20 bar 13x23	
0200527	Tubo RADIOR d.i.60	
0200528	Tubo RADIOR d.i.80	
0200635	Bussola porta cuscinetto LP 4426	
0200649	Portagomma ricircolo pompe DWO 5002	
0200651	Perno mul.lavaggio inferiore LP 5021	
0200652	Bussola centraggio mul.lav.inf. LP 5023	
0200653	Vite centraggio mulin.lav.inf.LP 5143	
0200710	Fascetta robusta 14-27/12.7	
0200712	Fascetta robusta 52-76/12.7	
0200714	Fascetta robusta 78-102/12.7	
0201504	Guarnizione 100x100xsp.3 F.61 Matic 3966	
0201506	Guarnizione 100x100xsp.3 F.72 3451	
0201812	Flangia esterna pompa HP3 LP 4090-4089	
0201813	Flangia interna mul.lav.LP 4405-3966	
0201814	Collettore lav.ris.in.LP31 sx 4411-3966	
0201840	Collettore lav.ris.in.LP6 dx 4410-3966	
0201908	Manicotto inox lavaggio M39 3452-3451	
0301255	Elettropompa HP 3 inox DWO300 SX 30º LP	
0301256	Elettropompa HP 3 inox DWO300 DX 20º	
0500510	Mulinello lavaggio LP 4B-8F NSF	
0800028	Rondella piana inox d.8	
0800101	Rondella dentellata inox d.4	
0800675	Vite inox TEM4x12	
0800679	Vite inox TEM8X30	
0800693	Dado OT M8	
0802505	Cuscinetto inox 6204H2RS mulinello LP	
0802506	Cuscinetto inox 68042HRS mul.lav.inf.LP	

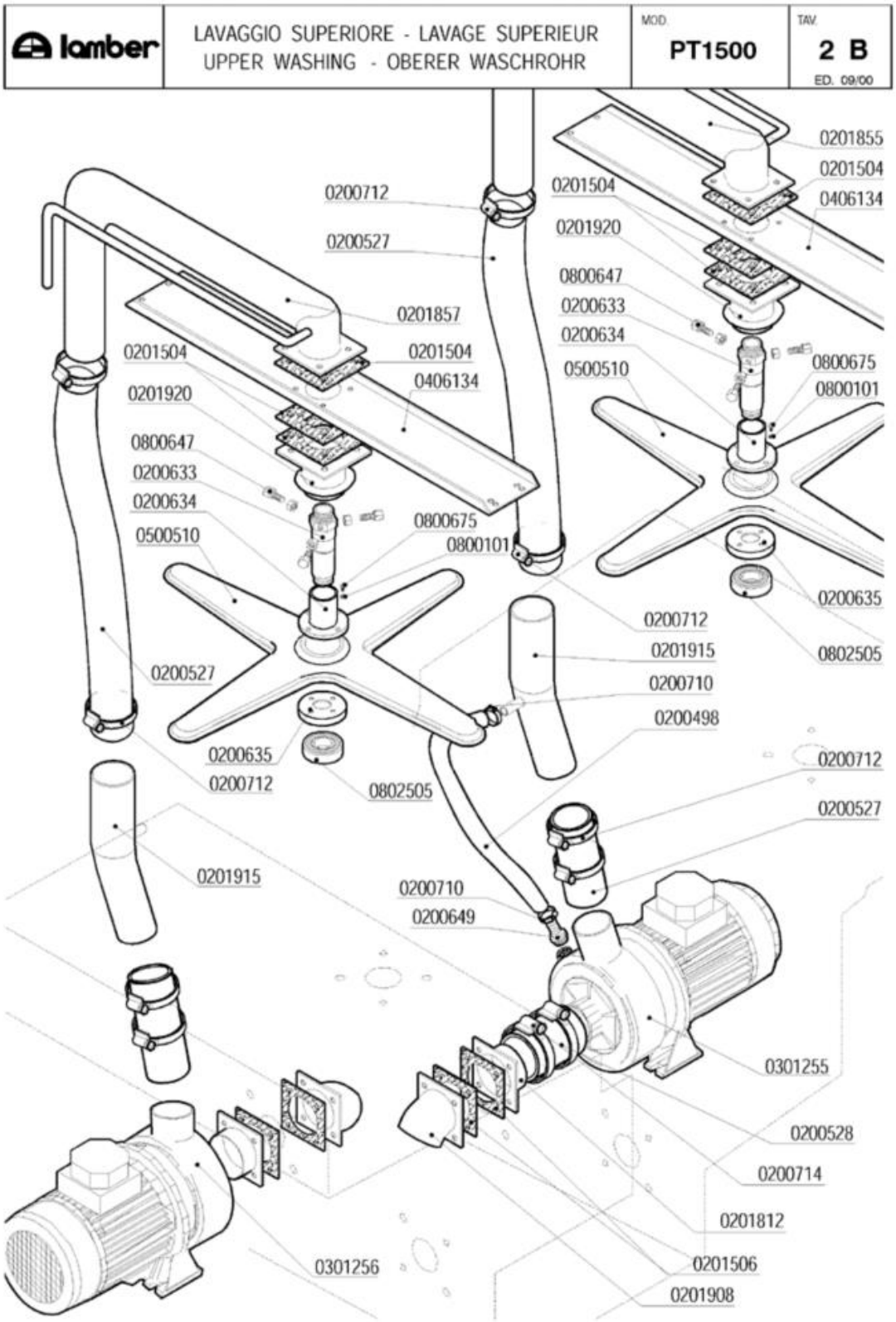
lamber
LAVAGGIO SUPERIORE - LAVAGE SUPERIEUR
UPPER WASHING - OBERER WASCHROHR
MOD.
PT1500
TAV.
2 B
ED. 09/00
0201855
0201504
0406134
0200712
0201504
0200527
0201920
0800647
0200633
0200634
0500510
0800675
0800101
0201857
0201504
0201504
0406134
0201920
0800647
0200633
0200634
0500510
0800675
0800101
0200635
0802505
0200712
0201915
0200710
0200498
0200527
0200635
0200712
0802505
0200712
0200527
0201915
0200710
0200649
0301255
0200528
0200714
0201812
0301256
0201506
0201908

Codice	Descrizione	
0200498	Tubo gomma 20 bar 13x23	
0200527	Tubo RADIOR d.i.60	
0200528	Tubo RADIOR d.i.80	
0200633	Perno supporto mulinello lav.LP 4388	
0200634	Bussola centrale mul. lav. sup. LP 5023	
0200635	Bussola porta cuscinetto LP 4426	
0200649	Portagomma ricircolo pompe DWO 5002	
0200710	Fascetta robusta 14-27/12.7	
0200712	Fascetta robusta 52-76/12.7	
0200714	Fascetta robusta 78-102/12.7	
0201504	Guarnizione 100x100xsp.3 F.61 Matic 3966	
0201506	Guarnizione 100x100xsp.3 F.72 3451	
0201812	Flangia esterna pompa HP3 LP 4090-4089	
0201855	Condotta lavaggio est.dx LP 4729-3966	
0201857	Condotta lavaggio est.LP31 4730-3966	
0201908	Manicotto inox lavaggio M39 3452-3451	
0201915	Manicotto mandata lav.sup.est LP-PT 4973	
0201920	Flangia int.superiore x mul.lav.LP 4726	
0301255	Elettropompa HP 3 inox DWO300 SX 30º LP	
0301256	Elettropompa HP 3 inox DWO300 DX 20º	
0406134	Rinforzo superiore lavaggio est.LP 4718	
0500510	Mulinello lavaggio LP 4B-8F NSF	
0800101	Rondella dentellata inox d.4	
0800647	Vite centraggio perno mul.lav.LP 5014	
0800675	Vite inox TEM4x12	
0802505	Cuscinetto inox 6204H2RS mulinello LP	

lamber	VASCA LAVAGGIO - CUVE LAVAGE WASH TANK - WASCHTANKROHR	MOD. PT1500	TAV. 3 B ED. 09/00

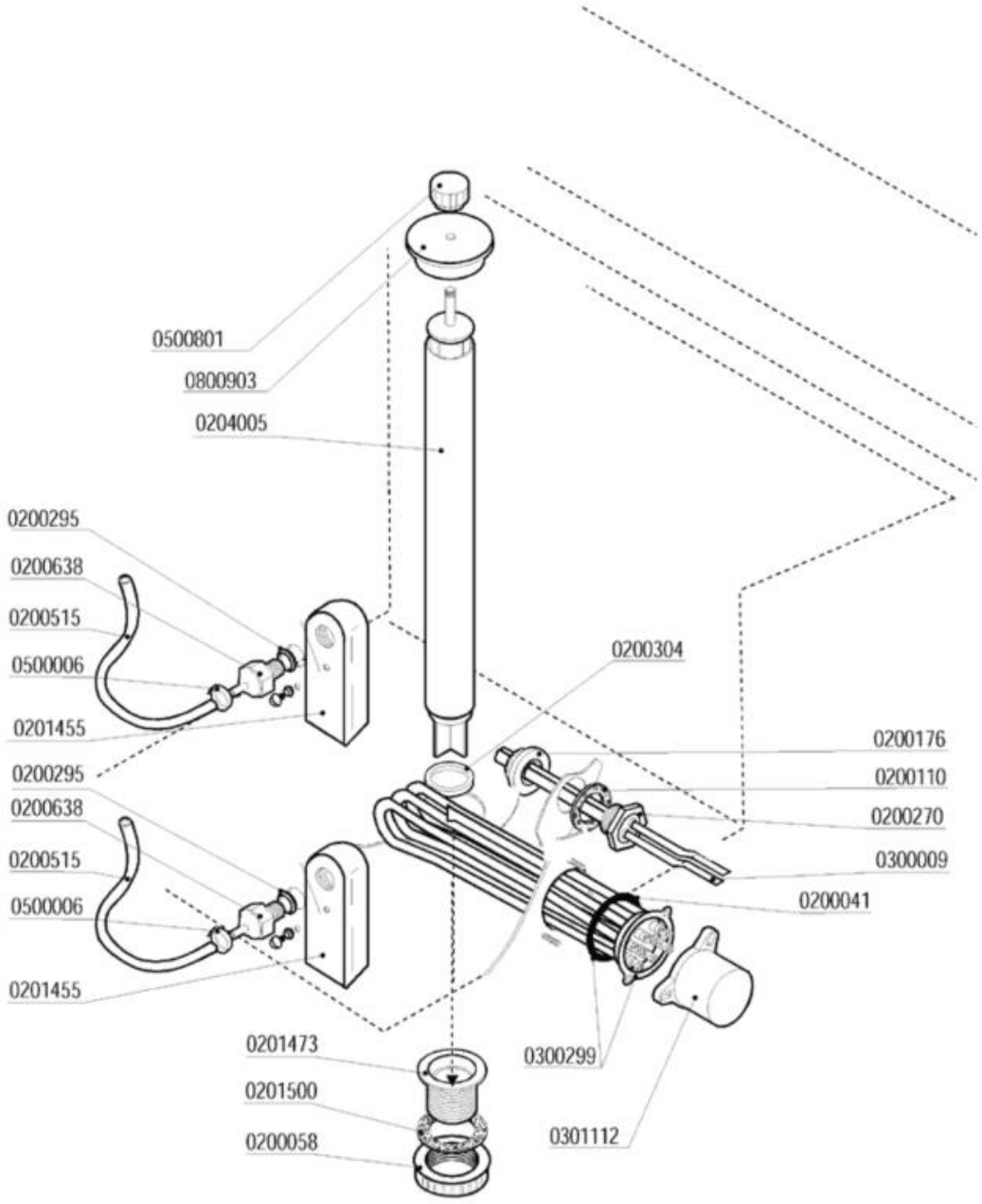

Codice	Descrizione
0200041	OR 6225 resistenza boiler
0200058	Ghiera 1" 1/2
0200110	Guarnizione piana 31x21x2
0200176	Dado 1/2" 2190
0200270	Guaina 1/2" ES25 doppia 7x8x120
0200295	Guarnizione Nyltite M12
0200304	Guarnizione silicone scarico LINEAR
0200515	Tubo pressostato 4,2x10,4
0200638	Portagomma trappola d'aria d.6 ELLE 4512
0201455	Trappola d'aria anteriore L=85 mm
0201473	Piletta scarico LP-Matic-Linear 2396
0201500	Guarnizione piletta scarico MATIC 10 LA
0204005	Troppopieno LP31-PT1500 5841
0300009	Molla a frizione Rif.134
0300299	Resistenza 9000W 230/400V flangia inox
0301112	Copriresistenza 1 elemento 3x6mm
0500006	Fascetta SNP2/CLIC 11,5-13,5
0500801	Volantino troppopieno M8
0800903	Coperchio troppopieno Matic 3924/A

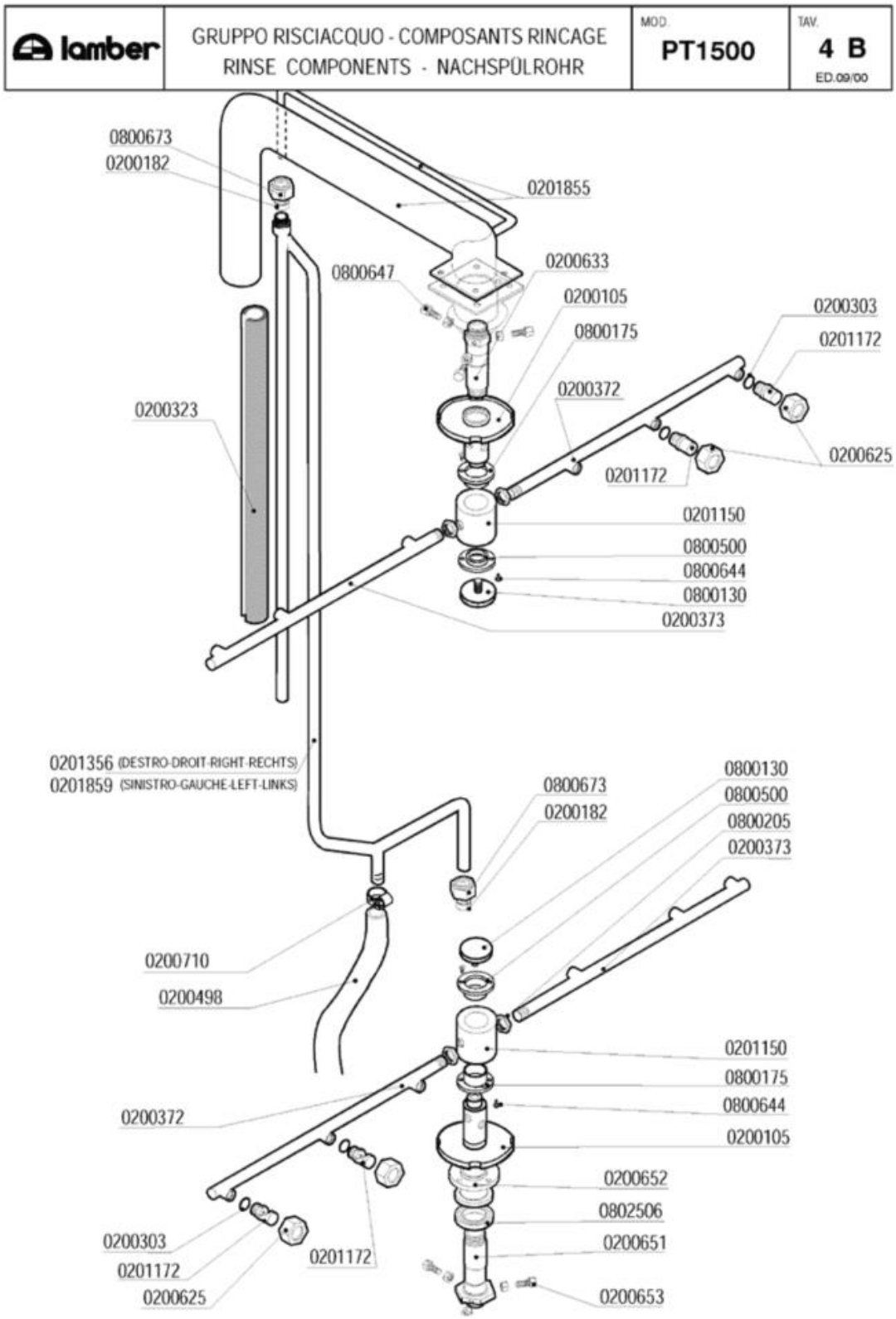
lamber
GRUPPO RISCIACQUO - COMPOSANTS RINCAGE
RINSE COMPONENTS - NACHSPÜLROHR
MOD.
PT1500
TAV.
4 B
ED.09/00
0800673
0200182
0201855
0800647
0200633
0200105
0800175
0200303
0201172
0200372
0200323
0200625
0201172
0201150
0800500
0800644
0800130
0200373
0201356 (DESTRO-DROIT-RIGHT-RECHTS)
0201859 (SINISTRO-GAUCHE-LEFT-LINKS)
0800673
0200182
0800130
0800500
0800205
0200373
0200710
0200498
0201150
0800175
0800644
0200105
0200372
0200652
0802506
0200651
0200303
0201172
0201172
0200625
0200653

Codice	Descrizione	
0200105	Perno risciacquo LP-PT ghiera 2019-3418	
0200182	Bicono OT 3/8"x12 1311-92	
0200303	OR 2021 ugelli risciacquo mescola FDA	
0200323	Tubo isolante 12X6 pretagliato	
0200372	Braccio di risciacquo P700 DX	
0200373	Braccio di risciacquo P700 SX	
0200498	Tubo gomma 20 bar 13x23	
0200625	Ghiera inox fissaggio ugelli 2611	
0200633	Perno supporto mulinello lav.LP 4388	
0200651	Perno mul.lavaggio inferiore LP 5021	
0200652	Bussola centraggio mul.lav.inf. LP 5023	
0200653	Vite centraggio mulin.lav.inf.LP 5143	
0200710	Fascetta robusta 14-27/12.7	
0201150	**CODICE ESAURITO***	
0201172	Ugello risciacquo inox foro 1,2 2609	
0201855	Condotta lavaggio est.dx LP 4729-3966	
0800130	Vite mulinello risc.rot.super.671/88	
0800175	Bussola mulinello risc.LP d.16.2 2018	
0800205	Dado inox M12x1 E16S5	
0800500	***SOSTITUITO DA 0800499***	
0800644	Vite inox TPSTCR M3x8	
0800647	Vite centraggio perno mul.lav.LP 5014	
0800673	Dado bicono ottone 3/8"x12	
0802506	Cuscinetto inox 68042HRS mul.lav.inf.LP	

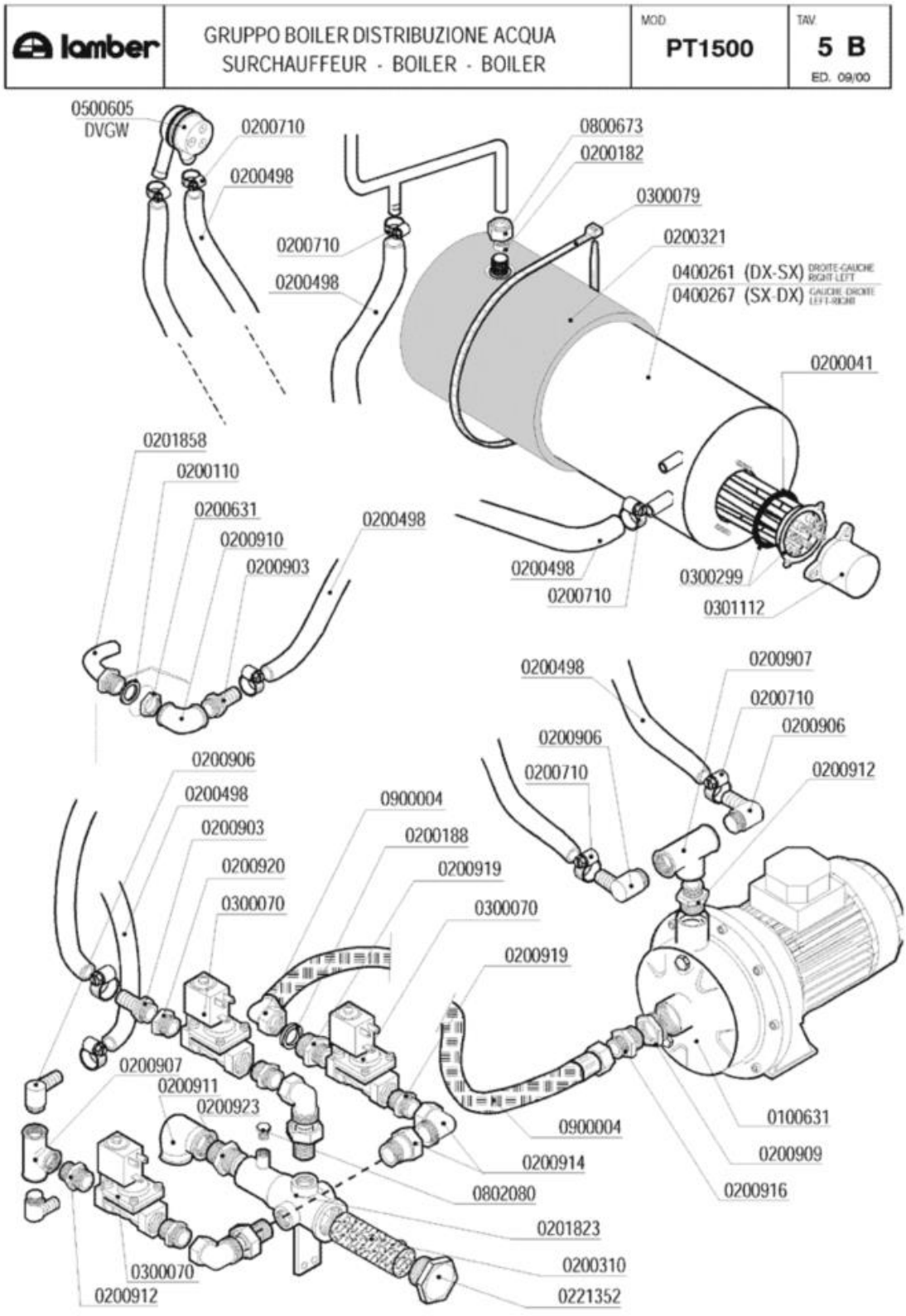
lamber
GRUPPO BOILER DISTRIBUZIONE ACQUA
SURCHAUFFEUR - BOILER - BOILER
MOD
PT1500
TAV.
5 B
ED. 09/00
0500605
DVGW
0200710
0200498
0800673
0200182
0300079
0200321
0200710
0200498
0400261 (DX-SX) DROITE-GAUCHE RIGHT-LEFT
0400267 (SX-DX) GAUCHE-DROITE LEFT-RIGHT
0200041
0201858
0200110
0200631
0200910
0200903
0200498
0200498
0200710
0300299
0301112
0200498
0200907
0200710
0200906
0200906
0200710
0200912
0200906
0200498
0200903
0200920
0300070
0900004
0200188
0200919
0300070
0200919
0200907
0200911
0200923
0900004
0100631
0200914
0200909
0802080
0200916
0201823
0200310
0300070
0200912
0221352

Codice	Descrizione
0100631	Elettropompa HP 0,75 CDX/A 120-07
0200041	OR 6225 resistenza boiler
0200110	Guarnizione piana 31x21x2
0200182	Bicono OT 3/8"x12 1311-92
0200188	Guarnizione gomma 25x16x2
0200310	Filtro collettore ETV Matic-Linear
0200321	Coibentazione boiler 9lt 2129
0200498	Tubo gomma 20 bar 13x23
0200631	Dado OT 1/2"x7 55/83
0200710	Fascetta robusta 14-27/12.7
0200903	Portagomma OT 1/2x16
0200906	Portagomma OT a gomito 1/2x15
0200907	T OTTONE 1/2
0200909	Riduzione OT 1"1/4M-1"F
0200910	Gomito OT 1/2 FF
0200911	Gomito OT 3/4 FF
0200912	Nipplo ridotto OT 1"-3/4"
0200914	Bocchettone curvo OT 1/2" MF
0200916	Riduzione OT 1M-3/4F
0200919	Nipplo ridotto OT 3/4-1/2
0200920	Manicotto ridotto OT 3/4M-1/2F
0200923	Nipplo OT 3/4
0201823	Collettore 2ETV Matic 2978
0201858	Gomito interno carico vasca LP 4962-3953
0221352	SOSTITUITO DA 0200935**********
0300070	Elettrovalvola 3/4" FF 24V
0300079	Fascetta coib. boiler 5231-540-78
0300299	Resistenza 9000W 230/400V flangia inox
0301112	Copriresistenza 1 elemento 3x6mm
0400261	Boiler 8lt L25
0400267	Boiler 8lt SX LP31/PT1500 3020
0500605	Valvola rompivuoto DVGW GD
0800673	Dado bicono ottone 3/8"x12
0802080	Tappo ottone 1/8" maschio 3361
0900004	Tubo carico inox 3/4" A81-P700

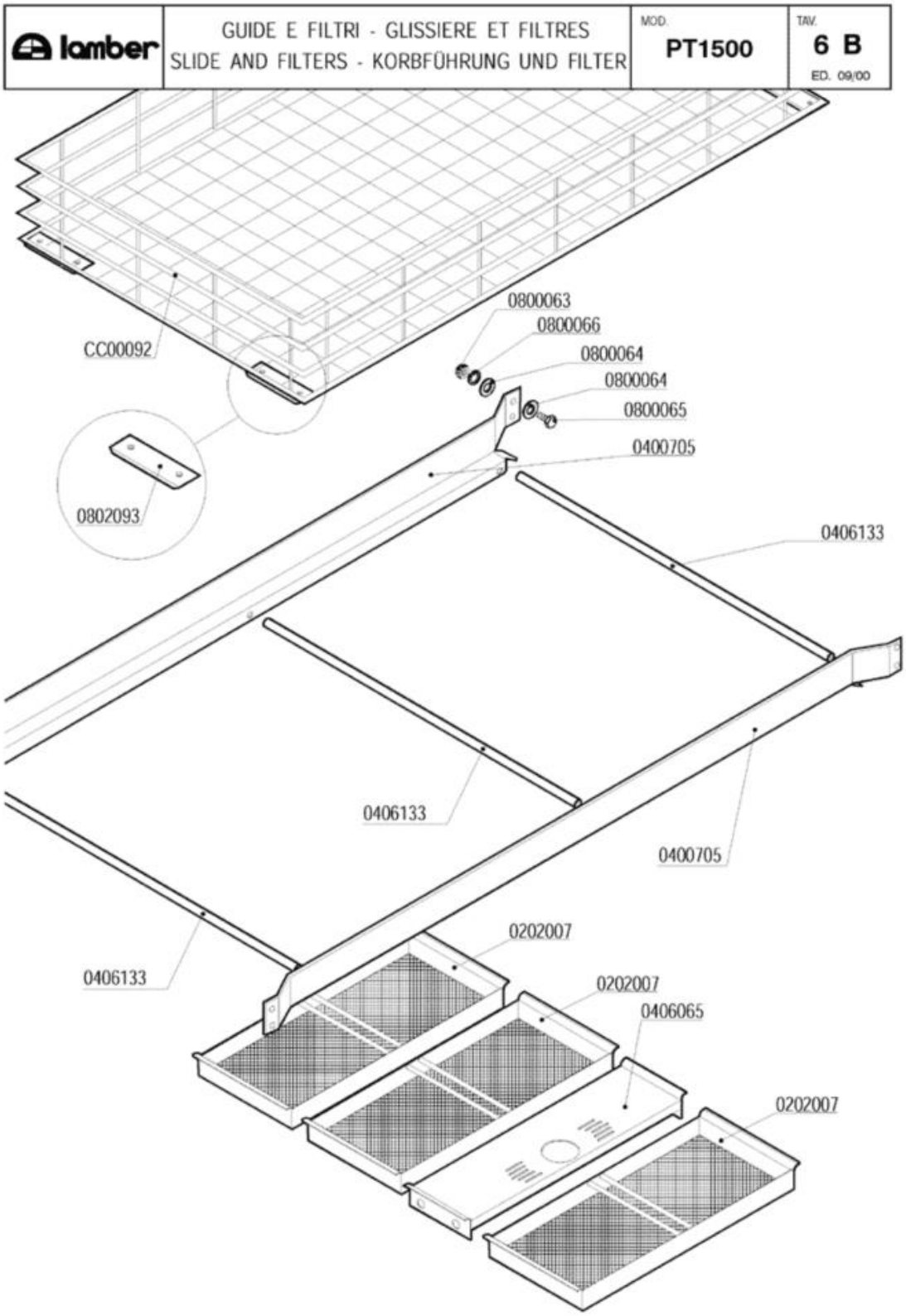
lamber
GUIDE E FILTRI - GLISSIERE ET FILTRES
SLIDE AND FILTERS - KORBFÜHRUNG UND FILTER
MOD.
PT1500
TAV.
6 B
ED. 09/00
CC00092
0800063
0800066
0800064
0800064
0800065
0400705
0802093
0406133
0406133
0400705
0406133
0202007
0202007
0406065
0202007

Codice	Descrizione	
0202007	Filtro cassetto PT1500 2959	
0406065	Supporto troppopieno LP31 2932	
0406133	Traverso ant.guida cestello LP6/8 4741	
0800063	Dado inox M6	
0800064	Rondella piana inox diam.6x18	
0800065	Vite inox TEM6x16	
0800066	Rondella grower inox diam.6	
0802093	Pattino teflon cestello LP 2044	

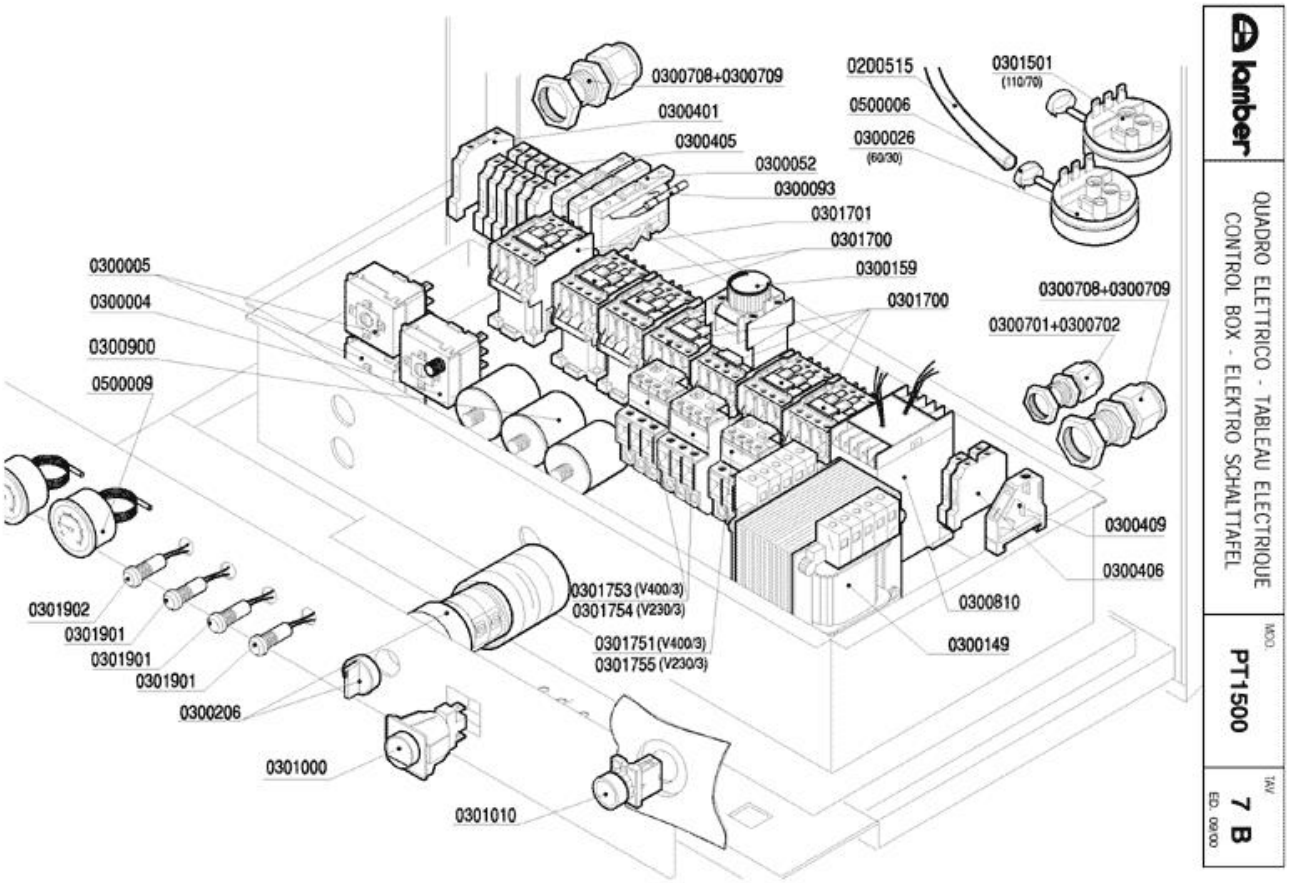
0300708+0300709
0300401
0300405
0300052
0300093
0301701
0301700
0300159
0301700
0200515
0500006
0300026
(60/30)
0301501
(110/70)
0300708+0300709
0300701+0300702
0300005
0300004
0300900
0500009
0300409
0300406
0300810
0300149
0301753 (V400/3)
0301754 (V230/3)
0301751 (V400/3)
0301755 (V230/3)
0301902
0301901
0301901
0301901
0300206
0301000
0301010
lamber
QUADRO ELETTRICO - TABLEAU ELECTRIQUE
CONTROL BOX - ELEKTRO SCHALTTAFEL
MOD.
PT1500
TAV.
7 B
ED. 08/00

Codice	Descrizione	
0200515	Tubo pressostato 4,2x10,4	
0300004	**SOSTITUITO DA 0300196**	
0300005	Termostato 90ºC c.2000 1NONC boiler IMIT	
0300026	Pressostato 60/30 16A 1NONC	
0300052	Portafusibile 5x20	
0300093	Fusibile vetro 5x20 4A rapidi	
0300149	Trasformatore 150VA 223824415-24	
0300159	Bobina temporizz.rit.acc.1-30" LA2DT2	
0300206	** SOSTITUITO DA 0301025 ** Selettore	
0300401	Morsetto 6 mmq Terra Giallo-Verde	
0300405	Morsetto 16mmq marrone	
0300406	Morsetto 4 mmq rosso	
0300409	Bloccamorsetti plastica	
0300701	Controdado PG13,5	
0300702	Pressacavo PG16	
0300708	Pressacavo PG29	
0300709	Controdado PG29	
0300810	Timer elettronico CL51 24V LP lav.risc.	
0300900	Filtro antidisturbo 411135001	
0301000	Interruttore bip. 0V 2N0 16 amp COMPLETO	
0301010	Pulsante marcia azzurro 1NO testa/corpo	
0301501	Pressostato 110/70	
0301700	Contattore 25A/AC1 3NA+1NC+1NA 24V	
0301751	Relé termico LR2D1307 1,6-2,5A	
0301753	Relé termico LR2D1310 4-6A	
0301754	Relé termico LRD21314 7-10A	
0301755	Relé termico LR2D1308 2,5-4A	
0301901	Led verde 24V LP6...PT1500	
0301902	Led rosso 24V LP6...PT1500	
0500006	Fascetta SNP2/CLIC 11,5-13,5	
0500009	Termometro tondo d.52 C/F	

lamber	CASSETTA ELETTR. AUSILIARIA BOÎTE ELECTRIQUE AUXILIAIRE AUXILIARY CONTROL BOX - ELEKTRO SCHALTTAFEL	MOD. PT1500	TAV. 8 B ED. 09/00

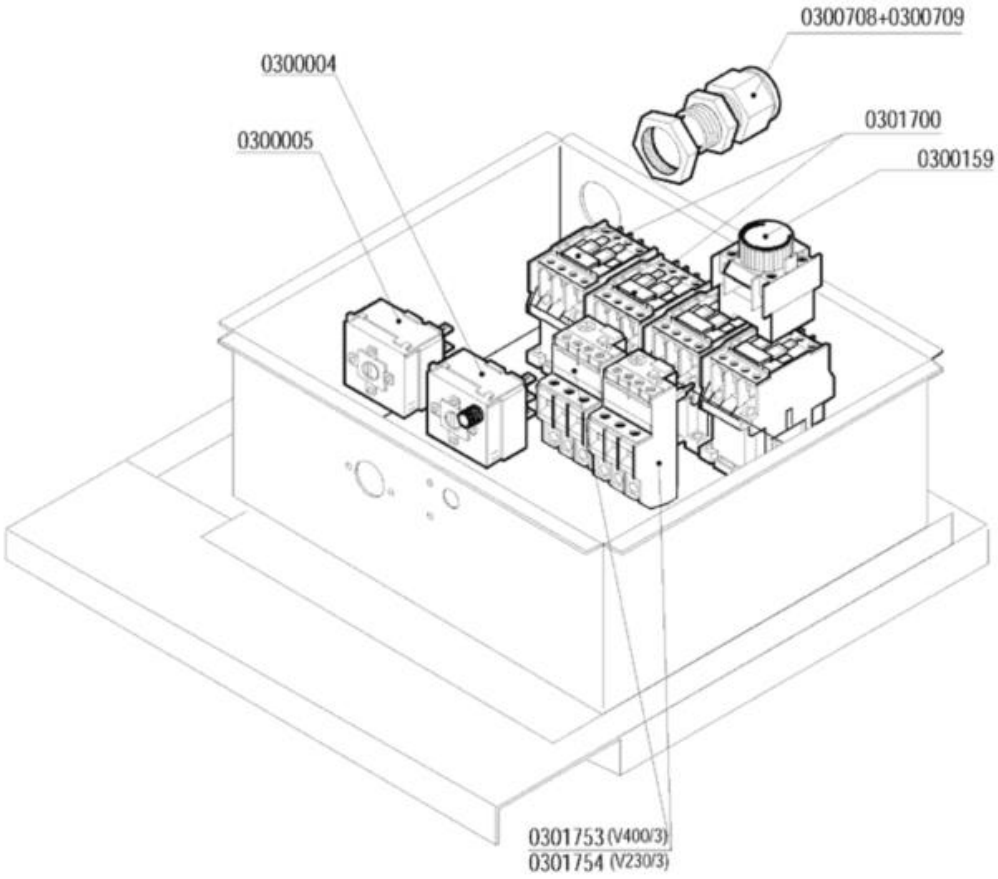

Codice	Descrizione
0300004	**SOSTITUITO DA 0300196**
0300005	Termostato 90°C c.2000 1NONC boiler IMIT
0300159	Bobina temporizz.rit.acc.1-30" LA2DT2
0300708	Pressacavo PG29
0300709	Controdado PG29
0301700	Contattore 25A/AC1 3NA+1NC+1NA 24V
0301753	Relé termico LR2D1310 4-6A
0301754	Relé termico LRD21314 7-10A

lamber	BASAMENTO - SOCLE BASE - SOCKEL	MOD. **PT1500**	TAV. **9 B** ED. 09/00

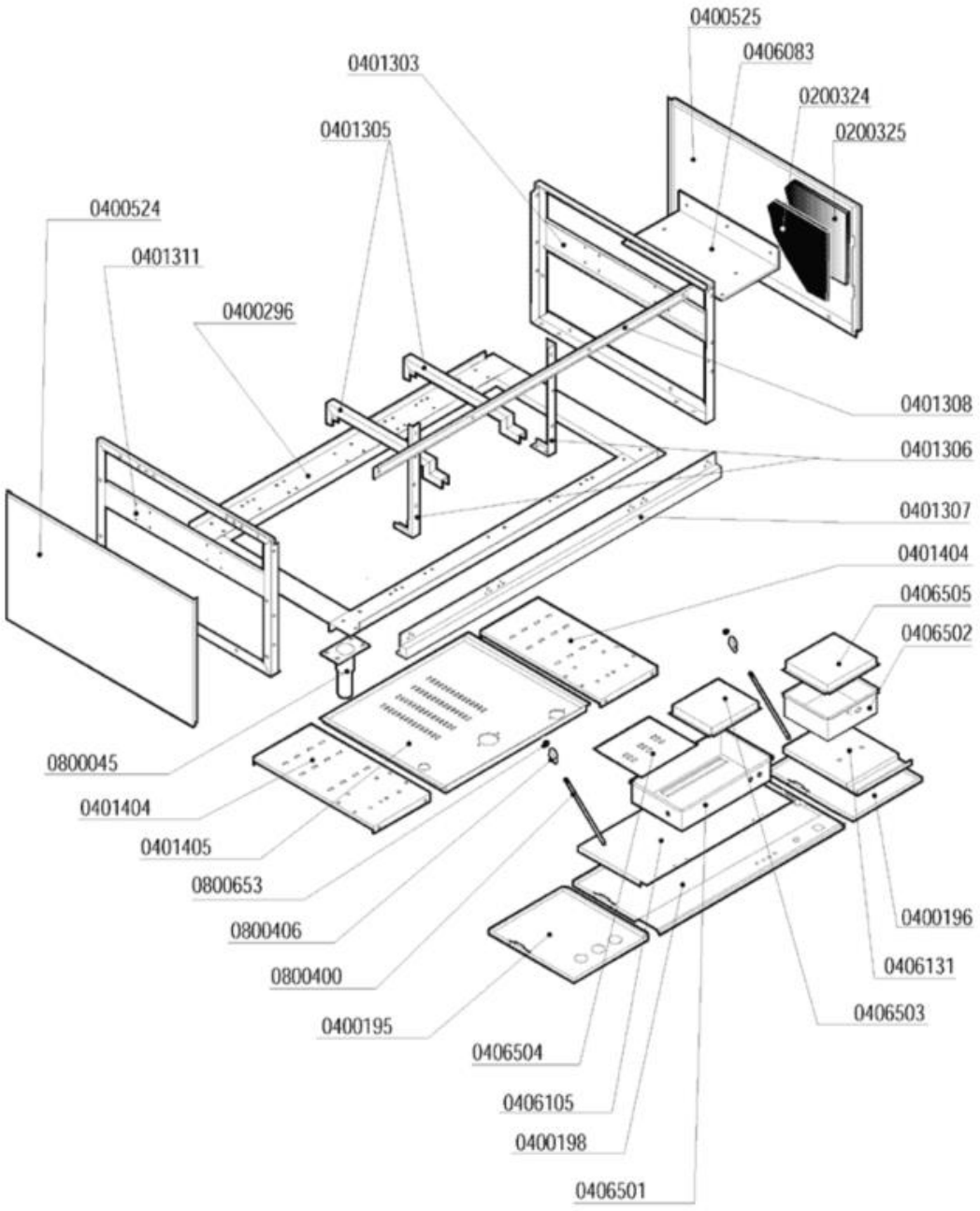

Codice	Descrizione	
0200324	Pannello termoisolante 500x500x5 PE/R30	
0200325	Pannello fonoassorbente 500x500x8 MTP/30	
0400195	Pannello anteriore sx LP31 ek	
0400196	Pannello anteriore/comando DX LP31 7863	
0400198	Pannello anteriore centrale LP31 ek	
0400524	Pannello lat.inf.SX LP-PT 2936	
0400525	Pannello laterale infer.DX LP-PT 2938	
0401307	Traverso anteriore fondo basam.LP31 2714	
0406501	Cassetta comando LP6/PT850 2364	
0800045	Piedino inox 2"x160 100x85x2,5	
0800400	Tirante sportello M5x305 795	
0800406	** SOSTITUITO 0800402 **	
0800653	Dado inox autobloccante M5	

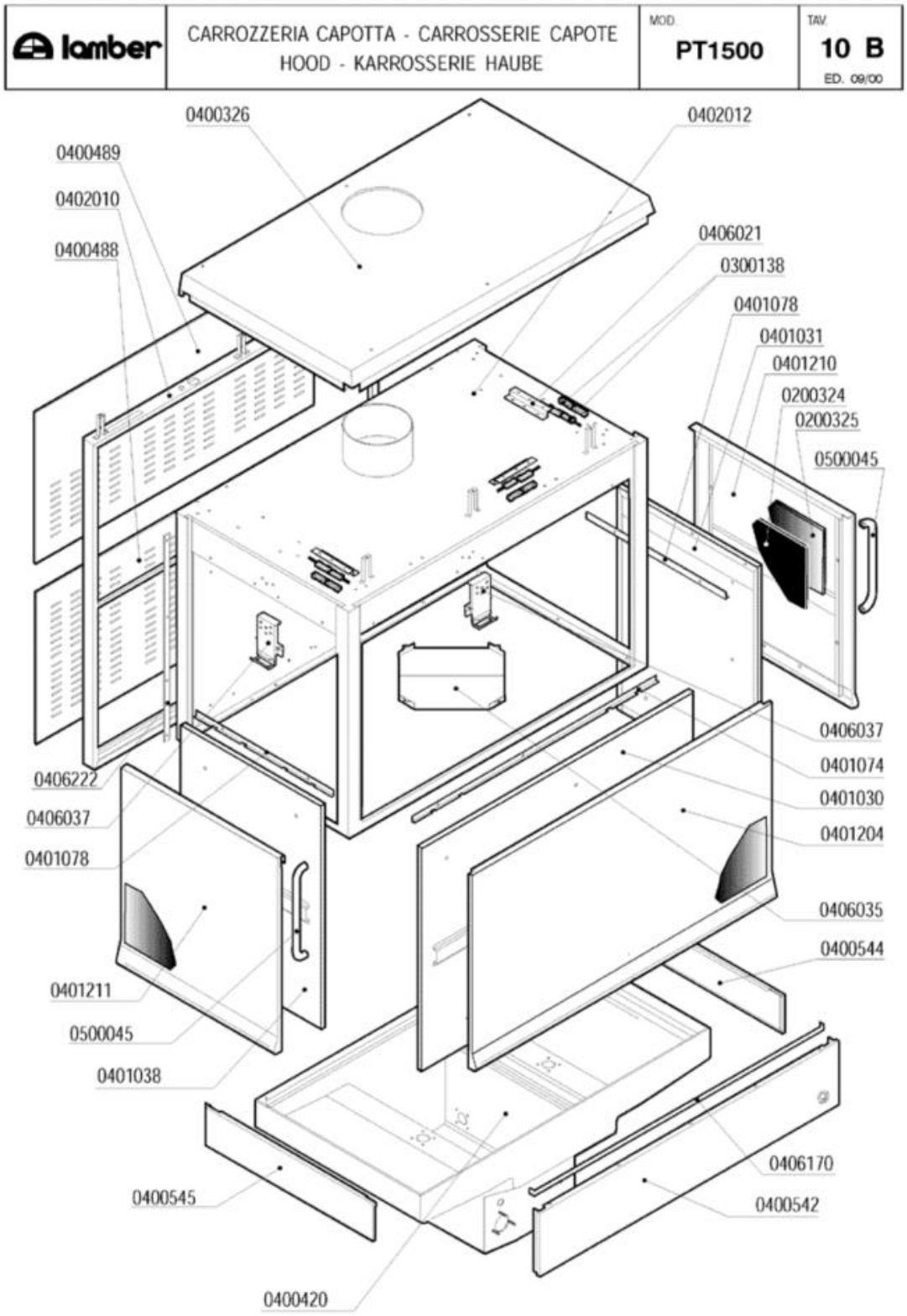
lamber
CARROZZERIA CAPOTTA - CARROSSERIE CAPOTE
HOOD - KARROSSERIE HAUBE
MOD.
PT1500
TAV.
10 B
ED. 09/00
0400326
0402012
0400489
0402010
0400488
0406021
0300138
0401078
0401031
0401210
0200324
0200325
0500045
0406037
0401074
0401030
0401204
0406035
0400544
0406222
0406037
0401078
0401211
0500045
0401038
0406170
0400542
0400545
0400420

Codice	Descrizione	
0200324	Pannello termoisolante 500x500x5 PE/R30	
0200325	Pannello fonoassorbente 500x500x8 MTP/30	
0300138	Micro contatto magnetico 1NO +0800142	
0400326	Pannello superiore PT1500 6965	
0401030	Sportello anteriore PT1500 6958	
0401031	Sportello laterale PT850/1500 DX 6892	
0401038	Sportello laterale PT850/1500 SX 6892	
0401074	Paraspruzzi sportello anter.PT1500 6959	
0401078	Paraspruzzi sportello ant.PT850 6919	
0406021	Squadretta micro porta MATIC 3177	
0406037	Blocco superiore sportelli Matic 2836/37	
0406170	Paraspruzzi esterno anter.PT1500 4978	
0500045	Maniglia sportello laterale PT 5122	

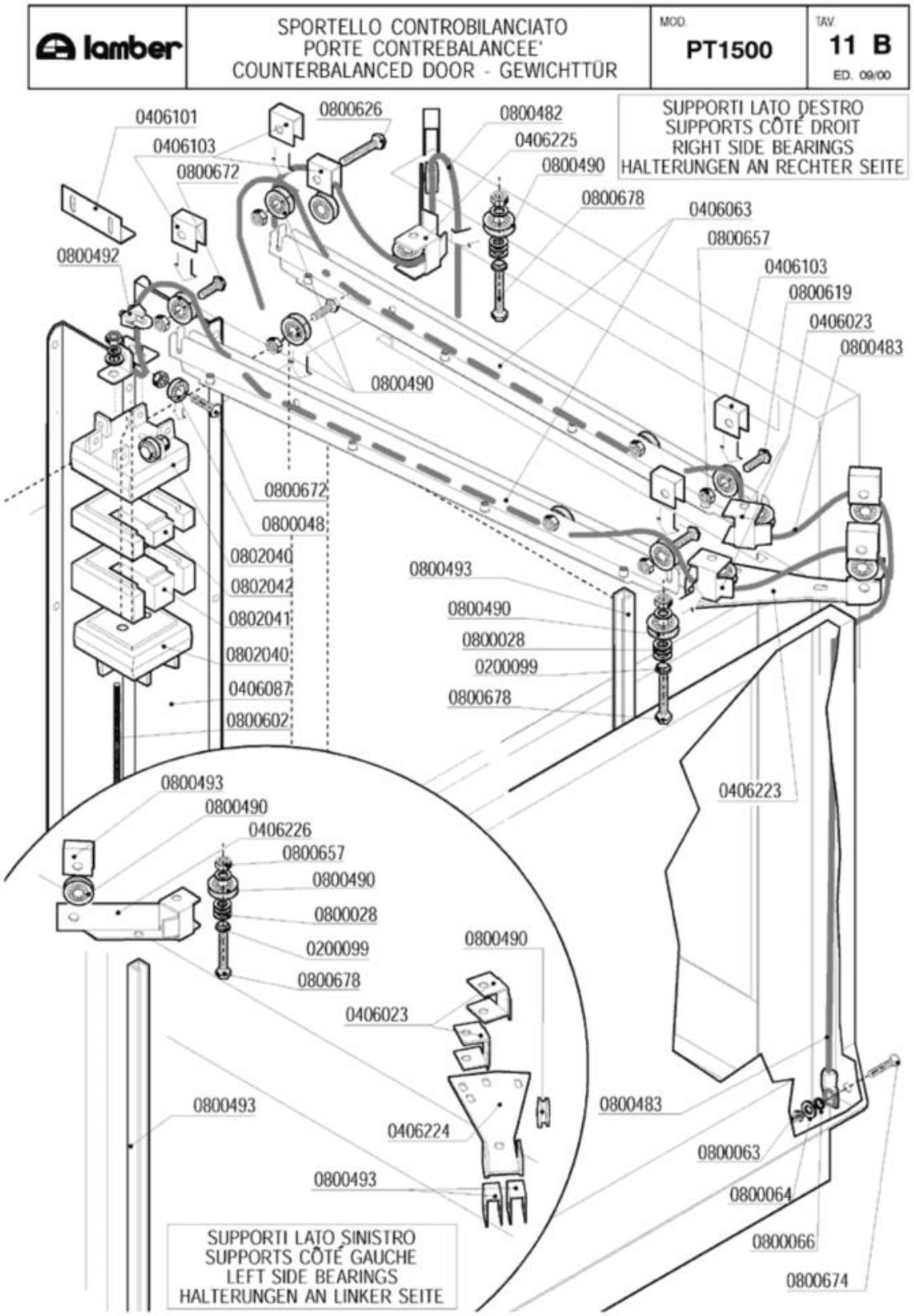
lamber
SPORTELLO CONTROBILANCIATO
PORTE CONTREBALANCEE'
COUNTERBALANCED DOOR - GEWICHTTÜR
MOD. PT1500
TAV. 11 B
ED. 09/00
SUPPORTI LATO DESTRO
SUPPORTS CÔTÉ DROIT
RIGHT SIDE BEARINGS
HALTERUNGEN AN RECHTER SEITE
0406101
0406103
0800672
0800626
0800482
0406225
0800490
0800678
0406063
0800657
0406103
0800619
0406023
0800483
0800492
0800490
0800672
0800048
0802040
0802042
0802041
0802040
0406087
0800602
0800493
0800490
0800028
0200099
0800678
0406223
0800493
0800490
0406226
0800657
0800490
0800028
0200099
0800678
0800490
0406023
0800493
0406224
0800493
0800483
0800063
0800064
0800066
0800674
SUPPORTI LATO SINISTRO
SUPPORTS CÔTÉ GAUCHE
LEFT SIDE BEARINGS
HALTERUNGEN AN LINKER SEITE

Codice	Descrizione	
0200099	Guarnizione Nyltite M8	
0406023	Fermo saltarello asta traino Matic 3583	
0406063	Guida rullini sportelli MATIC Completa	
0406087	Fascia guida contrappesi LINEAR/PT 3920	
0406101	Squadretta fermo contrappesi 4909	
0406103	Fermo fune contrappesi 4910	
0800028	Rondella piana inox d.8	
0800048	Cuscinetto RDP 23/9,4/8 per sollevamento	
0800063	Dado inox M6	
0800064	Rondella piana inox diam.6x18	
0800066	Rondella grower inox diam.6	
0800482	Fune sportello PT 1600mm	
0800483	Fune sportello PT 2300mm	
0800490	Cuscinetto completo soll.sportelli Matic	
0800492	Cavallotto per fune inox	
0800493	Guida polizene sportelli LINEAR 5306	
0800602	Barra filettata FE-ZN M6-1MT PZ DA 200mm	
0800619	Vite inox TEM8x20 testa h.2,2	
0800626	Vite inox TEM8x35	
0800657	Dado inox autobloccante M8	
0800672	Vite inox TEM8X25	
0800674	Vite inox TPSTCR M6X50	
0800678	Vite inox TEM8X50	
0802040	Contrappeso terminale OTTONE 4495/4496	
0802041	Contrappeso intermedio 1600g 4497	
0802042	Contrappeso intermedio 1100g 4498	