DESPIECE TECNICO

Baño maría
Bain marie
Bain marie
Bain maries
Bagno maria
Banho maria

GAMA 700

Modelos:

BMG7-10
BME7-05
BME7-10

Junio 2008 June

Revisado Julio 2011 July Revised

FAGOR

FAGOR INDUSTRIAL

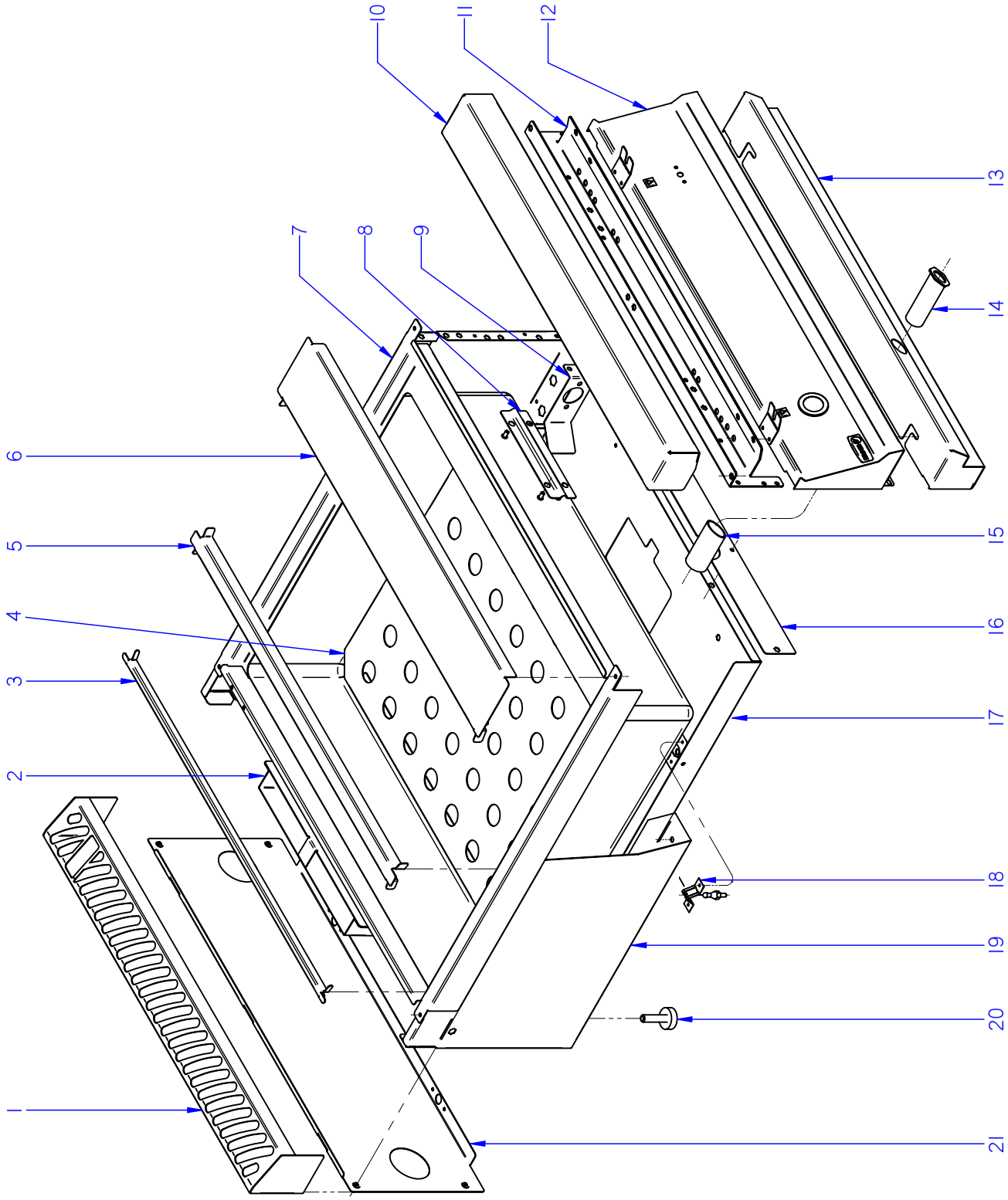

ITEM MARCADO EN COLOR = REPUESTO RECOMENDADO
COLOURED ITEM = RECOMMENDED SPARE PART

N plano	Firma	Fecha	Aparato		Lamina	
C-2100		2008-06	MUEBLE BAÑO MARIA G700		1	Fagor Industrial S.Coop. Oñate

MOD.	BAÑO MARIA	ZONA	MUEBLE	PLANO	C-2100

ITEM	CODIGO	DENOMINACION	TEXTO	BMG7-10	BME7-05	BME7-10					NOTAS
1	H215402000	EMBELLECEDOR POSTERI. 1M BM	REAR TRIM. 1M BM	1	_	1					
1	H215401000	EMBELLECEDOR POSTER. 1/2M BM	REAR TRIM. 1/2M BM	_	1	_					
2	H212604000	SEMICHIMENEA ANTERIOR	FRONT SEMI-FLUEPIPE	1	_	_					
	H312606000	SEMICHIMENEA POSTERIOR	REAR SEMI-FLUEPIPE	1	_	_					
	Q419005000	REMACHE 4x8 ALMG3 / ALUMINIO	RIVET 4X8 ALMG3 / ALUMINIUM	10	_	_					
3	H316111000	SEPAR. CUBETAS POSTERIOR 1M	REAR TRAY DIVIDER 1M	1	_	1					
3	H326107000	SEPAR. CUBETAS POSTERIOR 1/2M	REAR TRAY DIVIDER 1/2M	_	1	_					
4	H216125000	PANEL SEPARADOR BM 710 Q	PANEL DIVIDER BM 710 Q	1	_	1					
4	H216115000	PANEL SEPARADOR BM 705 Q	PANEL DIVIDER BM 705 Q	_	1	_					
5	R986105000	SEPARADOR DE CUBETAS	TRAY DIVIDER	2	_	2					
5	R966104000	SEPARADOR DE CUBETAS	TRAY DIVIDER	_	2	_					
6	H216124000	PROTECTOR REBOSADERO	OVERFLOW GUARD	1	_	1					
6	H216106000	PROTECTOR REBOSADERO	OVERFLOW GUARD	_	1	_					
7	H216120000	CUBA COMPLETA BMG7-10	COMPLETE TUB BMG7-10	1	_	_					
7	H216105000	CUBA COMPLETA BME7-05	COMPLETE TUB BME7-05	_	1	_					
7	H216123000	CUBA COMPLETA BME7-10	COMPLETE TUB BME7-10	_	_	1					
	Q012031000	TORNILLO EXAGONAL M5x10 A304	HEXAGONAL BOLT M5x10 A304	4	4	4					
	Q302022000	ARANDELA 16x6x1,2 A304	WASHER 16x6x1.2 A304	4	4	4					
8	H316112000	PROTECCION BULBO	BULB PROTECTION	1	1	1					
	Q162030000	TUERCA EXAGONAL M5	HEXAGONAL NUT M5	4	4	4					
	Q232030000	ARANDELA A5	WASHER A5	4	4	4					
9	Z201101000	ESCUADRA AMARRE ELECTROVA	SOLENOID VALVE BRACKET	1	1	1					
	Q152004000	TORNILLO APLASTADO M5x13 A304	FLAT HEADED BOLT M5x13 A30	2	2	2					
	Q306039000	ARANDELA JUNTA Ø23,8x16,2x1,5	WASHER SEAL Ø23.8x16.2x1.5	2	2	2					
	Q162030000	TUERCA EXAGONAL M5	HEXAGONAL NUT M5	2	2	2					
10	H125409000	ANTERIOR MESA 1M G-700	FRONT BENCH 1M G-700	1	_	1					
10	H125403000	ANTERIOR MESA 1/2M G-700	FRONT BENCH 1/2M G-700	_	1	_					
	Q152004000	TORNILLO APLASTADO M5x13 A304	FLAT HEADED BOLT M5x13 A30	2	2	2					
	Q302022000	ARANDELA 16x6x1,2 A304	WASHER 16x6x1.2 A304	2	2	2					

MOD.	BAÑO MARIA	ZONA	MUEBLE	PLANO	C-2100

ITEM	CODIGO	DENOMINACION	TEXTO	BMG7-10	BME7-05	BME7-10					NOTAS
11	H602603000	ESCUADRA AMARRE ANTERIOR 1 M	FRONT BRACKET FASTENING 1	1	_	1					
11	H602602000	ESCUADRA AMARRE ANTERI. 1/2 M	FRONT FASTENING BRACKET 1	_	1	_					
	Q012031000	TORNILLO EXAGONAL M5x10 A304	HEXAGONAL BOLT M5x10 A304	6	6	6					
	Q221342000	REMACHE EXAGONAL M5	HEXAGONAL RIVET M5	6	6	6					
	Q302022000	ARANDELA 16x6x1,2 A304	WASHER 16x6x1.2 A304	6	6	6					
12	H212811000	PORTAMANDOS COMPL. BMG-710Q	CONTROL HOLDER BMG-710Q	1	_	_					
12	H212808000	PORTAMANDOS COMPL. BME-705	CONTROL HOLDER BME-705	_	1	_					
12	H212815000	PORTAMANDOS COMPL. BME-710	CONTROL HOLDER BME-710	_	_	1					
	Q152004000	TORNIL. APLASTADO M5X13 A 304	FLAT HEADED SCREW M5x13 A	4	4	4					
	Q221343000	REMACHE EXAGONAL M6	HEXAGONAL RIVET M6	2	2	2					
	U912805000	ESCUDO FAGOR G700	FAGOR EMBLEM G700	1	1	1					
	Q221023000	CLIP SUJECIÓN RÁPIDA Ø5	RAPID CONNECT CLIP Ø5	2	2	2					
13	H212813000	ZOCALO BMG7-10 Q	SKIRTING BMG7-10 Q	1	_	_					
13	H602803000	ZOCALO 7-05 Q	SKIRTING 7-05 Q	_	1	_					
13	H602816000	ZOCALO 7-10 Q	SKIRTING 7-10 Q	_	_	1					
	Q151336000	TORNILLO SOPORTE GUIAS	GUIDE SUPPORT BOLT	2	2	2					
	Q221343000	REMACHE EXAGONAL M6	HEXAGONAL RIVET M6	4	4	4					
	Q012031000	TORNILLO EXAGONAL M5x10 A304	HEXAGONAL BOLT M5x10 A304	2	2	2					
	Q302022000	ARANDELA 16x6x1,2 A304	WASHER 16x6x1.2 A304	2	2	2					
14	H212821000	EMBELLECED. TUBO ENCENDIDO	IGNITION PIPE TRIM	1	_	_					
15	H212819000	DISTANCIADOR	SPACER	1	_	_					
	Q306027000	ARANDELA PLANA 33.8X27X1.5	FLAT WASHER 33.8X27X1.5	1	_	_					
	Q221324000	TUERCA 3/4 GAS	NUT 3/4 GAS	1	_	_					
16	H212603000	TAPA BASE	BASE COVER	1	_	_					
	Q221341000	REMACHE EXAGONAL M4	HEXAGONAL RIVET M4	2	_	_					
	Q152004000	TORNIL. APLASTADO M5X13 A 304	FLAT HEADED SCREW M5x13 A	2	_	_					
17	H212806000	BASE BMG-710	BASE BMG-710	1	_	_					
17	H212805000	BASE BME-705	BASE BME-705	_	1	_					
17	H212816000	BASE BME-710	BASE BME-710	_	_	1					
	Q419005000	REMACHE 4x8 ALMG3 / ALUMINIO	RIVET 4X8 ALMG3 / ALUMINIUM	8	8	8					
	Q221342000	REMACHE EXAGONAL M5	HEXAGONAL RIVET M5	6	6	6					

MOD.	BAÑO MARIA	ZONA	MUEBLE	PLANO	C-2100

ITEM	CODIGO	DENOMINACION	TEXTO	BMG7-10	BME7-05	BME7-10					NOTAS
18	X010503000	CIERRE MUELLE FREI.700	SPRING LOCK FREI.700	8	3	4					
	Q419007000	REMACHE TUBULAR C/V Ø3,2x6	TUBULAR RIVET C/V D3.2X6	16	6	8					
	X012612000	PITON CIERRE	LOCK SPIKE	6	_	_					
19	H122801000	PANEL LATERAL IZDO. SUPERIOR	LEFT SIDE PANEL UPPER	1	1	1					
	Q221343000	REMACHE EXAGONAL M6	HEXAGONAL RIVET M6	1	1	1					
	Q221342000	REMACHE EXAGONAL M5	HEXAGONAL RIVET M5	5	5	5					
	Q221345000	REMACHE EXAGONAL M10	HEXAGONAL RIVET M10	2	2	2					
	Q152004000	TORNIL. APLASTADO M5X13 A 304	FLAT HEADED SCREW M5x13 A	1	1	1					
S/Nº	H122802000	PANEL LATERAL DCH. SUPERIOR	RIGHT SIDE PANEL UPPER	1	1	1					
	Q221343000	REMACHE EXAGONAL M6	HEXAGONAL RIVET M6	1	1	1					
	Q221342000	REMACHE EXAGONAL M5	HEXAGONAL RIVET M5	5	5	5					
	Q221345000	REMACHE EXAGONAL M10	HEXAGONAL RIVET M10	2	2	2					
	Q152004000	TORNIL. APLASTADO M5X13 A 304	FLAT HEADED SCREW M5x13 A	1	1	1					
20	Z200107000	PATA REGULABLE	ADJUSTABLE LEG	4	4	4					
21	H602808000	PANEL POSTERIOR SUPERIOR	UPPER REAR PANEL	1	_	1					
21	H602804000	PANEL POSTERIOR SUPERIOR	UPPER REAR PANEL	_	1	_					
	Q419007000	REMACHE TUBULAR C/V Ø3,2x6	TUBULAR RIVET C/V Ø3.2X6	4	4	4					

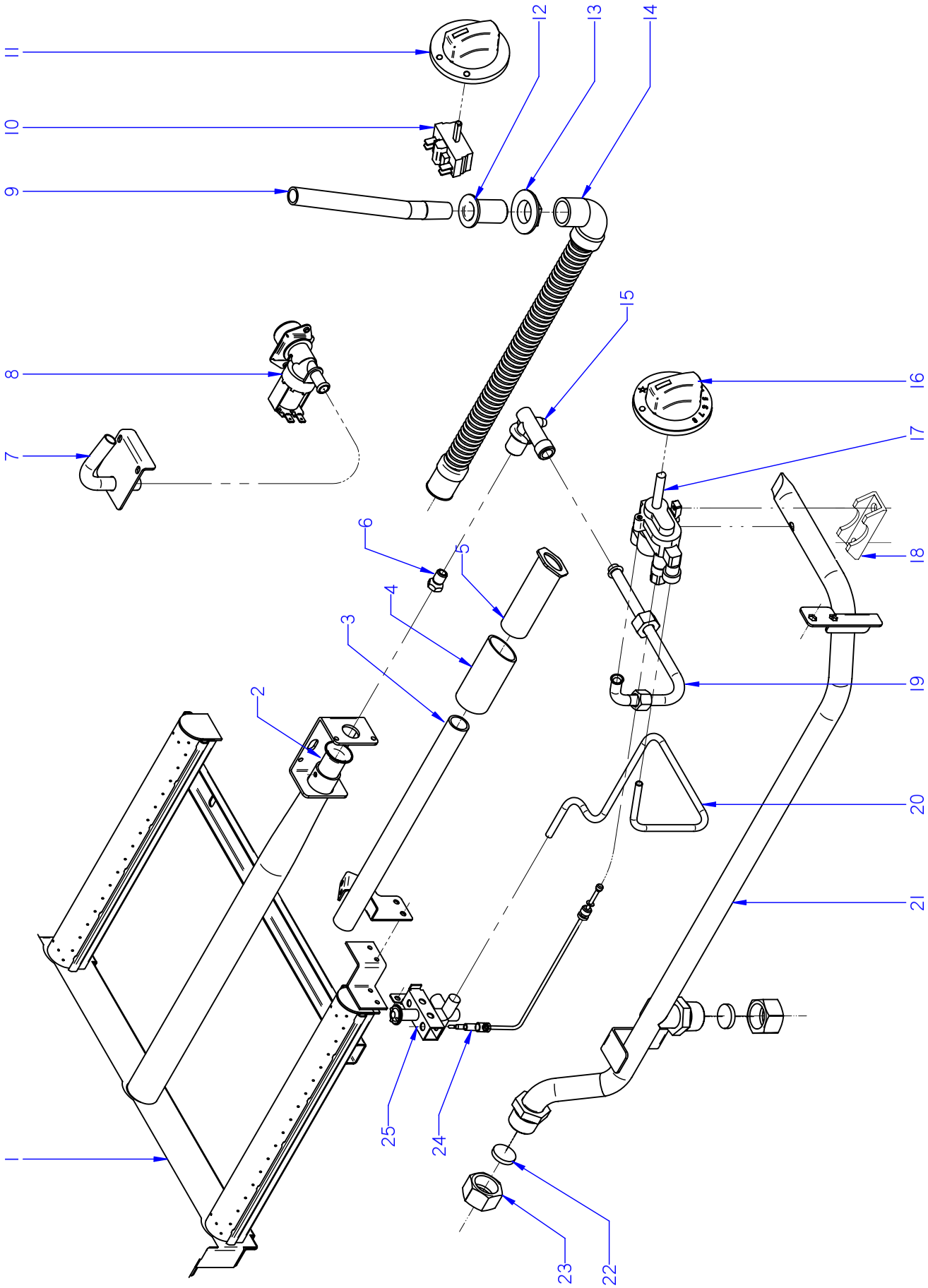

ITEM MARCADO EN COLOR = REPUESTO RECOMENDADO
COLOURED ITEM = RECOMMENDED SPARE PART

N plano	Firma	Fecha	Aparato		Lamina	
C-2101		2008-06	PARTE FUNCIONAL BAÑO MARIA BMG7-10		2	Fagor Industrial S.Coop. Oñate

MOD.	BAÑO MARIA	ZONA	PARTE FUNCIONAL	PLANO	C-2101

ITEM	CODIGO	DENOMINACION	TEXTO	BMG7-10							NOTAS
1	H215707000	QUEMADOR COMPLETO BMG-710	COMPLETE BURNER BMG-710	2							
2	U325707000	REGULADOR DE AIRE	AIR REGULATOR	1							
	Q012031000	TORNILLO EXAGONAL M5x10 A304	HEXAGONAL BOLT M5x10 A304	3							
3	H215704000	TUBO ENCENDIDO COMPLETO	COMPLETE IGNITION PIPE	1							
	Q012031000	TORNILLO EXAGONAL M5x10 A304	HEXAGONAL BOLT M5x10 A304	2							
4	H212819000	DISTANCIADOR	SPACER	1							
	Q306027000	ARANDELA PLANA 33.8X27X1.5	FLAT WASHER 33.8X27X1.5	1							
	Q221324000	TUERCA 3/4 GAS	NUT 3/4 GAS	1							
5	H212821000	EMBELLECED. TUBO ENCENDIDO	IGNITION PIPE TRIM	1							
6	R422400000	TOBERA Ø 1,25 (But.-Prop.)	NOZZLE Ø1.25 (BUT-PROP.)	1							
6	9429500000	TOBERA Ø 1,90 (Gas Natural)	NOZZLE Ø1.90 (NATURAL GAS)	1							
6	U192402000	TOBERA Ø 4,90 (Gas Villa)	NOZZLE Ø4.90 (City gas)	1							
7	H216127000	TUBO LLENADO	FILLER PIPE	1							
	Q419005000	REMACHE 4x8 ALMG3 / ALUMINIO	RIVET 4X8 ALMG3 / ALUMINIUM	2							
S/Nº	3676900000	TUBO GOMA NEGRA Ø 17*10	BLACK RUBBER PIPE 17*10	1							
	Q881302000	ABRAZADERA Ø 12/20	CLAMP 12/20	2							
8	Z701135000	E.V.SIMP.220V COD.255.208	E.V.SIMP.220V COD.255.208	1							
	Z601156000	REGULADOR 8L RO. 254.034	REGULATOR 8L RED 254.034	1							
	Q032021000	TORNILLO ALOMADO M4X10	CURVED SCREW M4X10	2							
9	H216111000	REBOSADERO	OVERFLOW	1							
	Q306038000	ARANDELA JUNTA Ø31X21X1.5	WASHER SEAL Ø31X21X1.5	2							
10	T343008000	CONMUTADOR HGC	HGC SWITCH	1							
	Q151320000	TOR. ALOMADO M4X6 H.ZINCADO	CURVED SCREW M4X6 H. ZINC	2							
11	H212103000	BOTON DE MANDO Ø6 (EN. AGUA)	CONTROL BUTTON Ø6 (WATER	1							
12	H216109000	GUIA REBOSADERO	OVERFLOW GUIDE	1							
13	H216110000	TUERCA GUIA REBOSADERO	OVERFLOW GUIDE NUT	1							
14	Z220903000	MANGUERA DESAGÜE	DRAINAGE HOSE	1							
	Q881305000	ABRAZADERA Ø 25-40	CLAMP Ø25-40	1							
15	U265033000	PORTATOBERAS HORNO Ø10	OVER NOZZLE HOLDER Ø10	1							
16	H212101000	BOTON DE MANDO Ø8 BMG700	CONTROL BUTTON Ø8 BM G700	1							

MOD.	BAÑO MARIA	ZONA	PARTE FUNCIONAL	PLANO	C-2101

ITEM	CODIGO	DENOMINACION	TEXTO	BMG7-10							NOTAS
17	H352101000	TERMOSTATO MTZ-22300	THERMOSTAT MTZ-22300	1							
	Q307034000	JUNTA ESTANQUEIDAD	SEAL	1							
	R202105000	BY-PAS 0,85 CON JUNTA MTZ	BY-PASS 0.85 WITH MTZ SEAL	1							
18	Z982018000	BRIDA AMARRE TERMOSTATO	THERMOSTAT FASTENING FLA	1							
	Q011353000	TORNILLO EXAGONAL M5x30	HEXAGONAL BOLT M5x30	2							
19	H215005000	CONDUCCION A QUEMADOR COMP.	COMP. BURNER PIPE	1							
20	H215006000	TUBO PILOTO	PILOT PIPE	1							
	X205028000	BICONO Ø6	BICONE Ø6	1							
	U195009000	MANGUITO EMPALME	CONNECTION HOSE	1							
	U134323000	RACORD BICONO Ø6 958.031	BICONE CONNEX Ø6 958.031	1							
21	H215004000	CONDUCCION GENERAL BMG7-10	GENERAL PIPING BMG7-10	1							
	Q221342000	REMACHE EXAGONAL M5	HEXAGONAL RIVET M5	2							
	Q152004000	TORNILLO APLASTADO M5x13 A304	FLAT HEADED BOLT M5x13 A30	2							
22	Q306051000	ARANDELA TAPON Ø 23,5x3	CAP WASHER Ø 23.5x3	2							
23	U635008000	TUERCA CIEGA 3/4	BLIND NUT 3/4	2							
24	U222130000	TERMOPAR L=600	THERMOCOUPLE L=600	1							
25	U322118000	PILOTO COMPLETO 100,062	COMPLETE PILOT LIGHT 100.06	1							
	U442137000	INYECTOR Ø 0,40 (Gas Natural)	NOZZLE Ø0.4 (GAS NATURAL)	1							
	Q012031000	TORNILLO EXAGONAL M5x10 A304	HEXAGONAL BOLT M5x10 A304	2							
	Q162030000	TUERCA EXAGONAL M5	HEXAGONAL NUT M5	2							

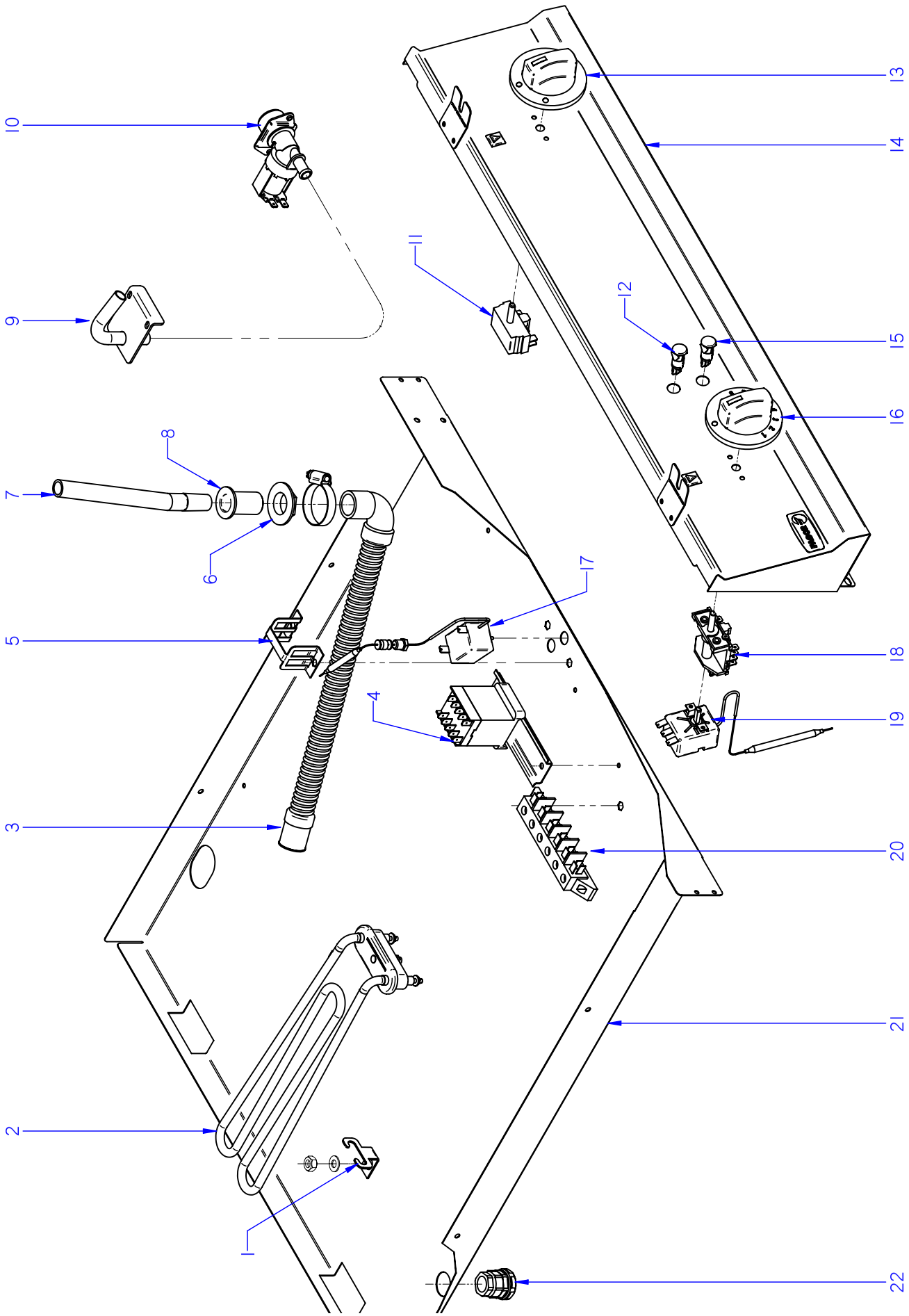

ITEM MARCADO EN COLOR = REPUESTO RECOMENDADO
COLOURED ITEM = RECOMMENDED SPARE PART

N plano	Firma	Fecha	Aparato	Lamina	
C-2102		2008-06	PARTE FUNCIONAL BAÑO MARIA BME7-05 / BME7-10	3	Fagor Industrial S.Coop. Oñate

MOD.	BAÑO MARIA	ZONA	PARTE FUNCIONAL	PLANO	C-2102

ITEM	CODIGO	DENOMINACION	TEXTO	BME7-05	BME7-10						NOTAS
1	Z603602000	SOPORTE RESISTENCIA TANQUE	TANK RESISTOR SUPPORT	1	3						
	Q162030000	TUERCA EXAGONAL M5	HEXAGONAL NUT M5	1	3						
	Q232030000	ARANDELA A5	WASHER A5	1	3						
2	R223005000	RESISTENCIA TANQUE	TANK RESISTOR	1	3						
3	Z220903000	MANGUERA DESAGÜE	DRAINAGE HOSE	1	1						
	Q881305000	ABRAZADERA Ø 25-40	CLAMP Ø25-40	1	1						
4	Z213007000	CONTACTOR 3F2010-3AL2	CONTACTOR 3F2010-3AL2	_	1						
	R663055000	GUIA CONTACTOR L-120	CONTACTOR GUIDE L-120	_	1						
	Q221342000	REMACHE EXAGONAL M5	HEXAGONAL RIVET M5	_	2						
	Q152004000	TORNILLO APLASTADO M5x13 A304	FLAT HEADED BOLT M5x13 A30	_	2						
5	Z203060000	AMARRE LIMITADOR	LIMITER FASTENING	1	1						
	Q152004000	TORNILLO APLASTADO M5x13 A304	FLAT HEADED BOLT M5x13 A30	2	2						
6	H216110000	TUERCA GUIA REBOSADERO	OVERFLOW GUIDE NUT	1	1						
7	H216111000	REBOSADERO	OVERFLOW	1	1						
	Q306038000	ARANDELA JUNTA Ø31X21X1.5	WASHER SEAL Ø31X21X1.5	2	2						
8	H216109000	GUIA REBOSADERO	OVERFLOW GUIDE	1	1						
9	H216127000	TUBO LLENADO	FILLER PIPE	1	1						
	Q419005000	REMACHE 4x8 ALMG3 / ALUMINIO	RIVET 4X8 ALMG3 / ALUMINIUM	2	2						
S/Nº	3676900000	TUBO GOMA NEGRA Ø 17*10	BLACK RUBBER PIPE 17*10	1	1						
	Q881302000	ABRAZADERA Ø 12/20	CLAMP 12/20	2	2						
10	Z701135000	E.V.SIMP.220V COD.255.208	E.V.SIMP.220V COD.255.208	1	1						
	Z601156000	REGULADOR 8L RO. 254.034	REGULATOR 8L RED 254.034	1	1						
11	T343008000	CONMUTADOR HGC	HGC SWITCH	1	1						
	Q151320000	TOR. ALOMADO M4X6 H.ZINCADO	CURVED SCREW M4X6 H. ZINC	2	2						
12	R693055000	PILOTO VERDE 41227000C7	GREEN PILOT 41227000C7	1	1						
13	H212103000	BOTON DE MANDO Ø6 (EN. AGUA)	CONTROL BUTTON Ø6 (WATER	1	1						
14	H212808000	PORTAMANDOS COMPL. BME-705	CONTROL HOLDER BME-705	1	_						
14	H212815000	PORTAMANDOS COMPL. BME-710	CONTROL HOLDER BME-710	_	1						
15	R693056000	PILOTO AMBAR	AMBAR PILOT	1	1						
16	H212102000	BOTON DE MANDO Ø6 BME7-00	CONTROL BUTTON Ø6 BME7-00	1	1						

MOD.	BAÑO MARIA	ZONA	PARTE FUNCIONAL	PLANO	C-2102

ITEM	CODIGO	DENOMINACION	TEXTO	BME7-05	BME7-10						NOTAS
17	Z213014000	TERMOSTATO LIMITADOR	THERMOSTAT LIMITER	1	1						
	H363002000	BRIDA SUJECCION BULBO	BULB FASTENING FLANGE	2	2						
	H363001000	MANGUITO SUJECCION BULBO	BULB FASTENING HOSE	1	1						
	Q306039000	ARANDELA JUNTA Ø23,8x16,2x1,5	WASHER SEAL Ø23.8x16.2x1.5	1	1						
	Q223021000	TUERCA EXAGONAL 15x1	HEXAGONAL NUT 15x1	1	1						
18	X163007000	CONMUT. ACOPLE TERMOSTATO	THERMOSTAT CONNECTION SV	1	1						
	Q151320000	TORNILLO ALOMADO M4x6 H.ZINC.	CURVED SCREW M4x6 H,ZINC.	2	2						
19	Z203014000	TERMOSTATO CALDERIN	WASH DRUM THERMOSTAT	1	1						
20	U183046000	REGLETA AUXILIAR	AUXILIARY STRIP	1	_						
20	R253044000	REGLETA AUXILIAR FV-122	AUXILIARY TERMINAL STRIP FV	_	1						
	Q152004000	TORNILLO APLASTADO M5x13 A304	FLAT HEADED BOLT M5x13 A30	2	2						
21	H212805000	BASE BME-705	BASE BME-705	1	_						
21	H212816000	BASE BME-710	BASE BME-710	_	1						
22	R073004000	PRENSA ESTOPAS	STUFFING BOX	1	1						
	R073025000	CONTRATUERCA (GAES)790.1300.0	COUNTERNUT (GAES) 790.1300	1	1						
	R073026000	JUNTA GOMA (GAES)	RUBBER SEAL (GAES)	1	1						

MOD.	BAÑO MARIA	ZONA	VARIOS	PLANO	

ITEM	CODIGO	DENOMINACION	TEXTO	BMG7-10	BME7-05	BME7-10					NOTAS
	H316500000	FOLLETO INSTRUCCIONES BMG	INSTRUCTION LEAFLET BMG	1	_	_					ELIMINADO 14.05.09
	H316501000	FOLLETO INSTRUCCIONES BMG	INSTRUCTION LEAFLET BMG	1	_	_					INTRODUCIDO 14.05.09
	H213009000	ESQ. TEORICO ADHESIVO BMG710	THEORETICAL DIAG. LABEL BM	1	_	_					PLANO HB-74441
	H213008000	ESQUEMA DE MONTAJE BMG710	ASSEMBLY DIAGRAM BMG710	1	_	_					PLANO HC-79654
	H213007000	CABLEAD. PORTAMANDOS BMG710	WIRING CONTROL HOLDER BM	1	_	_					
	H213004000	CABL. CONMUTADOR- ELECTROVA	CABLE. SWITCH-SOLENOID VA	1	_	_					
	H326500000	FOLLETO DE INSTRUCCIONES BME	INSTRUCTION LEAFLET BME	_	1	1					ELIMINADO 14.05.09
	H366501000	FOLLETO DE INSTRUCCIONES BME	INSTRUCTION LEAFLET BME	_	1	1					INTRODUCIDO 14.05.09
	H213002000	ESQUEMA TEORICO ADH. BME705	THEORETICAL DIAGRAM ADH.	_	1	_					PLANO HB-74437
	H213006000	ESQUEMA TEORICO ADH. BME710	THEORETICAL DIAGRAM ADH.	_	_	1					PLANO HB-74440
	H213003000	ESQUEMA DE MONTAJE BME	ASSEMBLY DIAGRAM BME	_	1	1					PLANO HC-79651
	R223003000	CABLEADO CONT. RES. FI-6 Y 8	WIRING CONT. RES. FI-6 & 8	_	_	1					
	H213005000	CABLEAD. REGLETA CONMUTADOR	WIRING SWITCH STRIP	_	_	1					
	R223002000	CABLEADO REGLETA CONTACTOR	CONTACTOR STRIP WIRING	_	_	1					
	H213004000	CABL. CONMUTADOR- ELECTROVA	CABLE. SWITCH-SOLENOID VA	_	1	1					
	H213001000	CABLEAD. PORTAMANDOS BME 705	WIRING CONTROL HOLDER BM	_	1	_					
	R223006000	CABLEAD. PORTAMANDOS BME 910	WIRING CONTROL HOLDER BM	_	_	1					

MOD.	BAÑO MARIA	ZONA	PIEZAS ESPECIFICAS PARA LOS DISTINTOS GASES	PLANO	C-2101

ITEM	CODIGO	DENOMINACION	TEXTO	BMG7-10							NOTAS
		BUTANO - PROPANO	**BUTANE - PROPANE**								
6	R422400000	TOBERA Ø 1,25	NOZZLE Ø 1.25	1							
S/N	U136501000	INDICADOR (BUTANO-PROPANO)	INDICATOR (BUTANE-PROPANE	1							
		GAS NATURAL	**NATURAL GAS**								
6	9429500000	TOBERA Ø 1,90	NOZZLE Ø 1.90	1							
25	U442137000	INYECTOR Ø 0,40	INJECTOR Ø 0.40	1							
S/N	U134402000	INDICADOR GAS NATURAL	INDICATOR GAS NATURAL	1							
		GAS VILLA	**TOWN GAS**								
6	U192402000	TOBERA Ø 4,90 GAS VILLA	NOZZLE Ø4.90 (Town gas)	1							
S/N	U134310000	INDICADOR GAS VILLA	INDICATOR TOWN GAS	1							

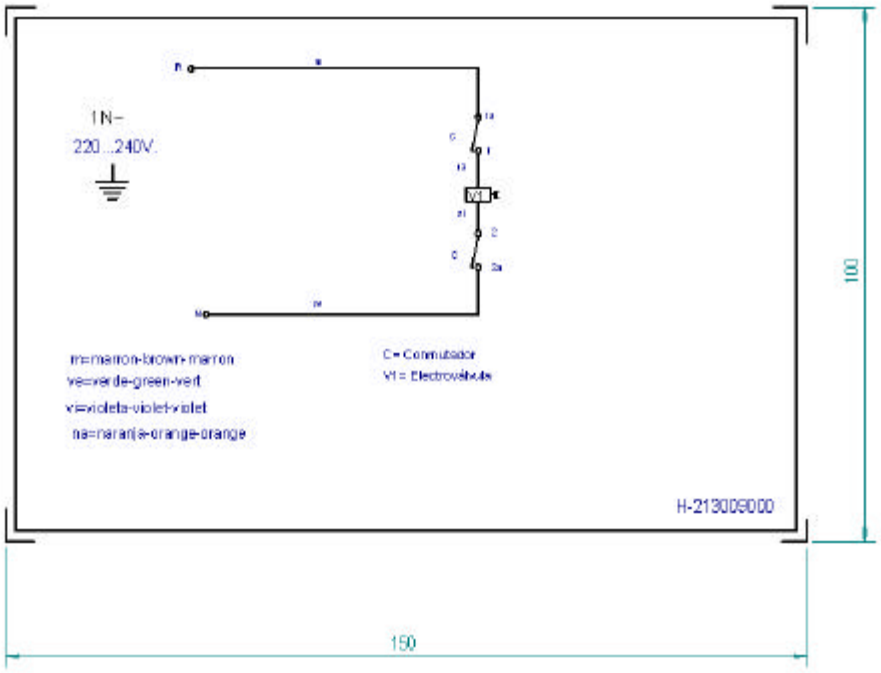

NOTA: - LAS INSCRIPCIONES RESISTIRAN SIN MODIFICACION APRECIABLE, EL FROTAMIENTO DURANTE 15 SEG. DE UN ALGODON EMPAPADO EN GASOLINA.

Plastico blanco alto brillo

	Esquema teorico adhesivo BMG7-10		H213009000		
Nº	Pieza	Material	Nº Clasificacion	Acabado	
Nº	Modificacion	Propuesta de	Fecha	Tolerancias generales	
				<5±	50–100±
				5–25±	>100±
				25–50±	<x±

	Firma	Fecha
Dibujado	jalgaba	2007-07-06
Proyectado	jalgaba	2007-07-06
Comprobado	ialberdi	2007-07-06

FAGOR

Fagor Industrial, Koop.Elk, Mugatua

Mecanizado superficial

Escala

BAÑO-MARIA

Plano numero HB-74441

Sustituye al Nº

Sustituido por

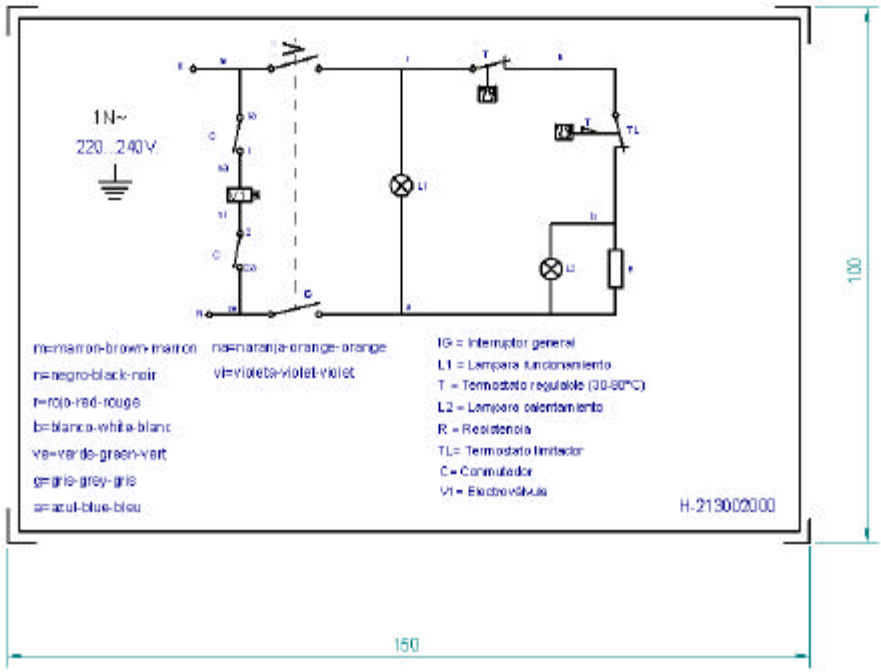

NOTA: - LAS INSCRIPCIONES RESISTIRAN SIN MODIFICACION APRECIABLE, EL FROTAMIENTO DURANTE 15 SEG. DE UN ALGODON EMPAPADO EN GASOLINA.

Plastico blanco alto brillo

	Esquema teorico adhesivo BME7-05		H213002000		
Nº	Pieza	Material	Nº Clasificacion	Acabado	
Nº	Modificacion	Propuesta de	Fecha	Tolerancias generales	
				≤5 ±	50–100 ±
				5–25 ±	≥100 ±
				25–50 ±	∠ ±

	Firma	Fecha
Dibujado	jalgaba	2007-07-06
Proyectado	jalgaba	2007-07-06
Comprobado	ialberdi	2007-07-06

FAGOR

Fagor Industrial, Hoop Etk, Mugelua

Mecanizado superficial

Escala

BAÑO-MARIA

Plano numero HB-74437

Sustituye al Nº

Sustituido por

1 Modulo BMG7-10 c/ entrada de agua

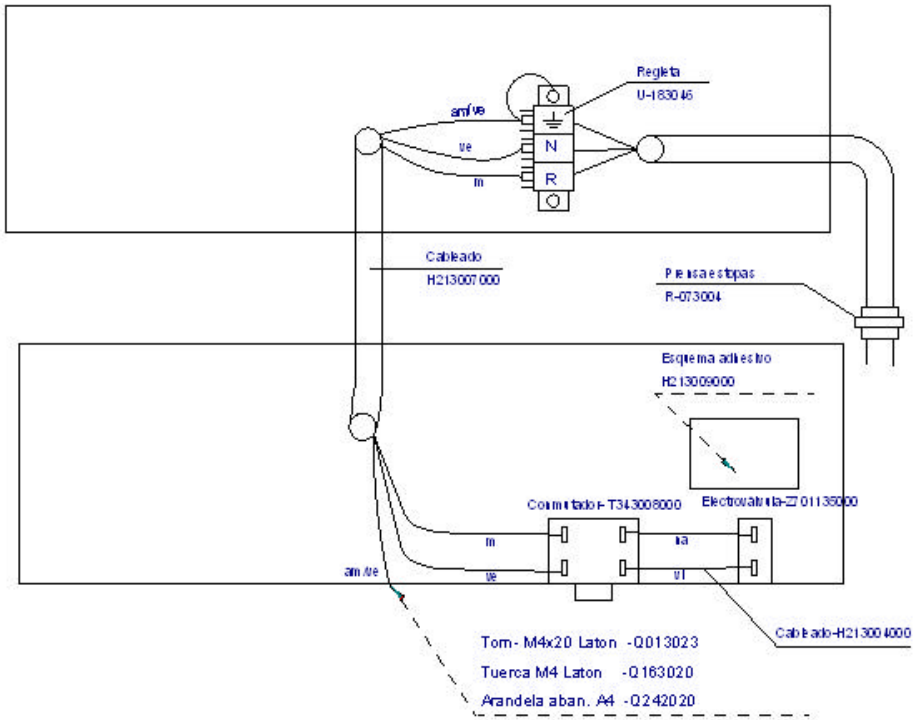

TOMA EQUIPOTENCIAL

- Q013023-TORNILLO EXAG M4x20 LATON. ----- 1
- Q163020-TUERCA EXAG M4 LATON.---------- 2
- Q183001-TUERCA CUADRADA M4.---------- 1
- Q242040-ARANDELA ABANICO A4 AISI 304.----- 2
- Q563004-LENGÜETA COMPONENTES.---------- 1
- Z603021-CHAPITA TIERRA.---------- 1
- Z603022-PLACA ASIENTO CONEXION MASA.----- 1

	Esquema montaje BMG7-10			H213008000		
N°	Pieza	Cant.	Material	N° Clasificacion	Acabado	
N°	Modificacion		Propuesta de	Fecha	Tolerancias generales	
					<5±	50–100± :
					5–25± :	>100±
					25–50± :	<X±

	Firma	Fecha
Dibujado	jatgaba	2007-07-06
Proyectado	jatgaba	2007-07-06
Comprobado	laiberdi	2007-07-06

FAGOR

Fagor Industrial, Koop. Elk, Mugatua

Mecanizado superficial

Escala

BAÑO MARIA

Plano numero HC-79653

Sustituye al N°

Sustituido por

BME9-10 BME-710

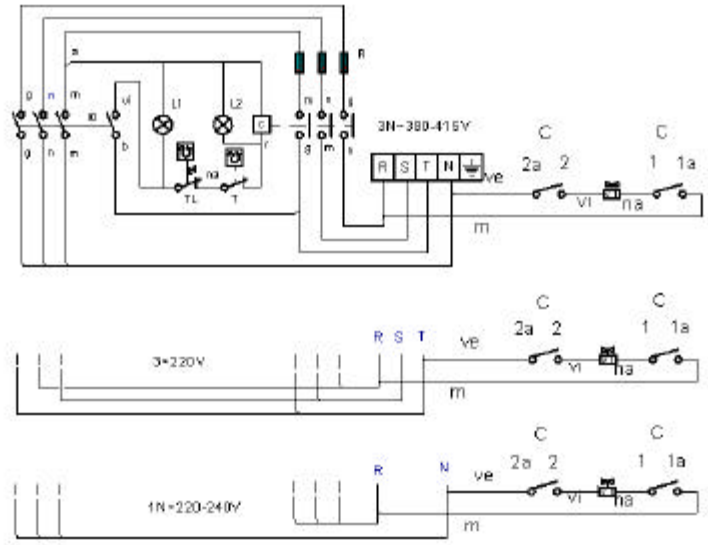

r = rojo-red-rouge
m = marron-brown-marron
g = gris-grey-gris
n = negro-black-noir
a = azul-blue-bleu
b = blanco-white-blanc
am/ve = amarillo/verde
yellow/green
jaune/vert
ve = verde-green-vert
vi = violeta-violet-violet
na = naranja-orange-orange
m = marron-brown-marron

IG: Interruptor general
L1: Lámpara funcionamiento
T: Termostato regulable (50-90 °C)
L2: Lámpara calentamiento
C: Contactor de calentamiento
R: Resistencias
TL: Termostato limitador
C: Conmutador
V1: Electroválvula

H213006000

	Esquema teorico adhesivo BME710 c/ agua			H213006000		
Nº	Pieza	Cant.	Material	Nº Clasificacion	Acabado	
Nº	Modificacion		Propuesta de	Fecha	Tolerancias generales	
					<5±	50–100±
					5–25±	>100±
					25–50±	<±1

	Firma	Fecha
Dibujado	jalgaba	2007-07-09
Proyectado		
Comprobado		

FAGOR

Fagor Industrial, Koop.Elk, Mugatua

Mecanizado superficial

Escala

BAÑO-MARIA

Plano numero HB-74440

Sustituye al Nº

Sustituido por

Plano buena calidad reducida para barrandegaba

1 Modulo BME-710 c/ entrada de agua

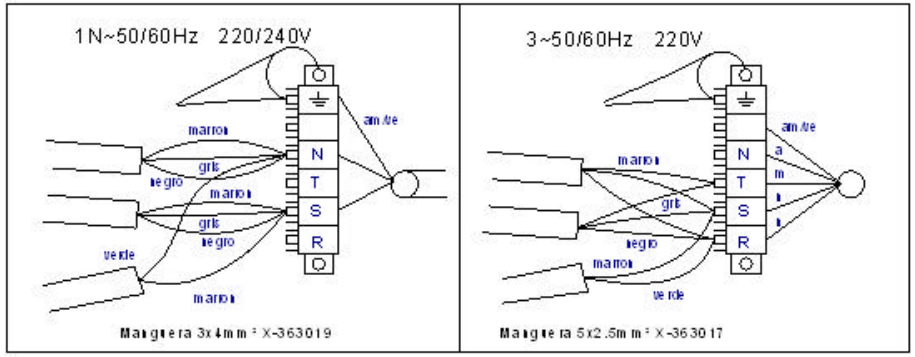

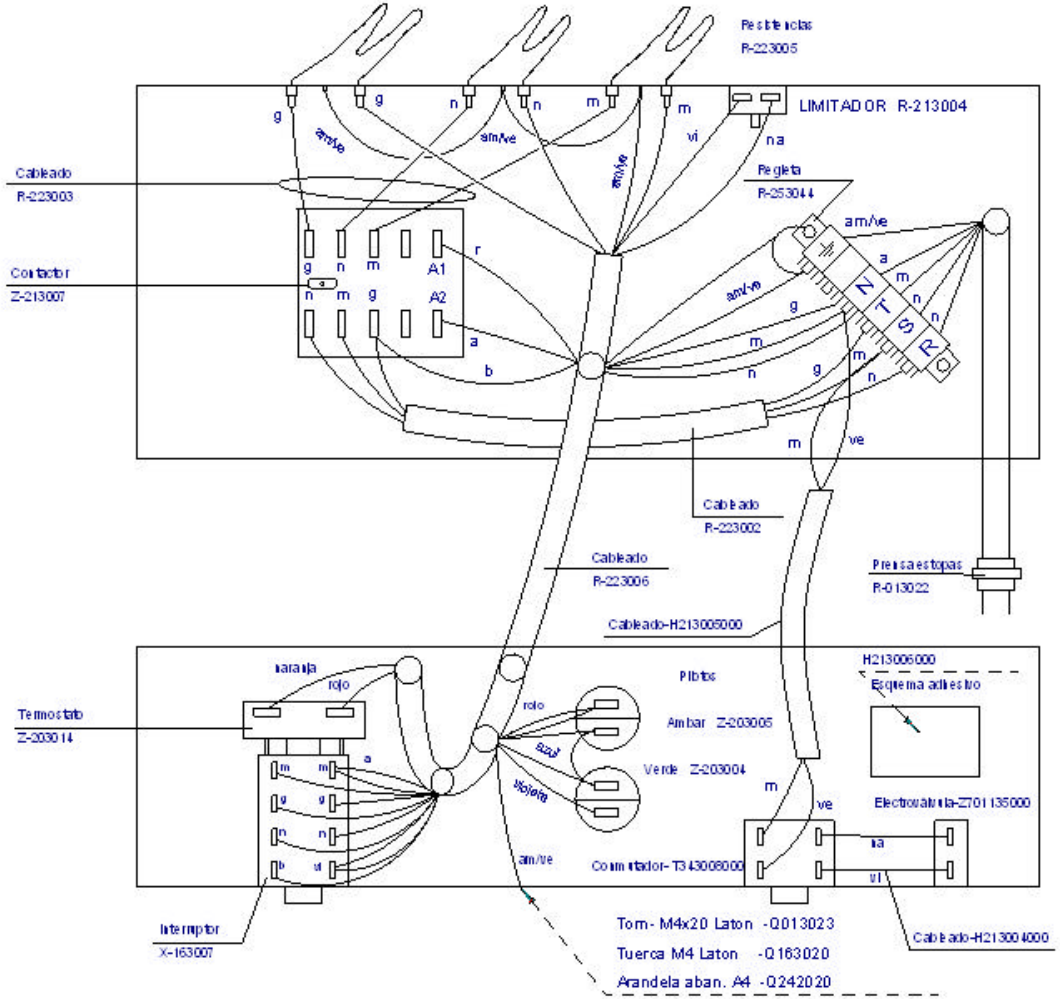

1/2 Modulo BME7-05 c/ entrada de agua

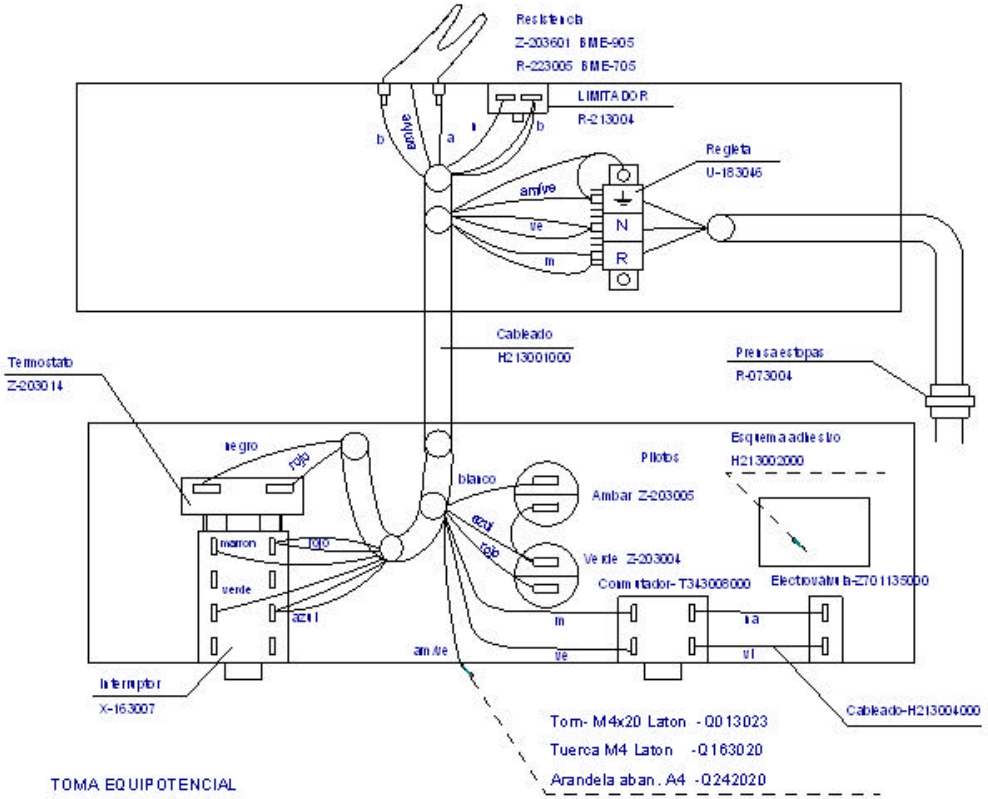

TOMA EQUIPOTENCIAL

- Q013023-TORNILLO EXAG M4x20 LATON. ----- 1
- Q163020-TUERCA EXAG M4 LATON.---------- 2
- Q183001-TUERCA CUADRADA M4.---------- 1
- Q242040-ARANDELA ABANICO A4 AISI 304.---- 2
- Q563004-LENGÜETA COMPONENTES.---------- 1
- Z603021-CHAPITA TIERRA.---------- 1
- Z603022-PLACA ASIENTO CONEXION MASA.---- 1

	Esquema montaje			H213003000	
N°	Pieza	Cant.	Material	N° Clasificacion	Acabado
N°	Modificacion		Propuesta de	Fecha	Tolerancias generales
					<5± 50–100± :
					5–25± : >100±
					25–50± : Ox±

	Firma	Fecha
Dibujado	jatjatxa	2007-07-06
Proyectado	jatjatxa	2007-07-06
Comprobado	iaberdi	2007-07-06
Escala		

FAGOR

Fagor Industrial,Koop.Elk., Mogatxa

Mecanizado superficial

BAÑO MARIA

Plano numero HC-79651

Sustituye al N°

Sustituido por

Plano nuevo. Debido a cambio de embalaje. Admitido.