SAGI - ISOLA 225,5 CM BAGNOMARIA 6 x 1/1 G.N.
QI21VB - 15-12-2004 » 30-01-2006

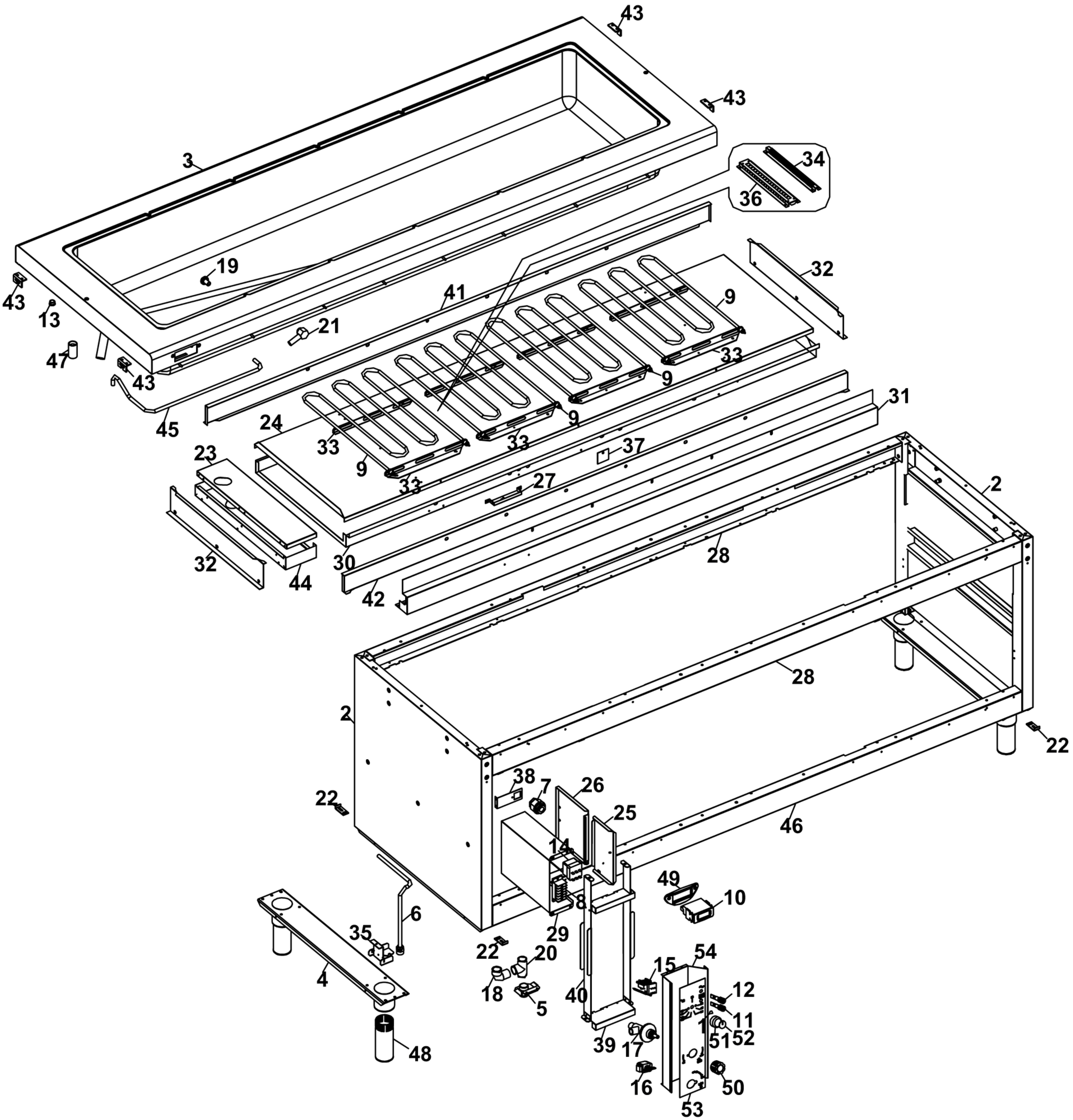

SAGI - ISOLA 225,5 CM BAGNOMARIA 6 x 1/1 G.N.
QI21VB - A000550-GRUPPO ALZATE DI DISTRIBUZIONE - 15-12-2004 » 30-01-2006

