1	GRUPPO LAVAGGIO
2	GRUPPO RISCIACQUO
3	GRUPPO VASCA
4	QUADRO ELETTRICO
5	GRUPPO POMPA SCARICO
6	SPORTELLO
7	CARROZZERIA
8	GRUPPO DEPURATORE
9	GRUPPO BREAK TANK
10	DOSATORI

lamber	GRUPPO LAVAGGIO - COMPOSANTS LAVAGE WASH COMPONENTS - WASCHROHR - LAVADO	MOD. S510-ek S510-ek-dep	TAV. 1 A ED. 01/2007

TAV. 1 DI 10

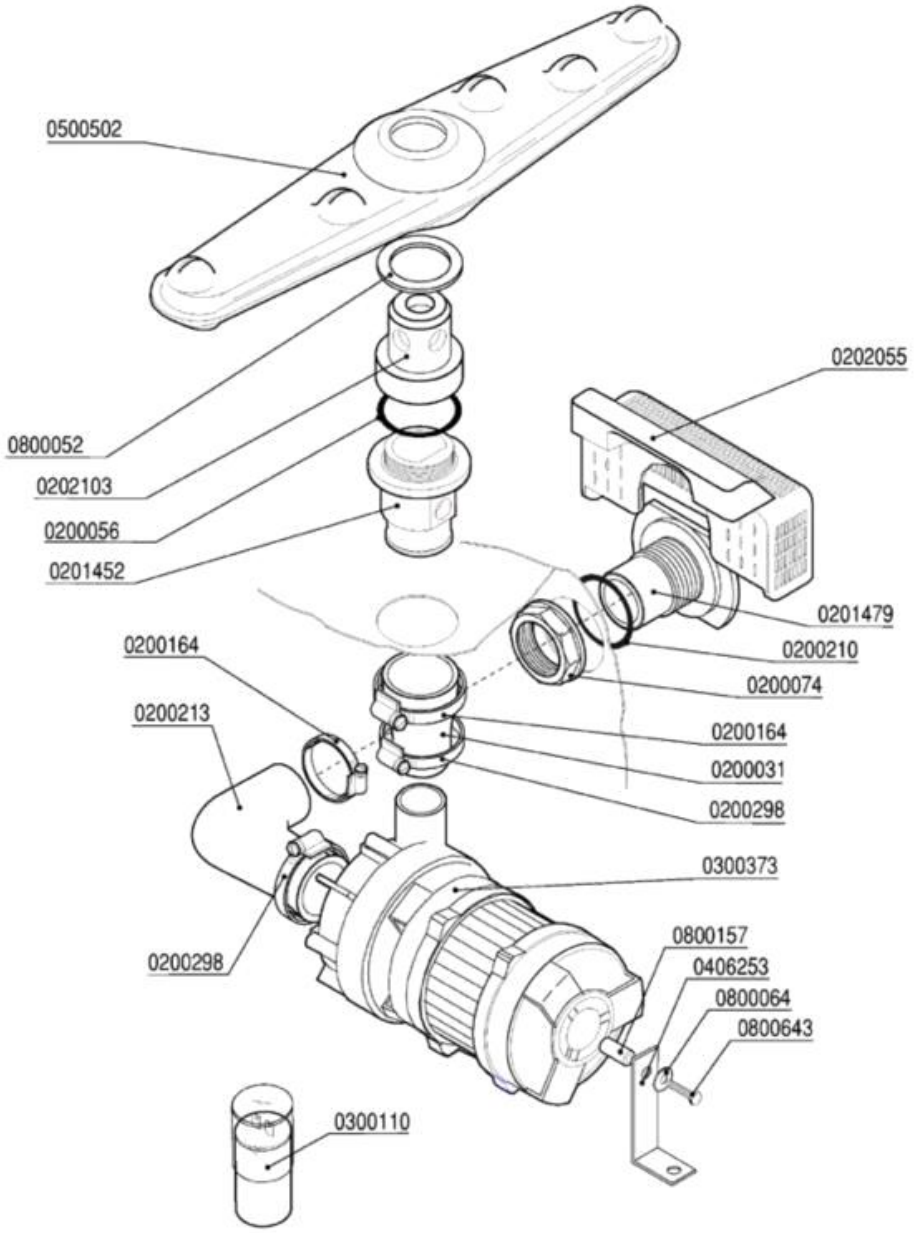

Codice	Descrizione	
0200031	Manicotto ridotto 38x26x45	
0200056	OR 144 pilette 1" 1/4	
0200074	Dado PP 1" 2190	
0200164	Fascetta 32-50	
0200210	OR 4125 Colonna lav.SRMR-cil.soll.d.35mm	
0200213	Manicotto premente SRMR/Pompa sca.687-88	
0200298	Fascetta 25-40	
0201452	Colonna lavaggio LB VST 7775	
0201479	Flangia aspirazione LB VST 7307	
0202055	Filtro aspirazione LB VST 7837	
0202103	Testina lavaggio d.18 4F NSF	
0300110	Condensatore 6,3 óf	
0300373	Elettropompa Hp 0,2 ZF130 SX 230/1/50	
0406253	Squadretta supporto pompa GS4 2240	
0500502	Braccio lavaggio 380/6F S510 5314	
0800052	Rondella teflon 57x41x2	
0800064	Rondella piana inox diam.6x18	
0800157	Distanziali pompa F85	
0800643	Vite inox TEM6X30	

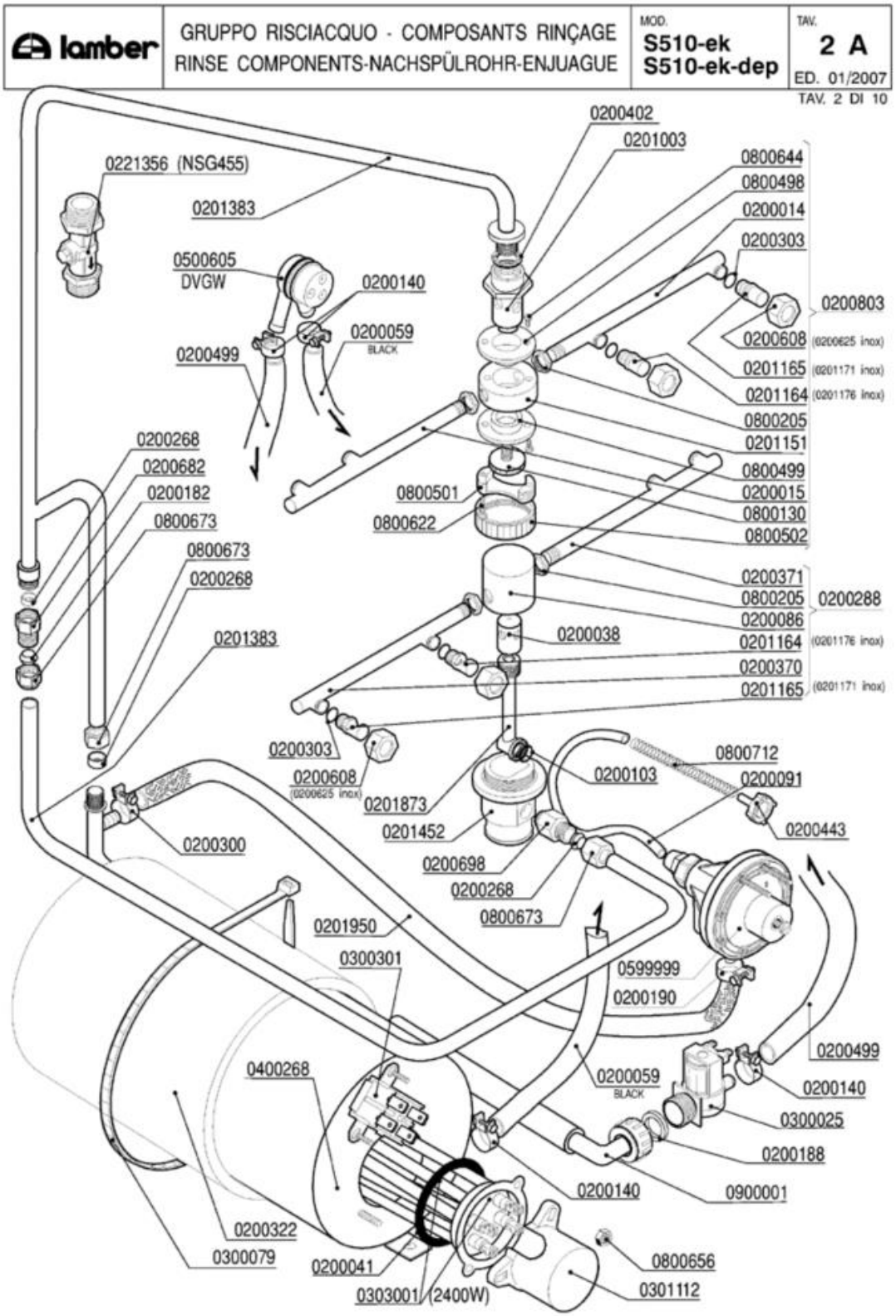
lamber
GRUPPO RISCIACQUO - COMPOSANTS RINÇAGE
RINSE COMPONENTS-NACHSPÜLROHR-ENJUAGUE
MOD.
S510-ek
S510-ek-dep
TAV.
2 A
ED. 01/2007
TAV. 2 DI 10
0200402
0201003
0800644
0800498
0200014
0200303
0200803
0200608 (0200625 inox)
0201165 (0201171 inox)
0201164 (0201176 inox)
0800205
0201151
0800499
0200015
0800130
0800502
0200371
0800205
0200086
0201164 (0201176 inox)
0200370
0201165 (0201171 inox)
0200288
0221356 (NSG455)
0201383
0500605
DVGW
0200140
0200059
BLACK
0200499
0200268
0200682
0200182
0800673
0800673
0200268
0201383
0800501
0800622
0200038
0200303
0200608 (0200625 inox)
0201873
0201452
0200698
0200268
0800673
0800712
0200103
0200091
0200443
0200300
0201950
0300301
0599999
0200190
0200499
0200059
BLACK
0200140
0300025
0200188
0900001
0400268
0200322
0300079
0200041
0303001 (2400W)
0800656
0301112

Codice	Descrizione	
0200014	Braccio di risciacquo 175mm DX	
0200015	Braccio di risciacquo 175mm SX cesto 40	
0200038	Perno risciacquo inox 1205	
0200041	OR 6225 resistenza boiler	
0200059	Tubo gomma 10x17 food quality	
0200086	Testina mulinello risciacquo 1206	
0200091	Tubo cristallo PP 4x6	
0200103	OR 2050 supporto ugello d.16mm	
0200140	Fascetta collare 17x19	
0200182	Bicono OT 3/8"x12 1311-92	
0200188	Guarnizione gomma 25x16x2	
0200190	Fascetta collare benzina 13x15	
0200268	Bicono TEFLON 3/8"x12	
0200288	Braccio risciacquo inferiore 045F-S510	
0200300	Fascetta collare benzina 15x17	
0200303	OR 2021 ugelli risciacquo mescola FDA	
0200322	Coibentazione boiler 3lt 2126	
0200370	Braccio di risciacquo 200mm DX cesto 45	
0200371	Braccio di risciacquo 200 mm SX cesto 45	
0200402	Guarnizione piana 25x18,5x2 3752	
0200443	Filtro fondo dos.idrico 3000	
0200499	Tubo gomma 12x19,5 food quality	
0200608	**SOSTITUITO DA 0200625**	
0200682	Dado raccordo 3/8"x27 7002	
0200698	Nipplo inox risciacquo VST 3/8-1/4" 7817	
0200803	**SOSTITUITO DA 0200861**	
0201003	Perno risciacquo sup.rotante 2608/96 NSF	
0201151	Testina risciacquo rotante 2142	
0201164	Ugello risciacquo foro 1,2 D.2612 NSF	
0201165	Ugello risciacquo foro 1,5 D.2609 NSF	
0201452	Colonna lavaggio LB VST 7775	
0201873	Collettore risciacquo LB VST 7776	
0201950	Tubo dos./boiler silicone/inox L=20cm	
0221356	Double check valve	
0300025	Elettrovalvola 1 via 329069	
0300079	Fascetta coib. boiler 5231-540-78	
0300301	Termostato bipolare riarmo 105° TY 62	
0301112	Copriresistenza 1 elemento 3x6mm	
0303001	Resistenza 2400W/2 flangia inox	
0400268	Boiler 3lt r.e.	
0500605	Valvola rompivuoto DVGW GD	
0599999	Dosatore brillantante MOD.3000	
0800130	Vite mulinello risc.rot.super.671/88	
0800205	Dado inox M12x1 E16S5	
0800498	Bussola mul.risc.PTFE/C25% d.16.2 2143	

Codice	Descrizione	
0800499	Bussola mul.risc.PTFE/C25% d.13.3 2606	
0800501	Blocchetto vite mulinello risc.sup.7366	
0800502	Coperchio vite mul.risc.sup.7898	
0800622	Vite inox TPSTCR M3X16	
0800644	Vite inox TPSTCR M3x8	
0800656	Dado ottone esagonale M6	
0800673	Dado bicono ottone 3/8"x12	
0800712	Molla inox 160mm per tubo brillantante	
0900001	Tubo carico gomma 90°C VDE	

lamber	GRUPPO VASCA - COMPOSANTS CUVE TANK COMPONENTS - TANKROHR - GRUPO CUBA	MOD. S510-ek S510-ek-dep	TAV. 3 A ED. 01/2007

TAV. 3 DI 10

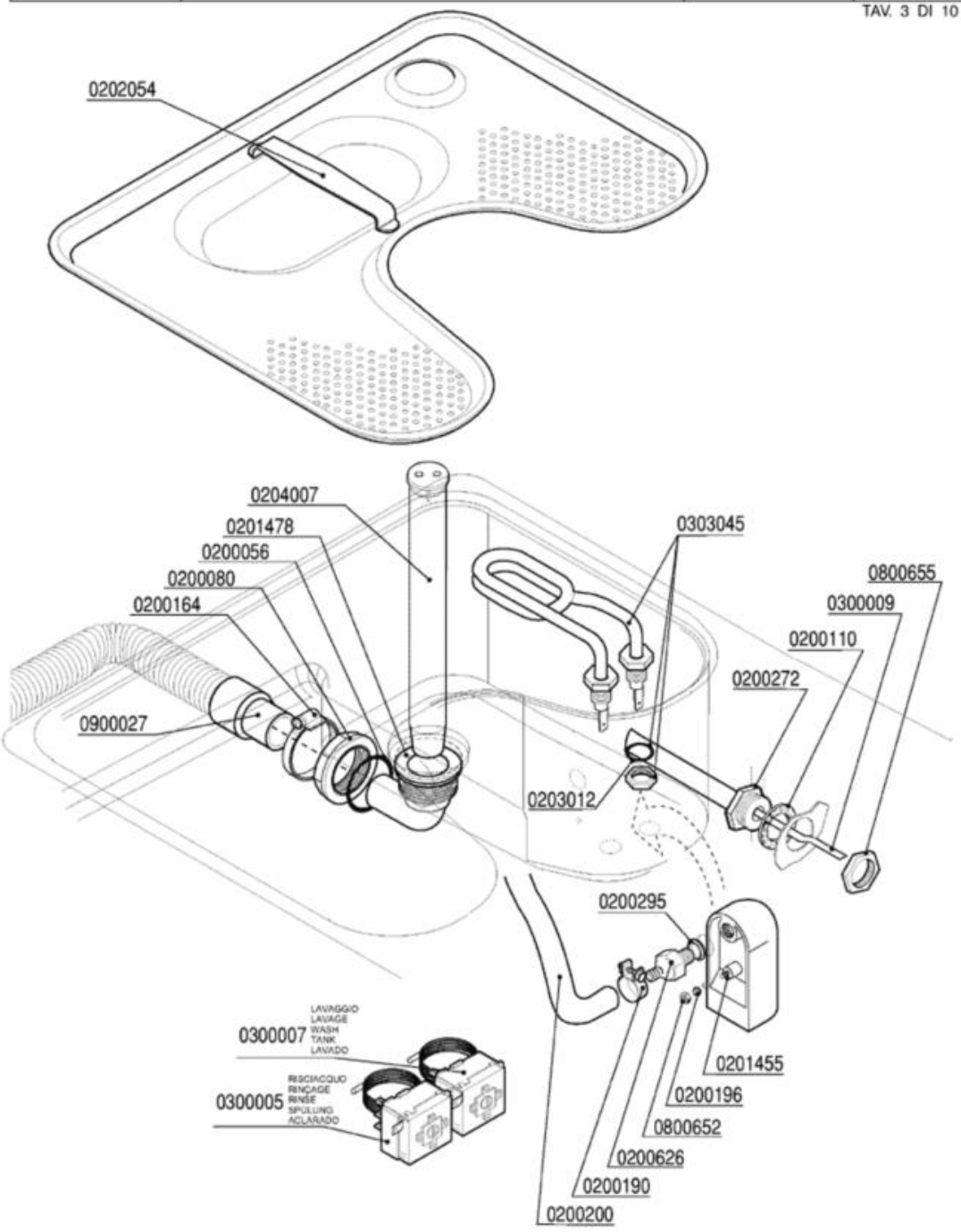

Codice	Descrizione	
0200056	OR 144 pilette 1" 1/4	
0200080	Ghiera 1"1/42190	
0200110	Guarnizione piana 31x21x2	
0200164	Fascetta 32-50	
0200190	Fascetta collare benzina 13x15	
0200196	Guarnizione Nyltite M3	
0200200	Tubo a pipa per pressostato	
0200295	Guarnizione Nyltite M12	
0200626	Portagomma trappola aria ELLE 3381	
0201455	Trappola d'aria anteriore L=85 mm	
0201478	Piletta scarico LB VST 7350	
0202054	Filtro vasca stampata LB inox 7390	
0203012	OR 112 VITON Resistenze LB VST	
0204007	Troppopieno LB VST 7315	
0300005	Termostato 90ºC c.2000 1NONC boiler IMIT	
0300007	Termostato 80ºC c.2100V.1NANC vasca IMIT	
0300009	Molla a frizione Rif.134	
0303045	Resistenza vasca 1000W LB VST	
0800652	Dado inox autobloccante M3	
0800655	Dado OT 1/2" nichelato	
0900027	Tubo scarico d.25 l.1,5 LB a gomito	

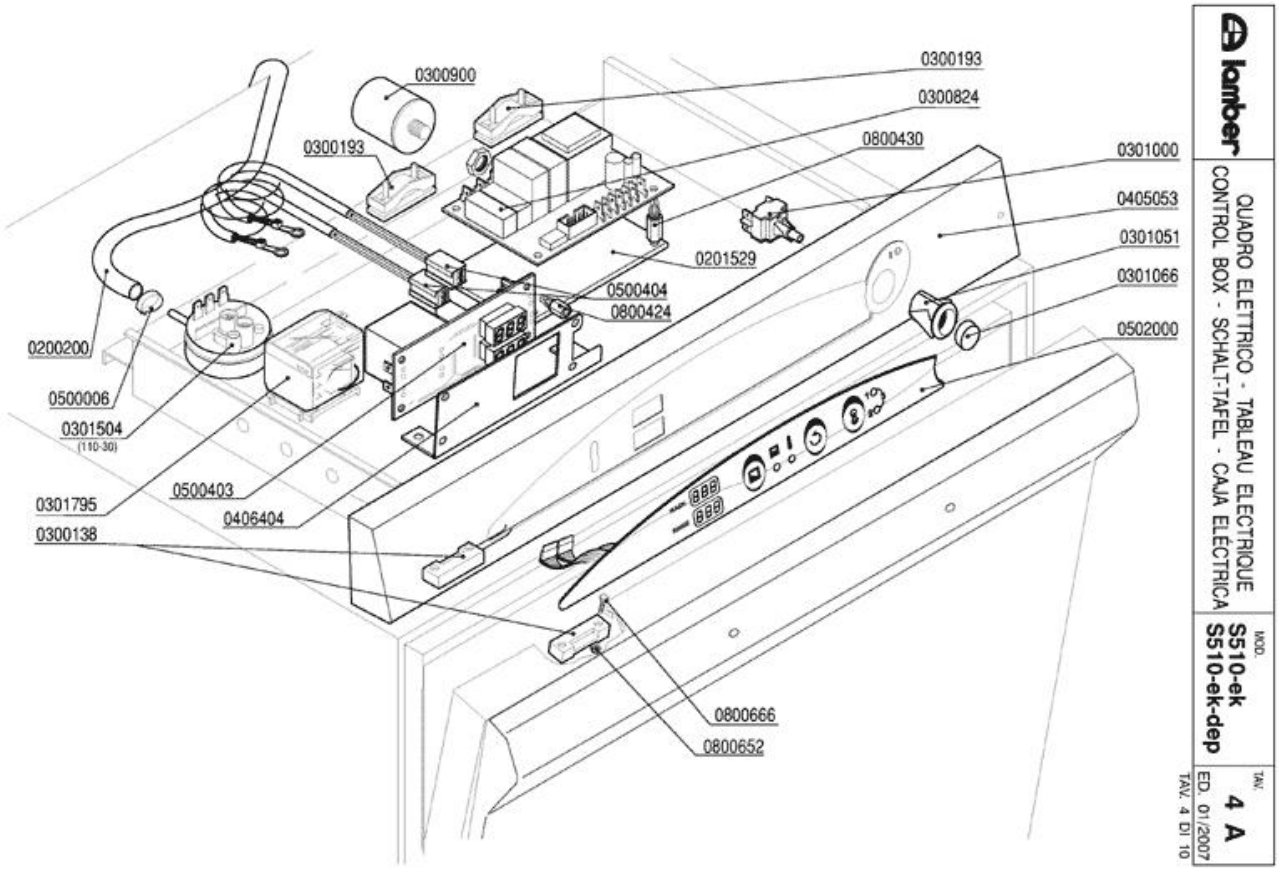
0300900
0300193
0300193
0300824
0800430
0301000
0405053
0301051
0301066
0502000
0201529
0500404
0800424
0200200
0500006
0301504
(110-30)
0500403
0406404
0301795
0300138
0800666
0800652
lamber
QUADRO ELETTRICO - TABLEAU ELECTRIQUE
CONTROL BOX - SCHALT-TAFEL - CAJA ELÉCTRICA
MOD.
S510-ek
S510-ek-dep
TAV.
4 A
ED. 01/2007
TAV. 4 DI 10

Codice	Descrizione	
0200200	Tubo a pipa per pressostato	
0201529	Piastrina isolante timer 7461	
0300138	Micro contatto magnetico 1NO +0800142	
0300193	Fissacavo PA 268 + vite 3,5X25	
0300824	Timer elettronico lavastoviglie ...-ek	
0300900	Filtro antidisturbo 411135001	
0301000	Interruttore bip. 0V 2N0 16 amp COMPLETO	
0301051	Supporto tasto ovale	
0301066	Tasto verde ovale	
0301504	Pressostato 110-30	
0301795	Relé FINDER 3NA 16A 230/50	
0500006	Fascetta SNP2/CLIC 11,5-13,5	
0500403	Termometro doppio elettronico 230V	
0500404	Sonda termometro elettronico	
0502000	Tastiera membrana F92ek	
0800424	Distanziatore CF06 schede elettron.h.10	
0800430	Distanziatore CF06 schede elettron.h.15	
0800652	Dado inox autobloccante M3	
0800666	Vite inox TEM3X10	

lamber	GRUPPO POMPA SCARICO - POMPE DE VIDANGE DRAIN PUMPE PARTS - ABLAUFPUMPE BOMBA DESAGUE	MOD. S510-ek S510-ek-dep	TAV. 5 A ED. 01/2007

TAV. 5 DI 10

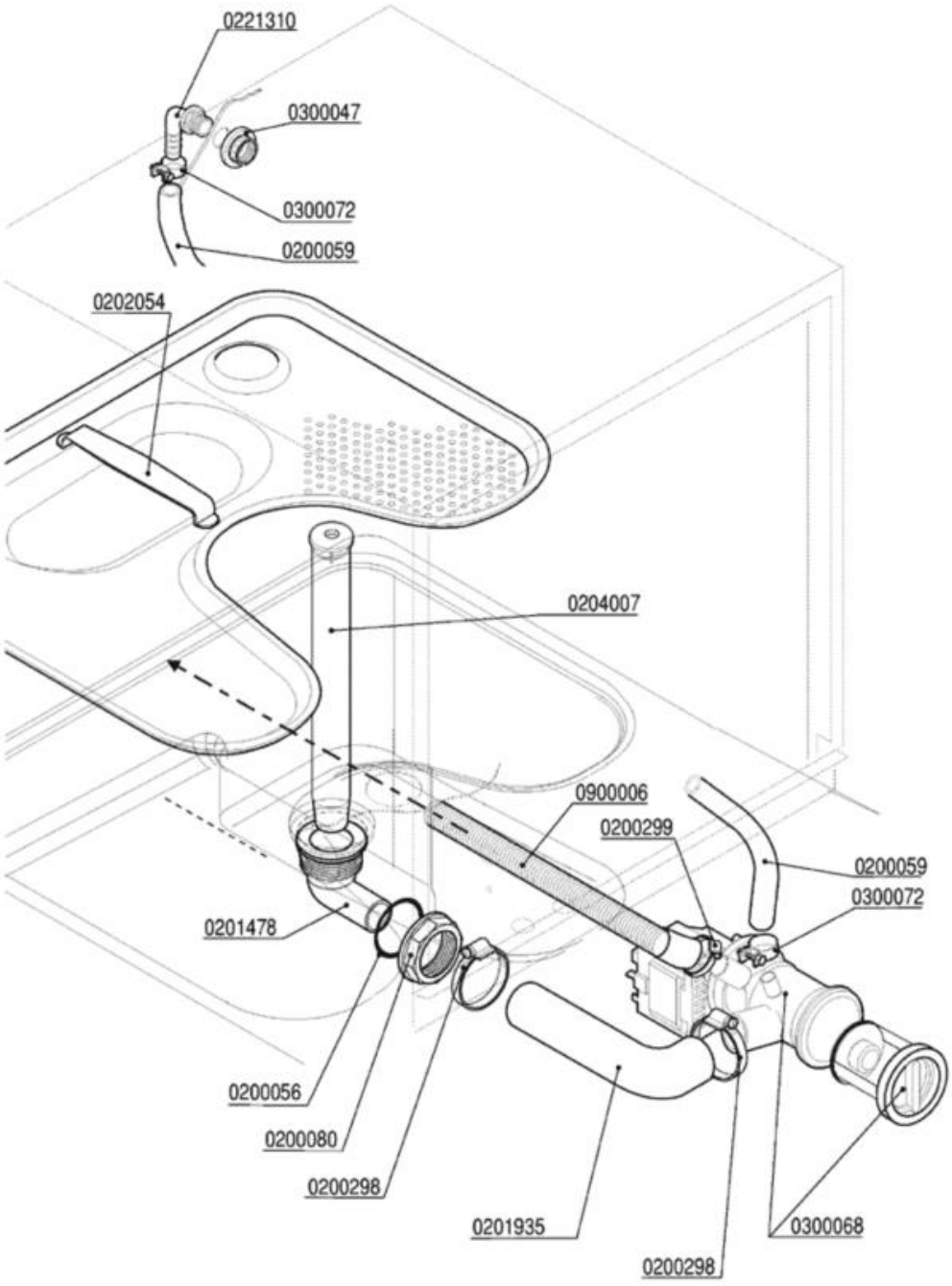

Codice	Descrizione
0200056	OR 144 pilette 1" 1/4
0200059	Tubo gomma 10x17 food quality
0200080	Ghiera 1"1/42190
0200298	Fascetta 25-40
0200299	Fascetta 20-32
0201478	Piletta scarico LB VST 7350
0201935	Manicotto Pompa Scarico 7052
0202054	Filtro vasca stampata LB inox 7390
0204007	Troppopieno LB VST 7315
0221310	Portagomma a gomito 3/8"Mx12
0300047	Dado PP 3/8" 2190
0300068	Elettropompa scarico 40W/230/50 FILTRO
0300072	Fascetta nylon 5215-200-48
0900006	Tubo scarico d.19,5 per pompa scarico

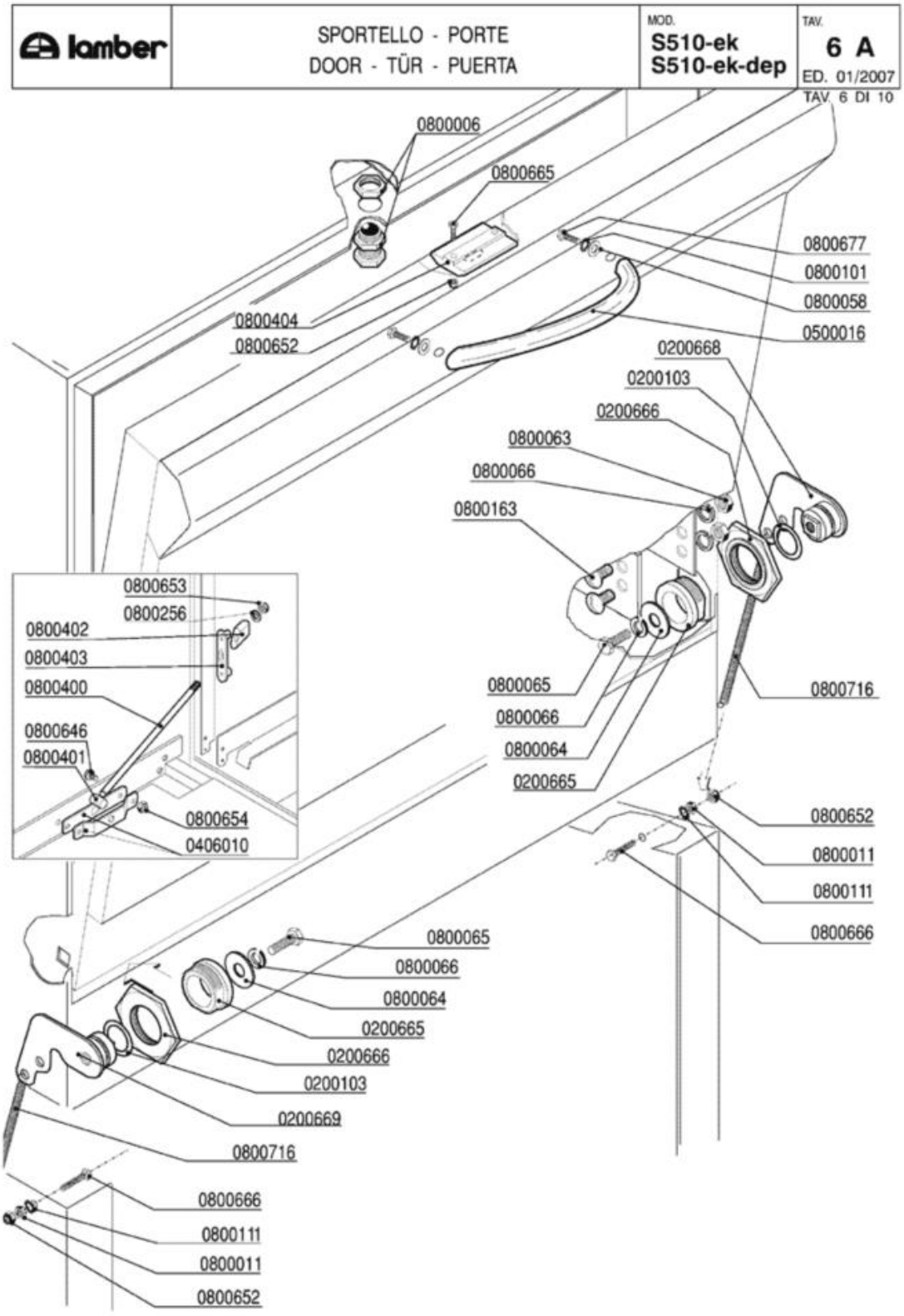
lamber
SPORTELLO - PORTE
DOOR - TÜR - PUERTA
MOD.
S510-ek
S510-ek-dep
TAV.
6 A
ED. 01/2007
TAV. 6 DI 10
0800006
0800665
0800677
0800101
0800058
0500016
0800404
0800652
0200668
0200103
0200666
0800063
0800066
0800163
0800653
0800256
0800402
0800403
0800400
0800646
0800401
0800654
0406010
0800065
0800066
0800064
0200665
0800716
0800652
0800011
0800111
0800666
0800065
0800066
0800064
0200665
0200666
0200103
0200669
0800716
0800666
0800111
0800011
0800652

Codice	Descrizione	
0200103	OR 2050 supporto ugello d.16mm	
0200665	Bussola perno sportello c/molla 5952	
0200666	Dado perno sportello c/molla 5952	
0200668	Piastrina/perno tendimolla porta DX 6291	
0200669	Piastrina/perno tendimolla porta SX 6291	
0406010	Staffa tirante porta F/LB 2500-2501/95	
0500016	Maniglia inox EFFE ELESA 192mm	
0800006	Cricchetto Rif.32+33+32 con dadi 255-83	
0800011	Dado inox M3	
0800058	Rondella piana inox 4x12	
0800063	Dado inox M6	
0800064	Rondella piana inox diam.6x18	
0800065	Vite inox TEM6x16	
0800066	Rondella grower inox diam.6	
0800101	Rondella dentellata inox d.4	
0800111	Rondella dentellata inox d.3	
0800163	Vite inox POELIER M6X10	
0800256	Rondella piana inox d.5	
0800400	Tirante sportello M5x305 795	
0800401	Perno tirante sportello	
0800402	Fermo tirante sportello	
0800403	Piastrina scorrimento sportello	
0800404	Bloccascrocchetto	
0800646	Vite inox POELIER M4X10 largh.testa 9,5	
0800652	Dado inox autobloccante M3	
0800653	Dado inox autobloccante M5	
0800654	Dado inox autobloccante M4	
0800665	Vite inox TEM3X8	
0800666	Vite inox TEM3X10	
0800677	Vite inox TEM4x10	
0800716	Molla sportelli LB	

lamber	CARROZZERIA - CARROSSERIE HOOD - KARROSSERIE - CARROCERÍA	MOD. S510-ek S510-ek-dep	TAV. 7 A ED. 01/2007

TAV. 7 DI 10

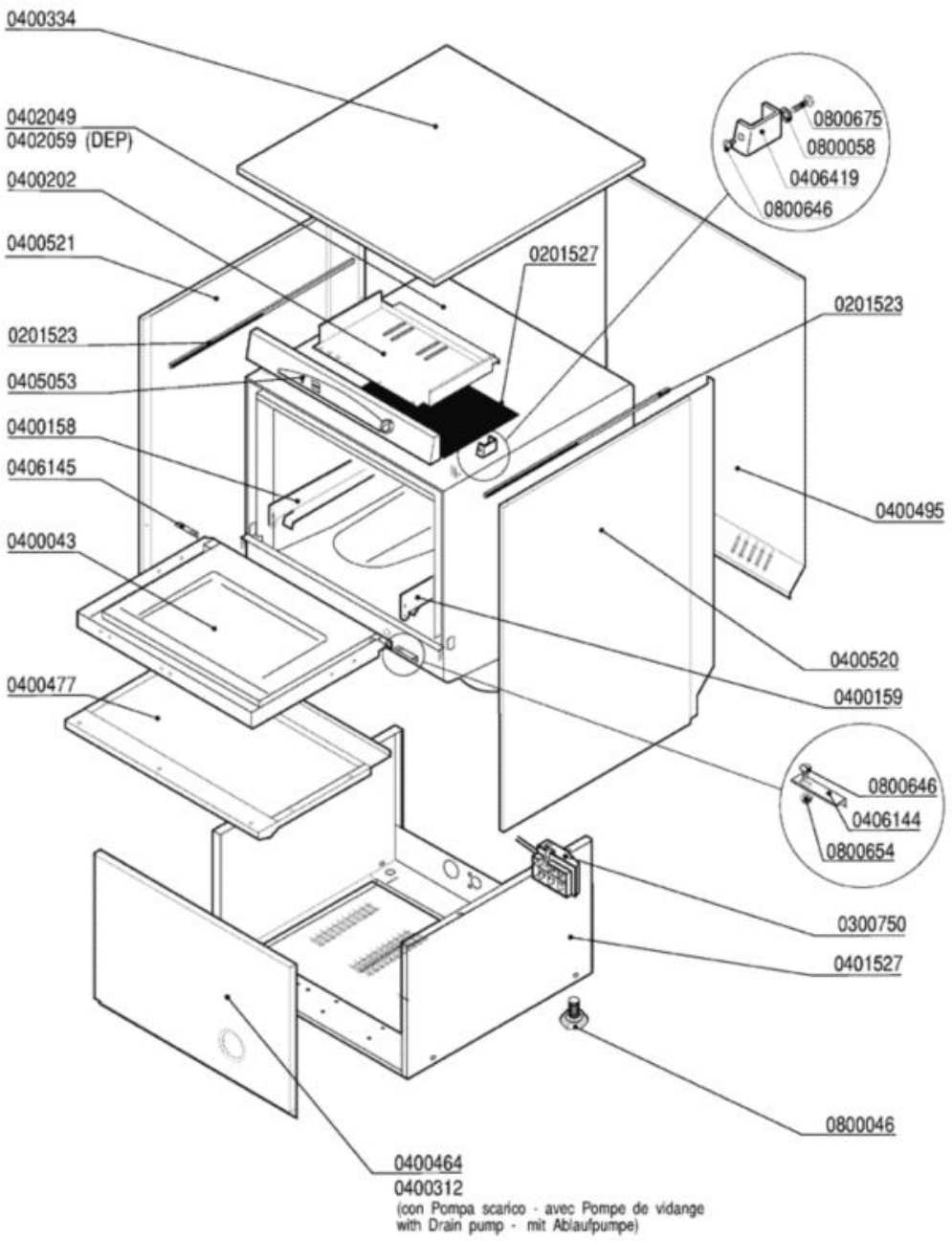

Codice	Descrizione	
0201523	Profilo adesivo POR 15x8	
0300750	Fissacavo esterno PA244-C/PA244L-N4	
0400043	Sportello 045F/S510 2194/2195	
0400158	Guida sx 045F/S510 1679	
0400159	Guida dx 045F/S510 1679	
0400202	Piastra cablaggio LB/A81EM 2564	
0400312	Pannello anteriore S510 PS 2751	
0400334	Pannello superiore 045F/S510 COIB.2689	
0400464	Pannello anteriore S510 COIB.2751	
0400477	Pannello sportello 045F/S510 2454/2463	
0400495	Pannello retro S510 COIB.2753	
0400520	Pannello laterale S510 DX 2752	
0400521	Pannello laterale S510 SX 2752	
0406419	Distanziale pannello comando 7747	
0800046	Piedino M10	
0800058	Rondella piana inox 4x12	
0800646	Vite inox POELIER M4X10 largh.testa 9,5	
0800654	Dado inox autobloccante M4	
0800675	Vite inox TEM4x12	

lamber	GRUPPO DEPURATORE-GROUPE ADOUCISSEUR WATER-SOFTENER-WASSERENTKALKER DESCONCENTRADOR	MOD. S510-ek-dep	TAV. 8 A ED. 01/2007

TAV. 8 DI 10

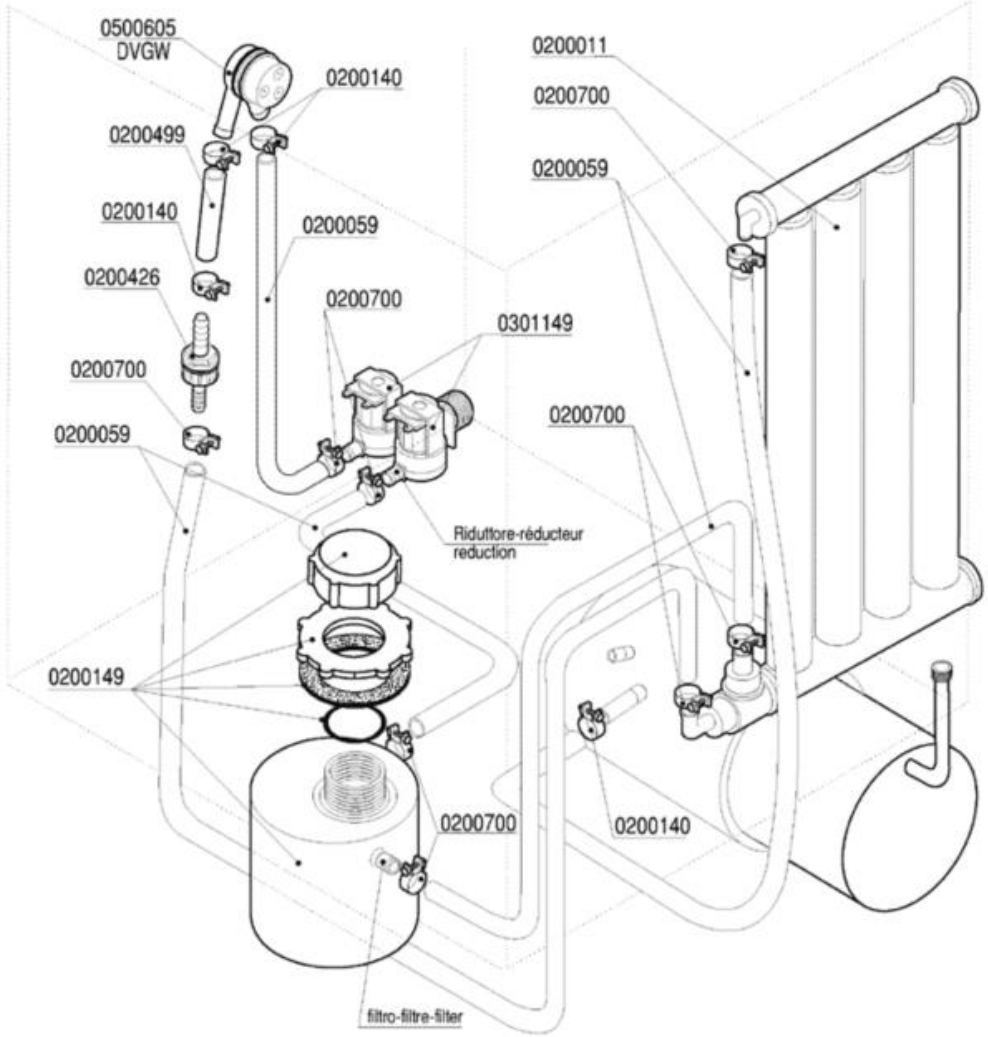

Codice	Descrizione	
0200011	Decalcificatore a colonna	
0200059	Tubo gomma 10x17 food quality	
0200140	Fascetta collare 17x19	
0200149	Contenitore sale per depuratore	
0200426	Valvola antiritorno dep AuK WZ-165-004	
0200499	Tubo gomma 12x19,5 food quality	
0200700	Fascetta collare benzina 16x18	
0301149	Elettrovalvola doppia c/regolatore 0,5lt	
0500605	Valvola rompivuoto DVGW GD	

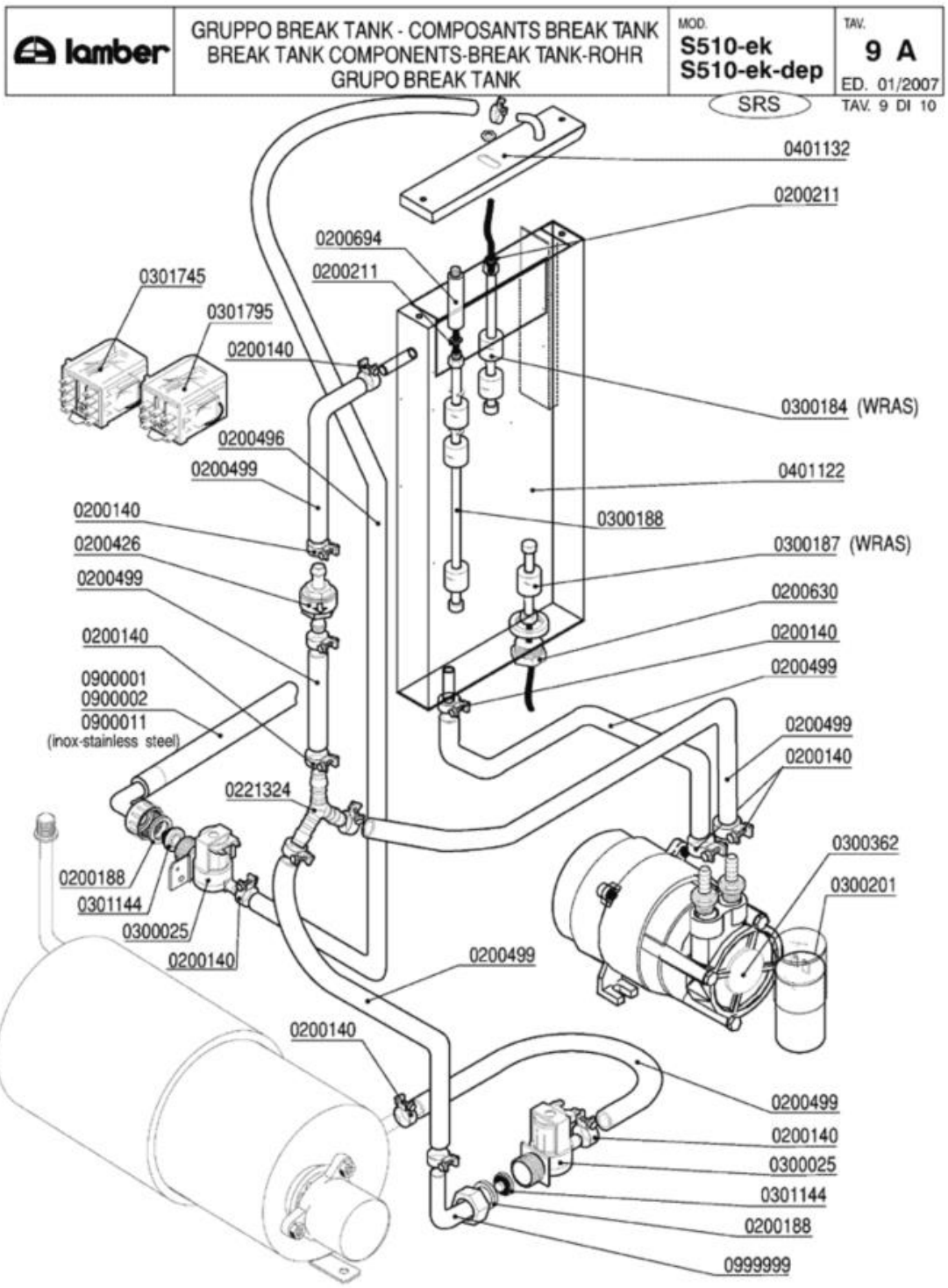
lamber
GRUPPO BREAK TANK - COMPOSANTS BREAK TANK
BREAK TANK COMPONENTS-BREAK TANK-ROHR
GRUPO BREAK TANK
MOD.
S510-ek
S510-ek-dep
TAV.
9 A
ED. 01/2007
SRS
TAV. 9 DI 10
0401132
0200211
0200694
0200211
0301745
0301795
0200140
0300184 (WRAS)
0200496
0200499
0401122
0200140
0300188
0200426
0300187 (WRAS)
0200499
0200630
0200140
0200140
0200499
0900001
0900002
0900011
(inox-stainless steel)
0200499
0200140
0221324
0300362
0300201
0200188
0301144
0300025
0200140
0200499
0200140
0200499
0200140
0300025
0301144
0200188
0999999

Codice	Descrizione	
0200140	Fascetta collare 17x19	
0200188	Guarnizione gomma 25x16x2	
0200211	OR 3030 Livelli A81/Tappo M10x1	
0200426	Valvola antiritorno dep AuK WZ-165-004	
0200496	Tubo 10x18 WRAS - Miflex	
0200499	Tubo gomma 12x19,5 food quality	
0200630	Raccordo asta livello serb.sollev.4138	
0200694	Prolunga livelli BREAK TANK 7585	
0221324	Portagomma ad "Y" YS10	
0300025	Elettrovalvola 1 via 329069	
0300184	Controllo 2 livelli BREAK TANK WRAS	
0300187	Controllo livello inferiore Break Tank	
0300188	Controllo livelli A81 VP 70/120/345	
0300201	Condensatore 8 óf	
0300362	Elettropompa HP O,5 LGB PSV45 break tank	
0301144	Riduttore pressione 10 Litri/Min	
0301745	Relé FINDER 2NA-NC 16A 230/50 scambio	
0301795	Relé FINDER 3NA 16A 230/50	
0401122	Vasca BREAK TANK LB 6332/6333/6334	
0401132	Coperchio BREAK TANK LB 6335/6336	
0900001	Tubo carico gomma 90ºC VDE	
0999999	Portag.gomito/ghiera 3/4x12 2121	

lamber	DOSATORI - DOSEURS DISPENSERS - DOSIERGERÄTE-DOSIFICADORES	MOD. S510-ek S510-ek-dep	TAV. 10 A ED. 01/2007

TAV. 10 DI 10

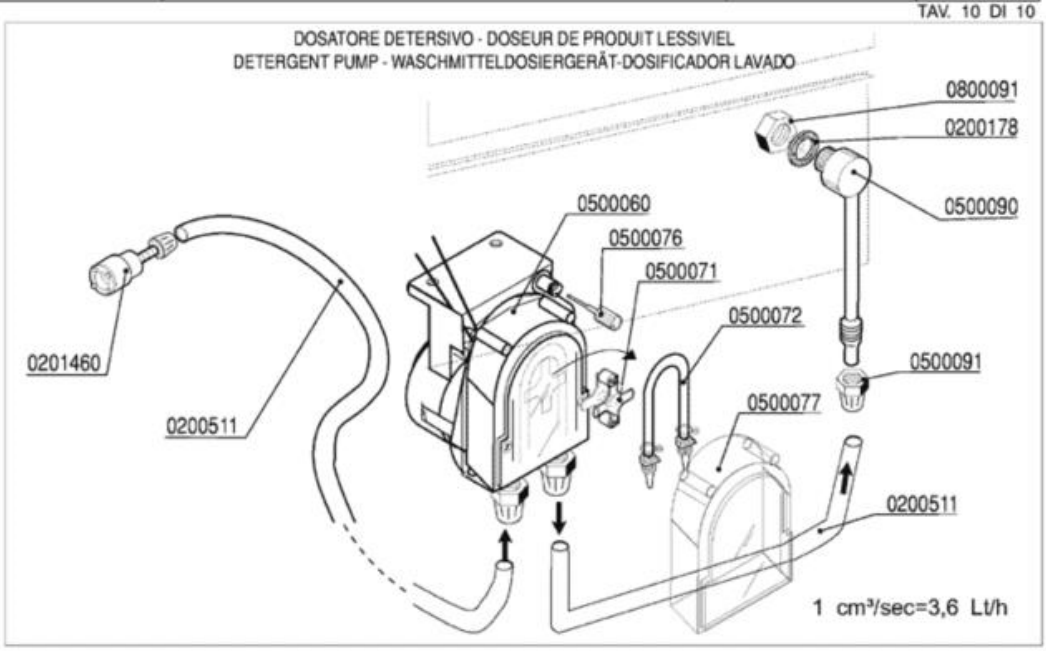

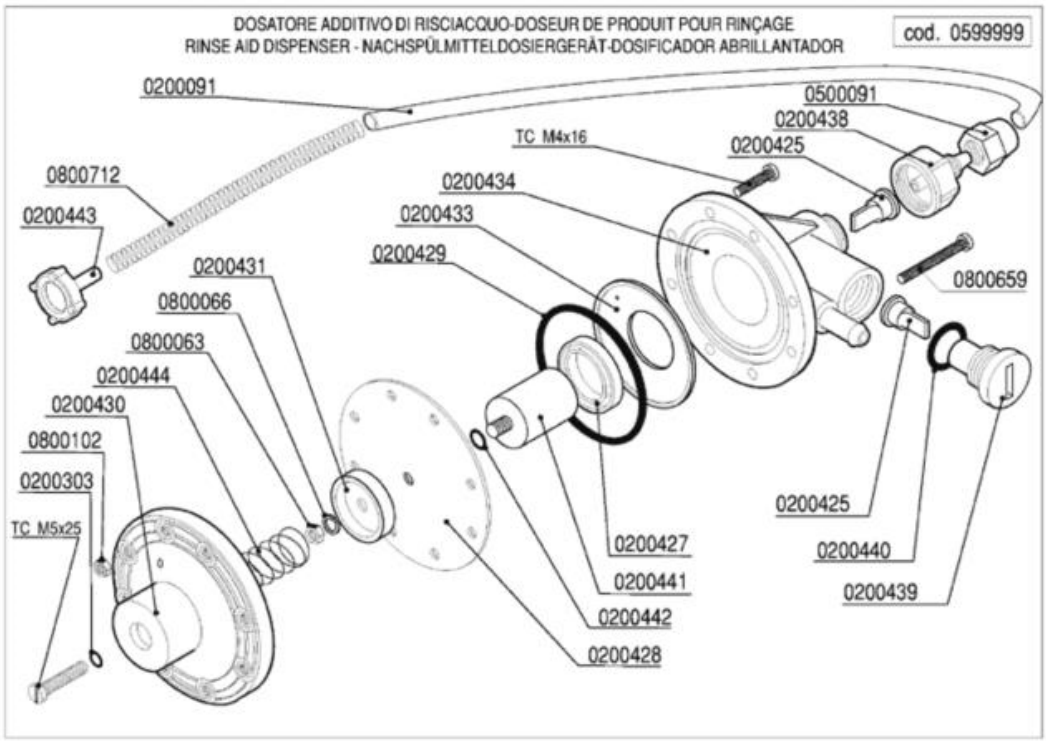

Codice	Descrizione	
0200091	Tubo cristallo PP 4x6	
0200178	Guarnizione piana 19x12x2 Rif.121	
0200303	OR 2021 ugelli risciacquo mescola FDA	
0200425	Valvola Dosatore Brillantante	
0200427	Anello MIN VITON Dosatore Idrico 3000	
0200428	Membrana Dosatore Idrico mod.3000	
0200429	OR 3218 Dosatore Idrico mod.3000	
0200431	Rosetta guida molla dos.idrico mod.3000	
0200433	Flangia interna dosatore idrico mod.3000	
0200434	Corpo dosatore idrico mod.3000	
0200438	Raccordo aspirazione dos.idrico 3000	
0200439	Tappo portavalvola dos.idrico 3000	
0200440	Guarnizione OR 3056 dos.idrico 3000	
0200441	Kit pistone completo dos.idrico 3000	
0200442	OR 2025 Dosatore Idrico 3000	
0200443	Filtro fondo dos.idrico 3000	
0200511	Tubo PVC cristallo 4x6 rosso (detersivo)	
0201460	Filtro inox di fondo dosatore lavaggio	
0500060	Dosatore detersivo tempo pausa F92	
0500071	Croce portarullini peristaltica 1PRL001	
0500072	Tubo SANTOPRENE peris.ET. new model	
0500076	Manopola trimmer dostore 403307	
0500077	Coperchio peristaltica PDP F ET.	
0500090	Iniettore inox detersivo 2101/2103/1821	
0500091	Dado PVC iniettore detersivo 2102	
0599999	Dosatore brillantante MOD.3000	
0800063	Dado inox M6	
0800066	Rondella grower inox diam.6	
0800091	Dado inox M12	
0800102	Dado inox M4	
0800659	Vite inox TCTCR M4x40	
0800712	Molla inox 160mm per tubo brillantante	