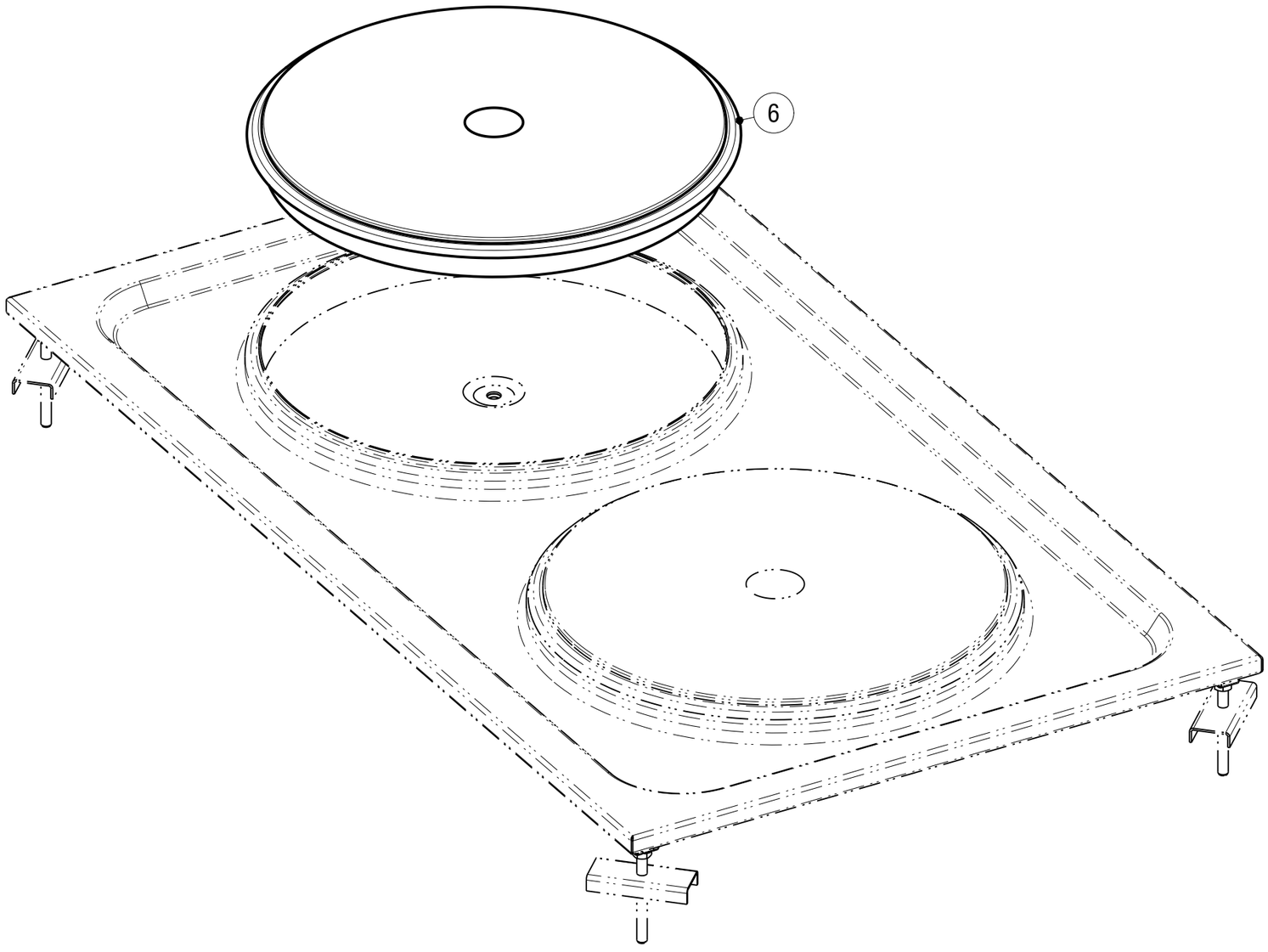

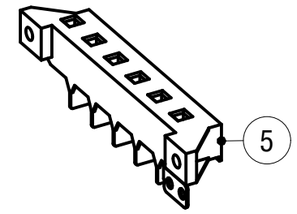

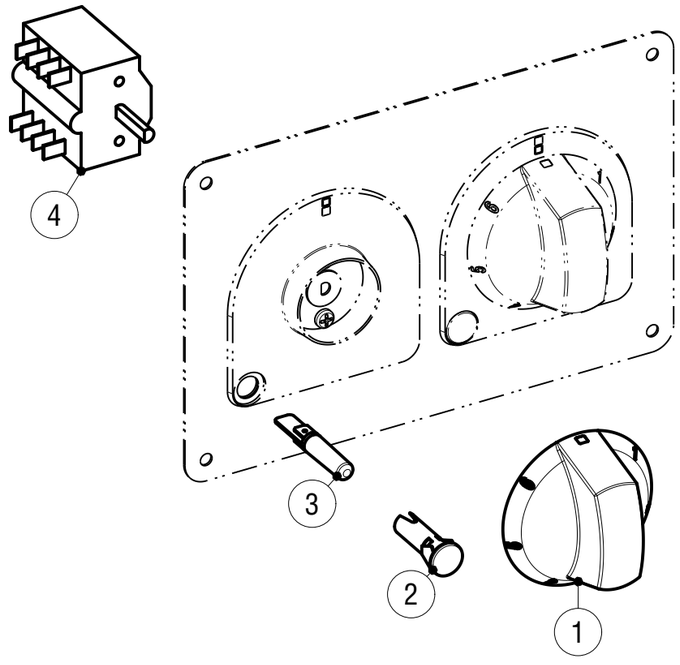

C

CAVETTERIA - WIRE HARNESS

Data stampa | Print date	Codice | Code	Foglio | Sheet	Modelli | Models
24.06.15	*5415.864.00*	*1*	*DPC35E_ / DPC70E_*

Artic./Item	Descrizione/Description	Modello/Model
136004	**PIANO COTTURA ELETTRICO 4 PIASTRE DROP-IN** **DROP-IN 4 HOT PLATES ELECTRIC BOILING TOP**	**DPC70E0**

Cons./Recom.	Pos./Posit.	Ricambio/Replacement			Prezzo/Price List
	01	RC02029000	MANOPOLA PCE NERA	BLACK KNOB	9,76
*	02	RC01783000	PORTALAMPADA TRASPARENTE D10	TRANSPARENT LAMP HOLDER D10	5,30
*	03	RC01782000	LAMPADA SEGN.NEON FASTON VERDE 230V	GREEN NEON LAMP 230V	6,09
	04	RC00291000	COMMUTATORE	SWITCH	19,97
	05	RC00194000	MORSETTIERA FV 122 B	CONNECTING BLOCK	9,16
	06	RC01107000	PIASTRA ELETTRICA ROUND 220 2600W 230V	ROUND HOT PLATE	94,56

L'azienda si riserva il diritto di apportare ulteriori aggiornamenti senza preavviso. / The data may be updated without prior warning