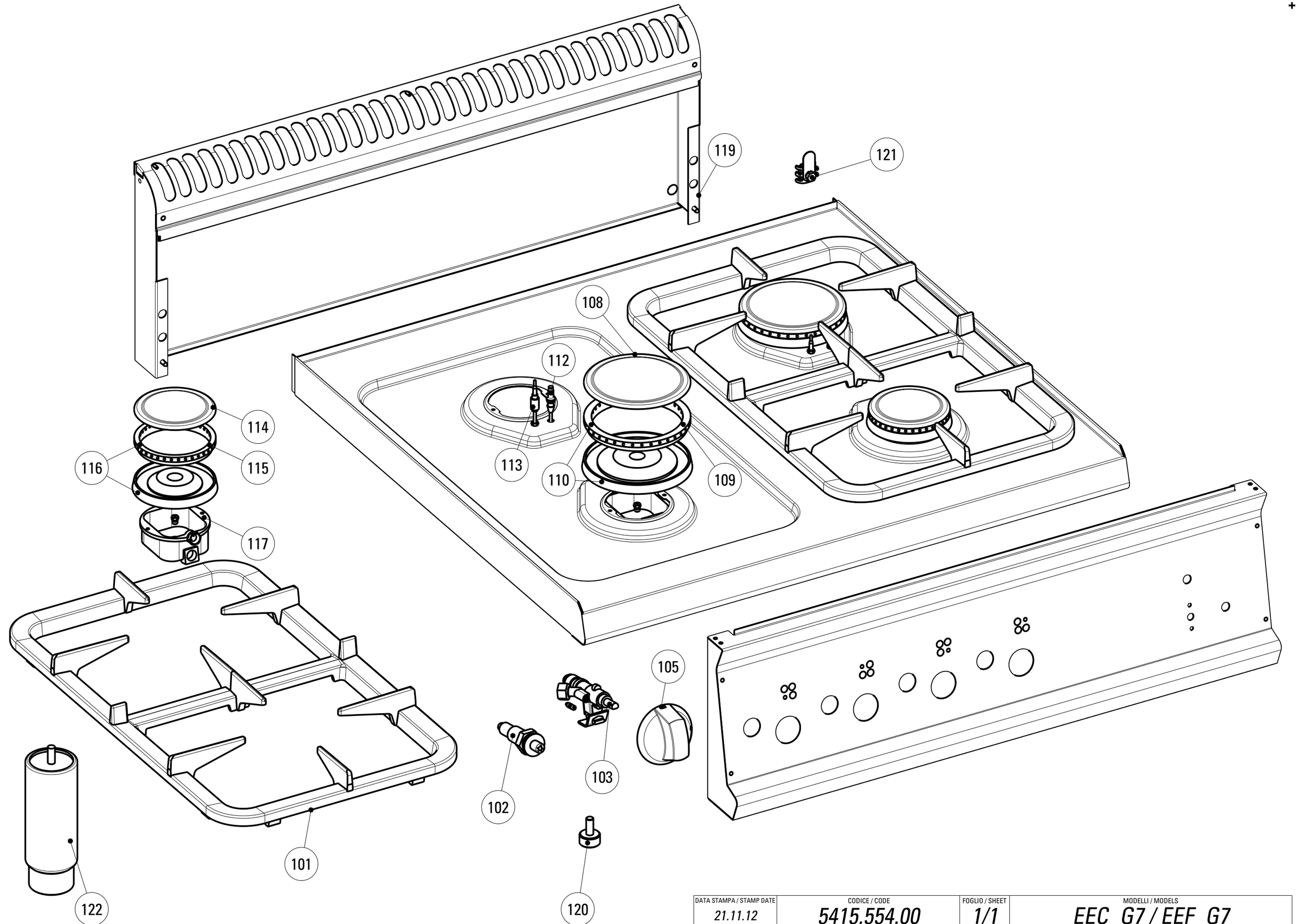

DATA STAMPA / STAMP DATE	CODICE / CODE	FOGLIO / SHEET	MODELLI / MODELS
21.11.12	5415.554.00	1/1	EEC_G7 / EEF_G7

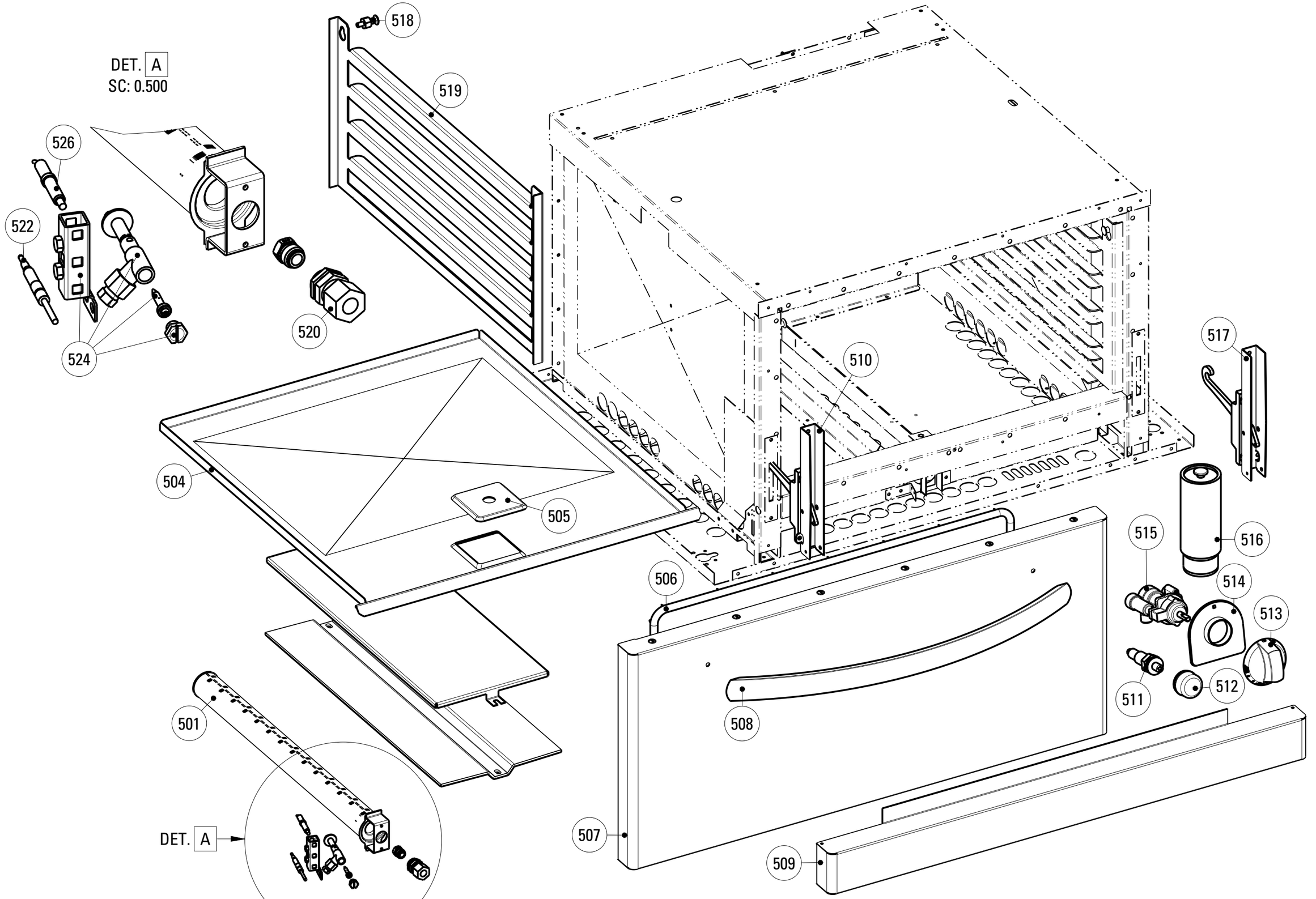

DATA STAMPA / STAMP DATE	CODICE / CODE	FOGLIO / SHEET	MODELLI / MODELS
21.11.12	*5415.563.00*	*1/1*	*_GG7*

CODICI RICAMBIO PER FINITO / SPARE PARTS FOR THE FINISHED PRODUCT

Aggiornato al/Updated to 27/11/17

Artic./Item	Descrizione/Description	Modello/Model
613071	**CUCINA GAS 6 FUOCHI CON FORNO GAS GN2/1** **6 BURNERS GAS RANGE WITH GN2/1 GAS OVEN**	**EEF105GG7**

Cons./Recom.	Pos./Posit.	Ricambio/Replacement			Prezzo/Price List
	01072000	RC01072000	CAVETTO PER ACCENDITORE FORNO L7	OVEN LIGHTER CABLE L7	22,29
	101	RC00376000	SUPPORTO PENTOLE SNACK	PAN GRID	80,98
*	102	RC00128000	ACCENDITORE PIEZO CON DADO	PIEZO IGNITER	16,99
*	103	RC00369000	RUBINETTO	GAS COCK	38,28
	105a	RC01884000	MANOPOLA GAS SNACK NERA	BLACK KNOB FOR LINE SNACK	9,47
	105b	RC02072000	MANOPOLA GAS SNACK GRIGIA	GREY KNOB	8,79
*	108	RC00375000	COPERCHIO BRUCIATORE UR	COVER FOR "ULTRARAPID" BURNER	17,54
*	109	RC01832000	SPARTIFIAMMA ULTRARAPIDO SNACK	SNACK ULTRARAPID BURNER COVER	34,58
	110	RC00374000	GRUPPO VENTURI SPARTIFIAMMA UR	VENTURI GROUP (ULTRARAPID)	31,55
*	112	RC00368000	CANDELETTA D'ACCENSIONE E MOLLA	SPARK PLUG	9,50
*	113	RC00367000	TERMOCOPPIA L=600MM	THERMOCOUPLE FOR TOP BURNER	15,56
*	114	RC00373000	COPERCHIO BRUCIATORE R	COVER FOR "RAPID" BURNER	7,83
*	115	RC01833000	SPARTIFIAMMA RAPIDO SNACK	SNACK RAPID BURNER COVER	17,87
	116	RC00372000	GRUPPO VENTURI SPARTIFIAMMA R	VENTURI GROUP (RAPID)	19,31
	117	RC00377000	COPPA BRUCIATORE	BURNER CAP	7,83
	119	RC01052000	CAMINO 1050 L7	FLUE 1050 L7	139,25
	121	RC00304000	MORSETTO EQUIPOTENZIALE COMPLETO	EQUIPOTENTIAL CONNECTING BLOCK	6,62
	501	RC01134000	BRUCIATORE FORNO	OVEN BURNER	41,70
	504	RC01136000	FONDO FORNO ESTRAIBILE SMALTATO	EXTRACTABLE OVEN BOTTOM	20,97
	505	RC01069000	COPERCHIETTO D'ISPEZIONE FORNO L7	COVER	21,63
	506	RC01826000	GUARNIZIONE TESSILE PER FORNO GN	TEXTILE GASKET FOR OVEN	52,43
	507	RC02028000	PORTA FORNO GN2/1 TECNO70	DOOR W/HANDLE	277,87
	508	RC02082000	MANIGLIA FORNO	OVEN HANDLE	55,54

L'azienda si riserva il diritto di apportare ulteriori aggiornamenti senza preavviso. / The data may be updated without prior warning

Artic./Item	Descrizione/Description	Modello/Model
613071	**CUCINA GAS 6 FUOCHI CON FORNO GAS GN2/1** **6 BURNERS GAS RANGE WITH GN2/1 GAS OVEN**	**EEF105GG7**

Cons./Recom.	Pos./Posit.	Ricambio/Replacement			Prezzo/Price List
	509	RC01064000	ZOCCOLO FORNO L7	OVEN SOCLE L7	46,45
	510	RC01068000	CERNIERA SX PORTA FORNO GN C/P.RULLINO	LEFT HINGE	37,51
	513a	RC02058000	MANOPOLA FORNO GAS NERA	BLACK KNOB	8,15
	513b	RC02070000	MANOPOLA FORNO GAS GRIGIA	GREY KNOB	8,79
*	515	RC01133000	RUBINETTO FORNO GAS	OVEN THERMOSTATIC GAS COCK	167,04
	516	RC00602000	PIEDE 1"3/4 INOX	FOOT	36,41
	517	RC01067000	CERNIERA DX PORTA FORNO GN C/P.RULLINO	RIGHT HINGE	37,51
	518	RC01056000	PIOLINO SUPP.GRIGLIA FORNO EL.STATICO	HOOK	6,51
	519	RC01057000	SUPPORTO GRIGLIA FORNO EL.STATICO	OVEN TRAY RUNNER	18,65
	520	RC00414000	PORTAUGELLO	NOZZLE HOLDER	9,50
*	522	RC01483000	TERMOCOPPIA L=1500 M8X1L11 A1	THERMOCOUPLE L=1500 M8X1L11 A1	17,99
	524	RC00119000	PILOTA ACCENDITORE 3 VIE	PILOT IGNITER	23,17
*	526	RC00120000	CANDELETTA D'ACCENSIONE	SPARK PLUG	13,47

L'azienda si riserva il diritto di apportare ulteriori aggiornamenti senza preavviso. / The data may be updated without prior warning