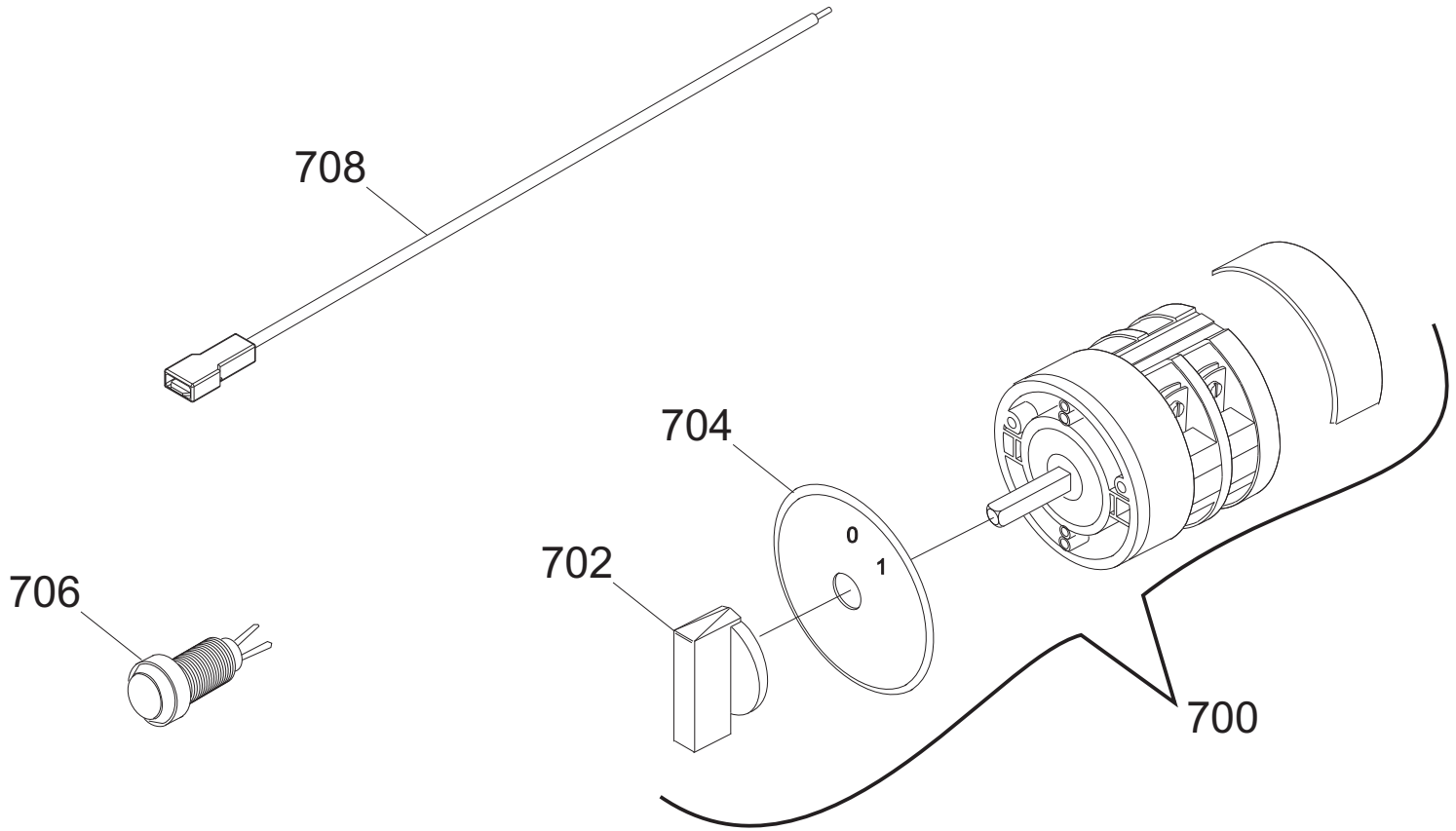
708
704
0
1
702
706
700

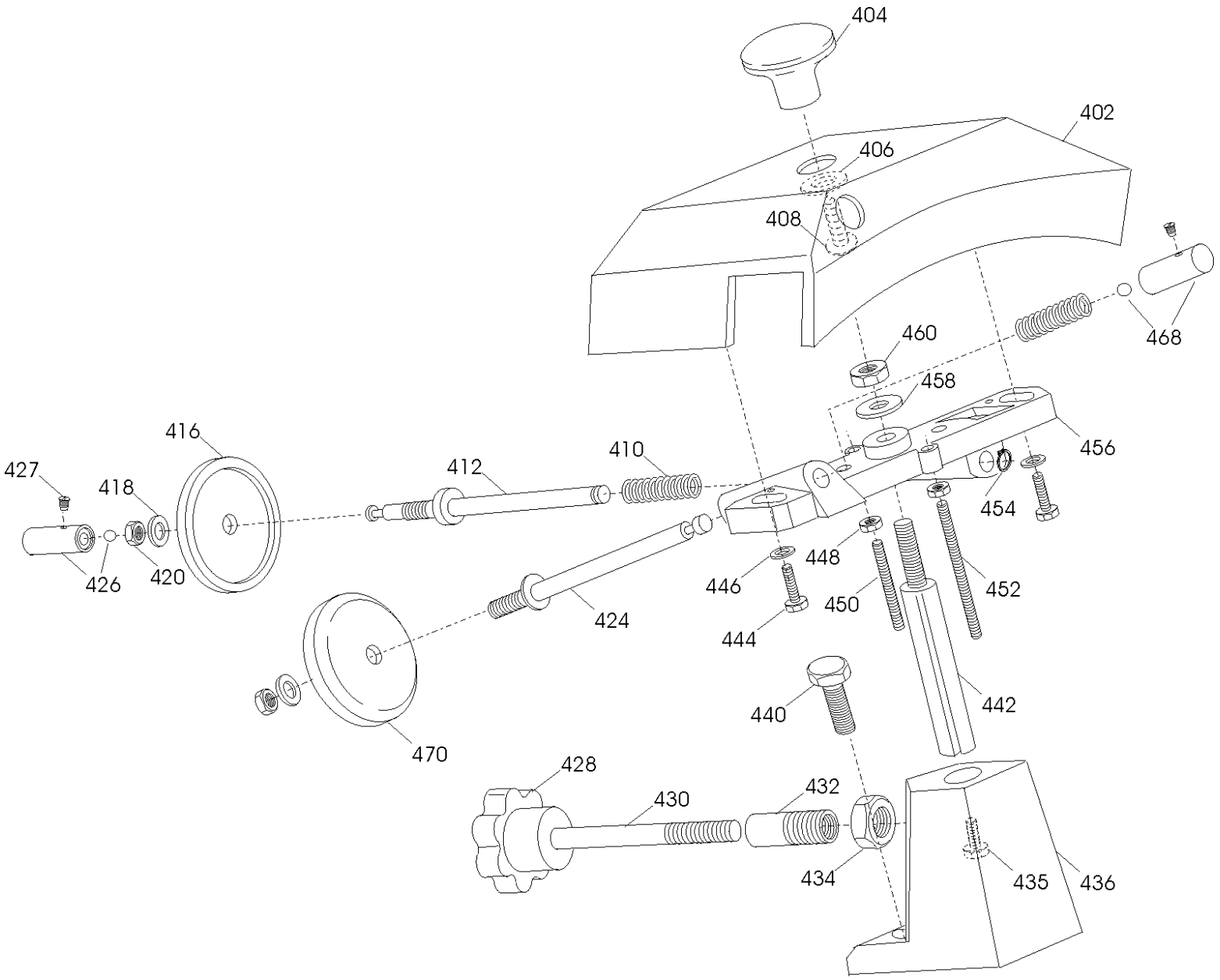
404
402
406
408
468
460
458
456
454
416
410
412
427
418
426
420
448
446
450
452
424
444
442
440
470
428
430
432
434
435
436

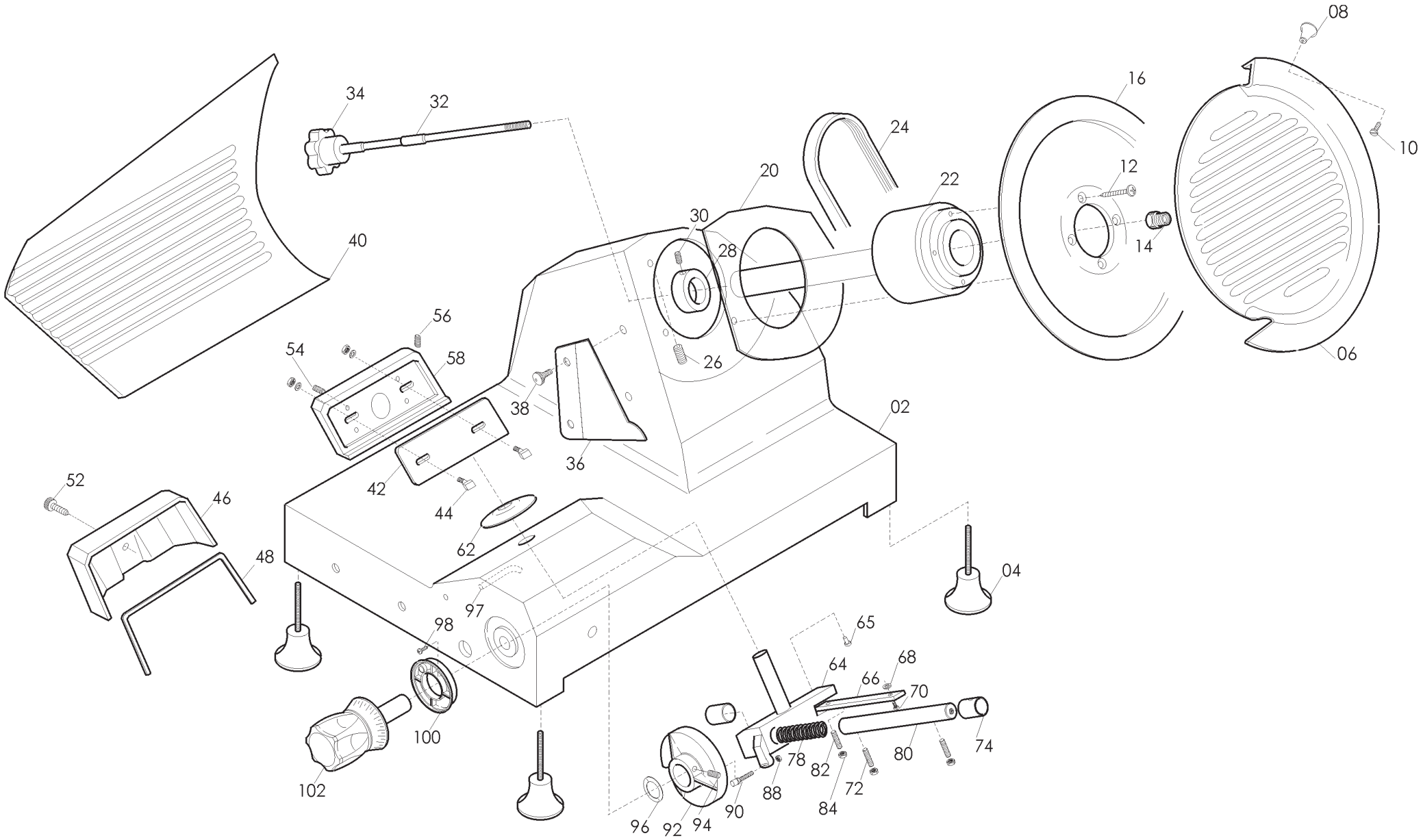
08
16
10
34
32
24
20
22
12
30
28
14
40
56
54
58
26
06
38
02
36
52
46
42
44
62
48
04
97
98
65
64
68
66
70
100
74
78
82
80
102
88
72
84
90
96
92
94

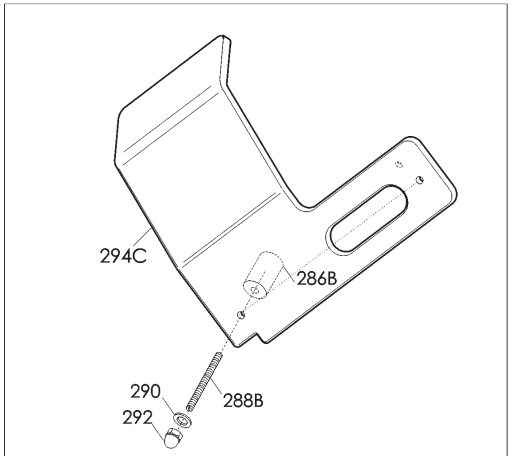

Interasse fori / distance between the holes: 248,5 mm

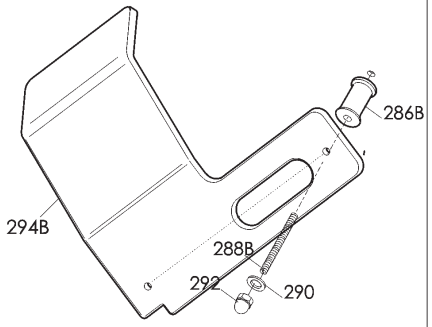

Interasse fori / distance between the holes: 190 mm

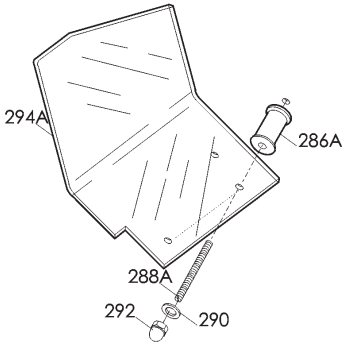

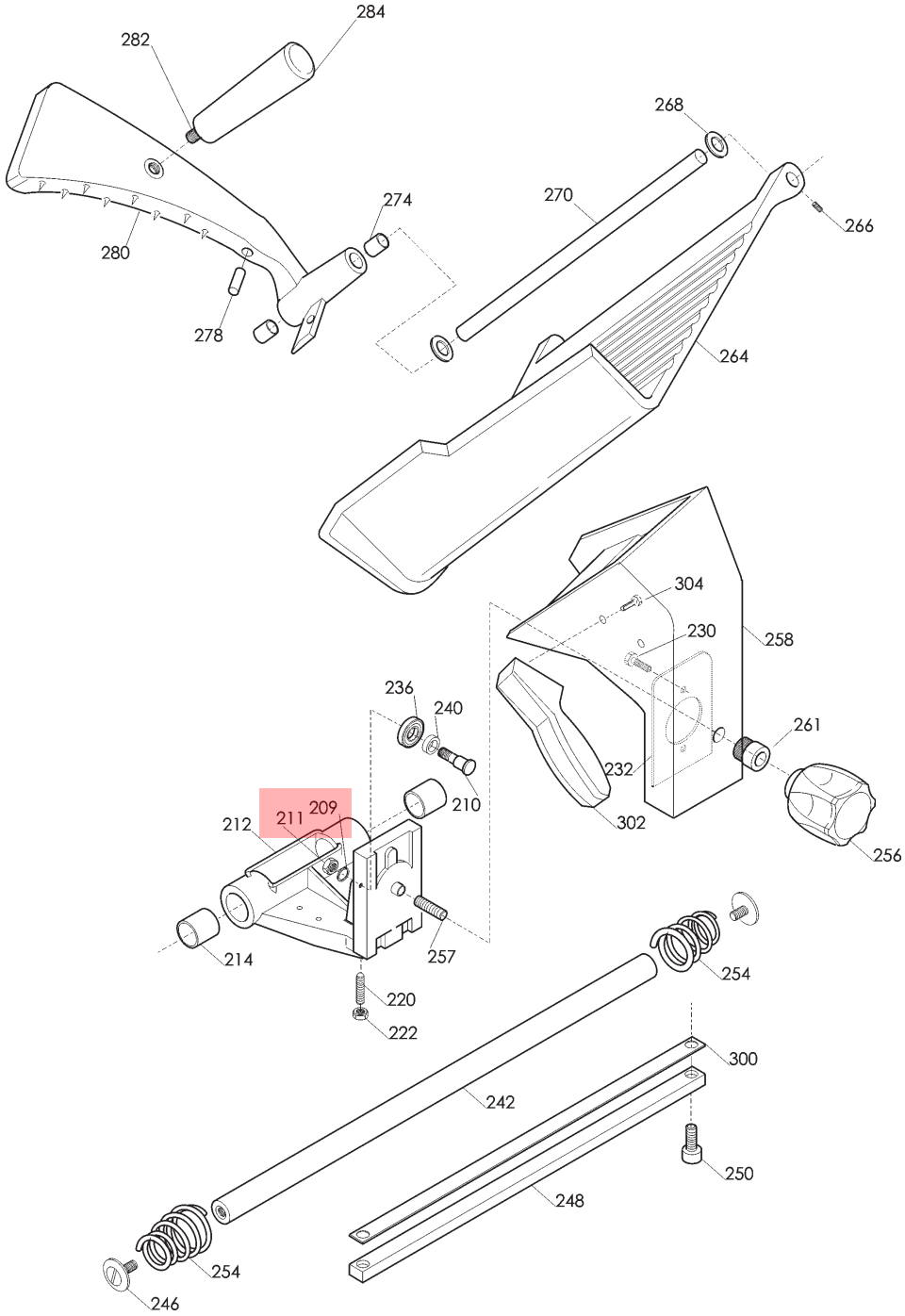

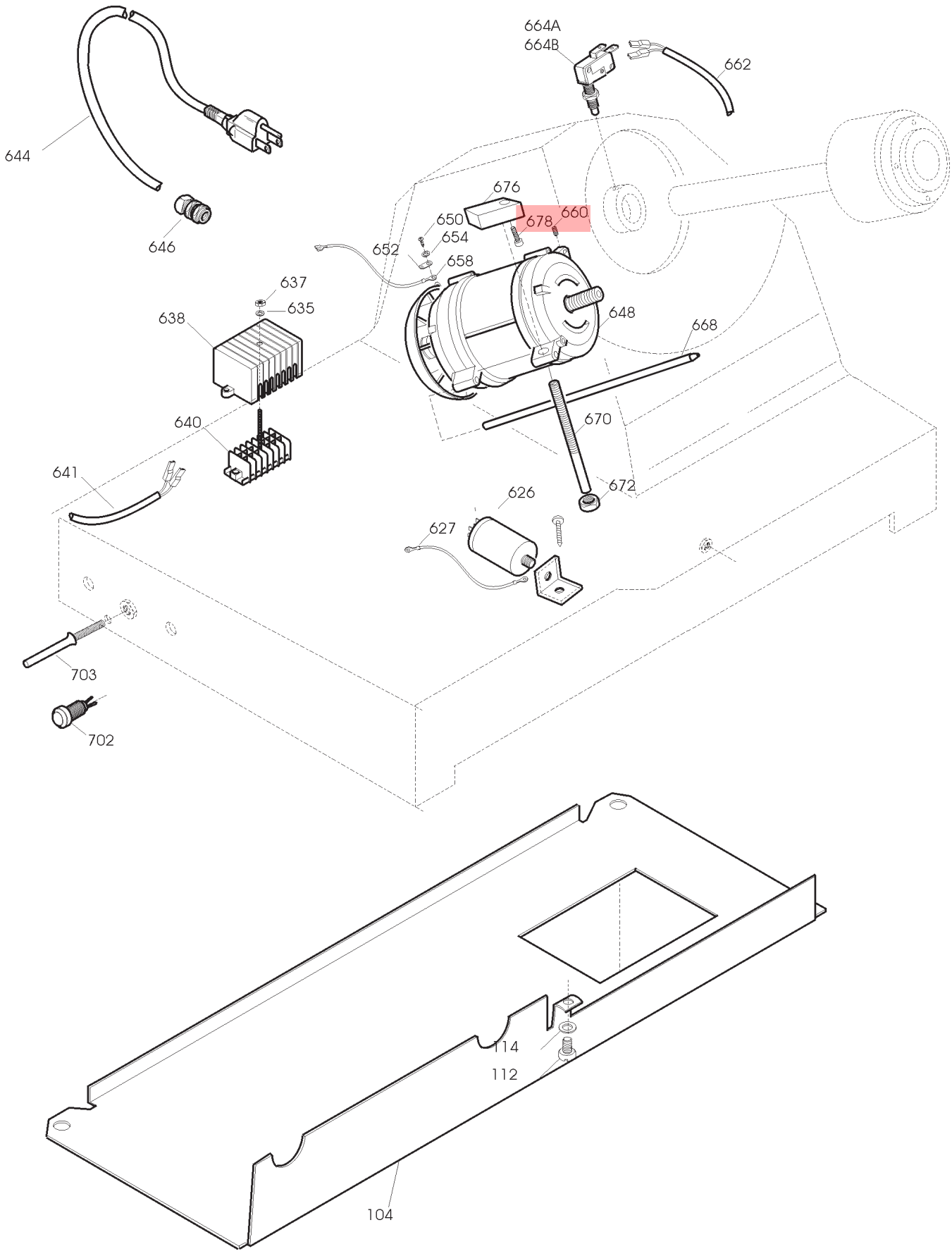
644
646
664A
664B
662
676
650
678
660
654
652
658
637
635
638
648
668
640
670
641
672
626
627
703
702
114
112
104

GEMMA 330 UL TAV. UNICA

Riferim	Nome prodotto	Codice
700MN	INTERR. MN BREMAS. ROTATIVO	19410160
700TF	INTERR. TF BREMAS. ROTATIVO	19410161
702	MANOPOLA INTERRUTTORE BREMAS	19410163
704	GHIERA ON OF X INT. BREMAS	19410162
706	SPIA UNIFICATA 220-380 VOLT	19410406
708	CAVETTO PROLUNGA LAMPADA SPIA	19410750
2	CASSA SG 300-330 OSSIDATA	19510107
4	PIEDINO 275:370 M8	19560202
6	PARALAMA 330 OSSIDATO	19510208
8	POMELLO ALLUMINIO PARALAMA BULTH	19521110
14	QUADRETTO PARALAMA 250-330	19530905
16	LAMA 330 - 57/4/270 NAZ.(NS)	18330574270
16T	LAMA 330 - 57/4/270 TEFLONATA	18330574270T
24	CINGH.PIAT.SG 300 TB2 380 X 10	19310207
28	ANELLO PORTA MICRO 250-330	19540905
32	TIRANTE PARALAMA SG 300-330	19530507
34	POM. TIR.PARAL.300-370 M8 5 LOBI	19562504
38	VITE ZIGR.M5 PARAF.MRR BULTH	19335014
40	VELA SG 330 ESTRUSA OSSIDATA	1,95E+13
42	PARASANGUE 250-330 OSSIDATO	19520105
46	PROTEZIONE SUPP. VELA 300	SM504423
48	GUARN. COPER.SUP.VELA AFF 300	19563038
58	SUP.VELA SG 300-330 F.AL 98	19510707
62	PARA ACQUA GRANDE	19563002
64	MOVIMENTO VELA SG 300-330 LAVORATO	19500107
65	FUNGHETTO MOVIMENTO D8,5XHT2	19563201
66	PIASTRINA MOV. 300-330 ZINCATA	19540607
72	GRANO BRONZINA MOVIMENTO M6X18	19335040
74	BOCCOLE BRONZO 19.22.20 PC032 MOVIM	19324005
78	MOLLA MOVIMENTO VELA UNIFICATA	19390205
80	PERNO MOV. VELA SG 250-370	19530705
90	RULLINO MOVIMENTO AFF. GRAV.CE	19336066
92	CAMMA GMM 300-330 CE LAVORATO	19563510
96	RONDELLA ONDULATA 19	19342006
97	TUBETTO OLIATORE 300-330	19553007
100	GHIERA DISTANZIALE MAN.NUMERAT	19562410
102	MANOPOLA NUMERATA GRANDE GH.30 BIZ.	19562406BZ
210	PERNO CUSCINETTO 250-330	19540805
214	BOCCOLA AUTOLUBR.22.25.30	19324106
220	PRIGIONIERO 6 X 25 OTTONE	19337002
232	PIASTRINA CARRELLO 300-330 CE	19533007
236	CUSCINETTO CARR. 6000 ZZ	19320105
240	RONDELLA A SPESSORE CUSCINETTO	19346015
242	BARRA TONDA CARR.22X495 300-330	19530607
246	VITE T.26 BARRA TONDA	19335002
248	BARRA QUADRA 300-330 ZINCATA	19540107
254	MOLLA BARRA TONDA 300-330 SG	19390107

256	MANOP.BLOCCA GAMBO 300-370 M12X6L	19562803
257	PRIGIONIERO GAMBO M 12 UNIFIC.	19336032
258	GAMBO SG 300-330 OSSIDATO	19510607
261	BUSSOLA INOX GAMBO 300-370 NO CE	19534021
268	GOMMINO PARAC.D.12 SG300 DAL 2001	19560103
270	ASTINA PRESSAMERCE SG 300-330	19530407
274	BOCCOLE AUTOLUBR.12.14.12 DAL 01	19324102
276	PARACOLPO PRESSAMERCE POST.SG TUV	19563211
278	PARAC. P.MERCE G. D8,5XH36	19563206
280	P.MERCE SGF 300-330 OSS	19510922
282	PRIGIONIERO M.10 PRESSAMERCE	19336001
286B	DISTANZIALI PARAMANO 300-385	19521609
286A	DISTANZIALI PARAMANO D.20X31MM	19521603
288B	PRIG. P.MANO M6X62 330-370	19336004
288A	PRIG.MED.AFFIL.PARAMAN.M5 X 47	19336006
290	RONDELLA 6 X 24	19340165
292	DADO CIECO M 06	19362008
294A	P.MANO PIATTO AF.A-Q-M 275-300	19562324
294C	P.MANO PIATTO AFFETT. 300-370	19562336
294B	P.MANO PIATTO GTA 330-350	19562335
300	PIASTRINA TEMPR. 300-330	19530807
302	MANIGLIA X GAMBO SAGOMATA	19562806
402	CAPPOTT. 330-370 OSSIDATA	19511208
404	POMELLO CAPPOTTINA A FUNGO	19562702
410	MOLLA PERNO AFF.+SBAV. 300:385	19390309
412	PERNO AFFILATURA 330:370	19540708
414	PARA POLVERE 220:300	19550101
416	MOLA SB.350 D.50 H.8 F.8 MOZ	19300208
424	PERNO SBAVATURA 330:370	19540709
426	PULSANTE AFFILATOIO 330:370	19550208
428	MANOPOLA PRIG. AFFIL. M8 6 LOBI	19562602
430	PRIGIONIERO COLONNINA L=75	19336010
432	BUSSOLA COLON. AFFIL.CON BLOCC	19541502
435	VITE § 15 ARRESTO COL. 330:370	19335031
436	COLONNIN.330-350 ALL OSSIDATO	19511108
442	PERNO COL0NNINA FRES.330:370	19540408
450	PRIG. DISTANZ. PARAMAN.M5 X 30	19336003
452	PRIG. LUNGO AFFILATOIO M5 X 63	19336005
456	CORPO AFF. 330:370 LAVORATO	19500208
468	PULSANTE AFFILATOIO 330:370	19550208
470	MOLA AF.350 D.50 H.8 F.8 MOZ	19300108
626	CONDENSATORE 20 UF OMOLOGAT.UL	19410320
627	CAVETTO MASSA TERRA 300-385 UL	19410739
638	COPRIMORSETTIERA X PA 32	19563101
640	MORSETTIERA UNIFICATA PA 32	19410801
641	CAVET.ALIM 300-370 AFF. MN INT	19410713
644	CAVO ALIM.COMP. 110/60 PA 205	19410533
646	PRESSACAVO PG 11	19410805
648	MOTORE 300 UL C.PIATTA 115/60	194005072
658	CAVETT.MASSA TERRA 300-385 UL MOTOR	19410740

662	CAVO MICRO 300-370 AFF.PULSANTIERA	19410703
664	MICRO INTERRUTT.MN X AFFETTATR	19410201
668	PERNO MOTORE 300-330 SG-SV INOX	19540507
670	VITE SENZA TESTA DIN 913 M 8X45 CE	IX2913008045
676	BLOCCH.TIR. MOTORE SG 300-330	19540305
680	PROTEZIONE INF. SG 300-330 SV 300	19531607
702	SPIA UNIFICATA 110-UL VOLT	19410405
703	PIOLINO MANOPOLA UL	19531370