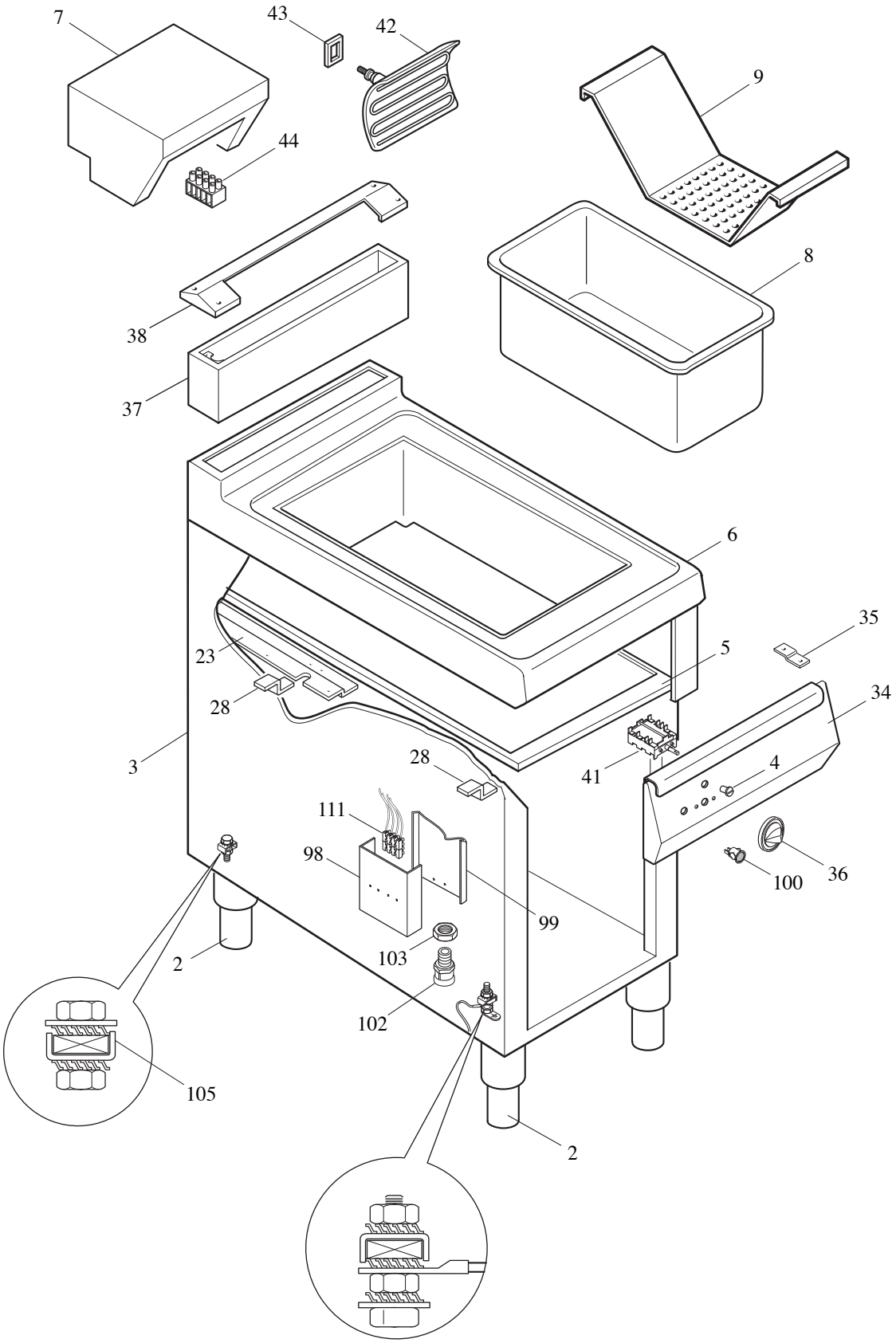
7
43
42
9
44
8
38
37
6
35
23
5
28
34
41
3
28
4
111
98
36
100
99
103
2
102
105
2

MODULAR
LISTA RICAMBI
cod. 253.680.01

SCALDA PATATE ELETTRICO ED. 01-07

MOD. 90/40 SPE

POS.	CODICE	RIF. MODIFICHE	DENOMINAZIONE	PREZZO
2	912.033.00		Piede 2" vite M10	
3	921.000.00		Involucro esterno 90/40	
4	682.003.00		Placchetta per indice	
5	922.009.00		Fondo top vano 90/40	
6	9111000.00	sost.il 921.377.00 dal 01/07/07	Piano 90/40 SPE	
7	911.948.00	sost.il 911.382.00 dal 01/07/07	Ass. porta resistenza 90/40 SPE	
8	600.970.40	sost.il 624.010.00 dal 01/07/07	Bacinella GN 1/1 H 150	
9	621.159.00		Falsofondo SPE	
23	622.430.00	sost.il 922.098.00 dal 01/07/07	Protezione laterale fondo s. "9" El	
28	623.206.00		Squadretta fiss. protezione laterale	
34	9211098.00	sost.il 621.612.00 dal 01/07/07	Cruscotto 70/40 SPE	
35	623.002.15		Squadretta fiss. cruscotto	
36	912.052.00	sost.il 912.013.00 dal 01/07/07	Ass. manopola el. SPE D e 82	
37	911.711.00	sost.il 911.023.00 dal 01/07/07	Ass. alzatina forata 90/40	
38	9111102.00	sost.il 921.381.00 dal 01/07/07	Cappottina per 90/40 SPE	
41	661.000.00		Commutatore EGO 49.41015.300	
42	665.010.00		Resistenza ceramica da 1000W	
43	623.070.00		Spessore per resistenza SPE	
44	663.003.00		Morsettiera a 2 poli	
98	623.113.00		Supporto morsettiera "A"	
99	622.152.00		Protezione frontale morsettiera	
100	663.043.00		Segnalatore verde 41. F2+dente	
102	663.026.00		Pressacavo V-TEC 13.5-2022648	
103	663.016.00		Controdado PG 13.5	
105	611.320.00		Montaggio viti di terra gen./equip.	
111	663.018.00		Morsettiera PA 44A 4 poli	