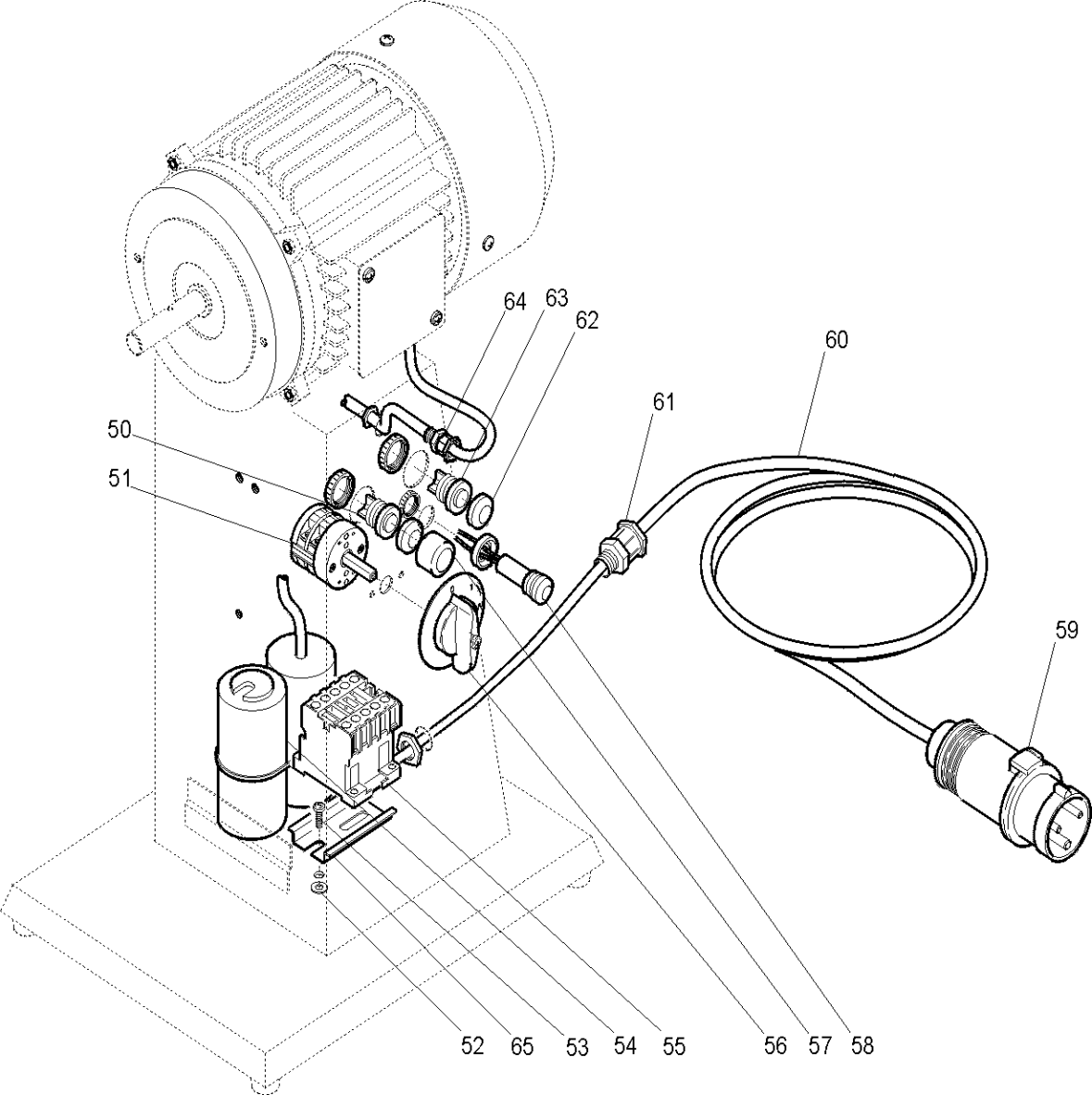
64
63
62
60
61
50
51
59
52
65
53
54
55
56
57
58

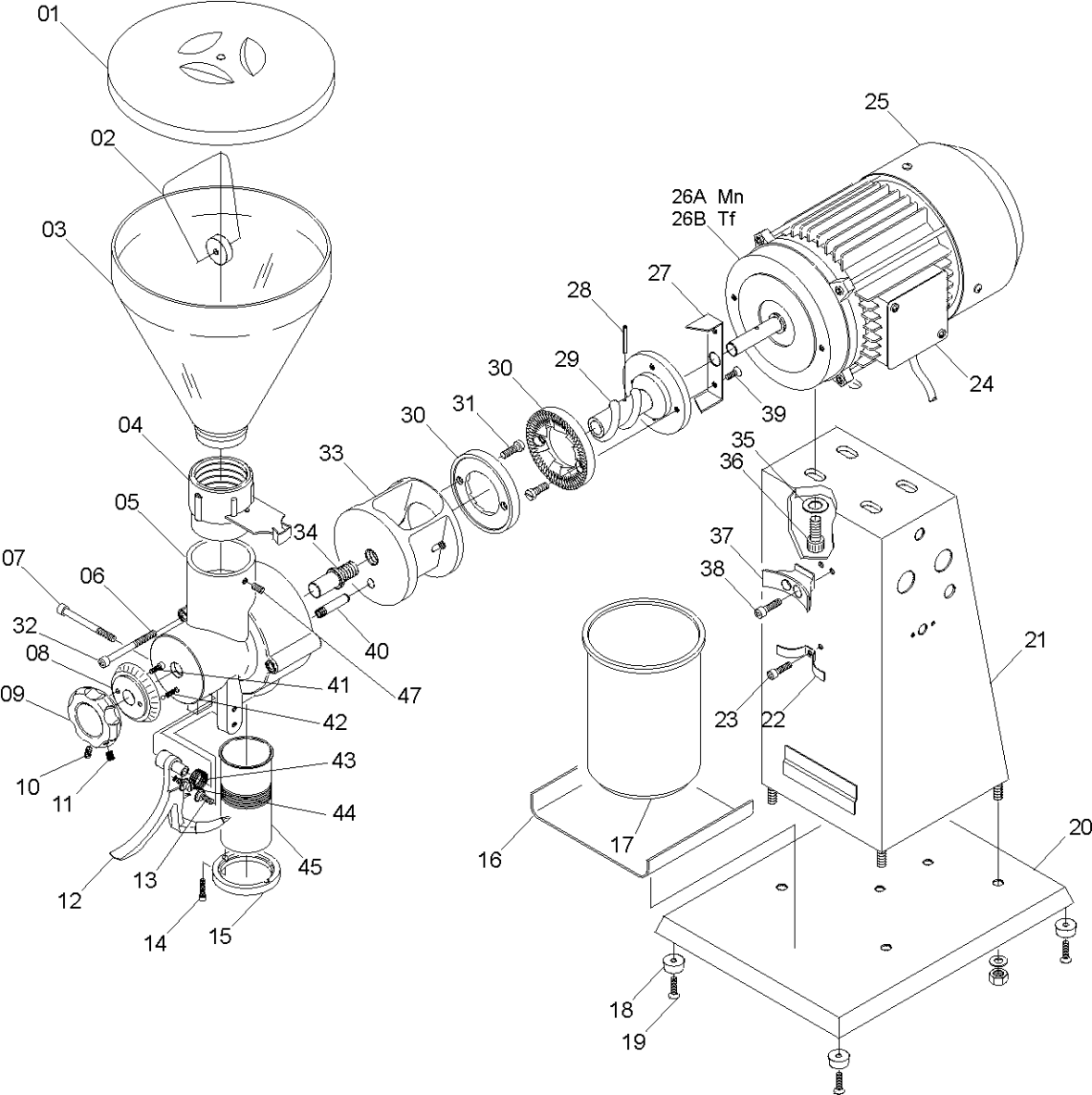
01
02
03
04
05
06
07
08
09
10
11
12
13
14
15
16
17
18
19
20
21
22
23
24
25
26A Mn
26B Tf
27
28
29
30
30
31
32
33
34
35
36
37
38
39
40
41
42
43
44
45
47

MCF HP 1,5 CE TAV. 1/2

Riferi	Nome prodotto	Codice
1	COPERCHIO CAMPANA MC MEC/1.5/3	LF2070220
2	CALAMITA MCA	LF1570201
3	CAMPANA MC MEC/1.5/3	LF2070218
4	MANICOTTO COMPL.SARACINESCA MC	LF2070219
5	CORPO CUFFIA MC HP1.5	LF2070001
8	INDICE MACINATURA MC	LF2070225
9	POMELLO REGISTRO MACINAT. MC	LF2070224
12	FORC. FERMASACCH. MC HP1.5/3/4	LF2070210
15	ANELLO SUPP.TUBO SCAR. MC HP1.5	LF2070010
16	SUPP. SACCHETTO IX MC HP1.5/3	LF2070203
17	BARATTOLO CONTENIT. MC 1.5/MEC	LF2070007
20	BASE MC HP1.5/3	LF2070201
21	COLONNA MC HP1.5/3	LF2070202
22	PORTABICCHIERE INF. FP 1	LF2062008
24	COPERCHIOTT.MOTORE GF HP 2	LF2050110
26A	MOTORE MONOFASE MC 1.5	LF1870002
26B	MOTORE TRIFASE MC 1.5	LF1870001
27	RASCH.PORTAMACINA MC HP1.5	LF2070006
29	PORTAMACINA GHISA MC HP1.5	LF2070008
30	COPPIA MACINA D.84 DX MC HP1.5	LF2070009
33	INTERNO SCORREVOLE MC HP1.5	LF2070002
37	PORTABICCHIERE SUPPORTO FP 1	LF2062009
40	PERNO PORTAMOLLA REGISTRO MC	LF2070223
42	MOLLA REGOLAZ.MACINATURA MC	LF2070217
43	MOLLA RITORNO FORC. MC HP1.5	LF2070005
45	TUBO SCARICO MC HP1.5	LF2070004
50	PULS.RAFI ON MCA-IP25-TC32/22	LF1010006
51	INTERRUTTORE MN	LF1050101
55A	RELE V.220 TC 12-22-32/MC	LF1060003
55B	RELE V.380 TC 12-22-32/MC	LF1060002
57	COPRI INTERRUTTORE SO ALL	LF2010033
58A	LAMP. SPIA 220V B. TC32-22/MCA	LF1032003
58B	LAMP. SPIA 380V B. TC32-22/MCA	LF1032002
59A	SPINE CEE 2P + T IP	LF1010015
59B	SPINE CEE 3P + T IP	LF1010014
60A	CAVO 3 X 1,5	LF1050003
60B	CAVO 4 X 1	LF1050002
61	PASSACAVO GF	LF1550001
62	CUFFIA PULS. MCA-IP25-TC32/22	LF1010008
63	PULS.RAFI OFF MCA-IP25-TC32/22	LF1010007