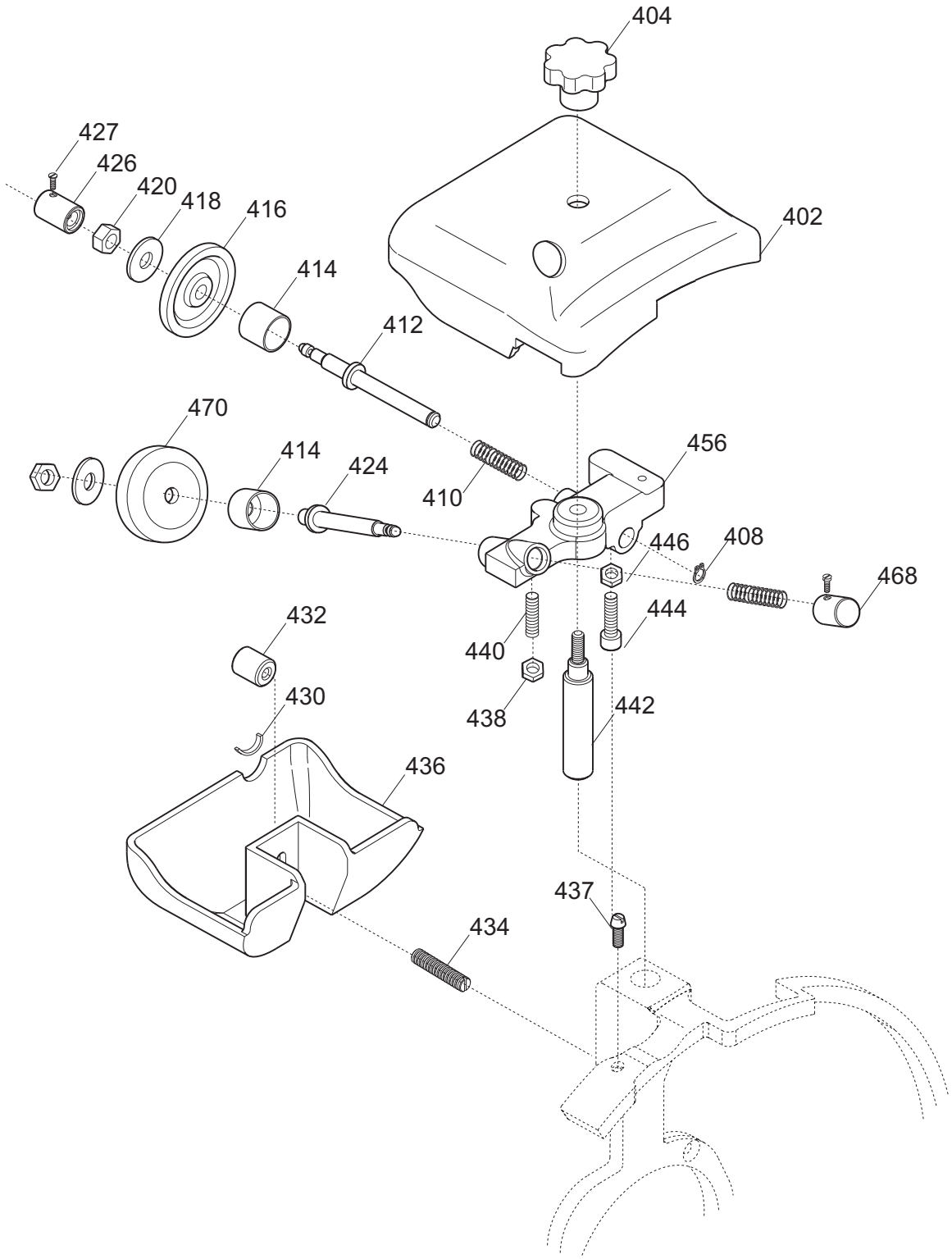
404
427
426
420
418
416
414
412
402
470
414
424
410
456
446
408
468
432
440
444
430
438
442
436
437
434

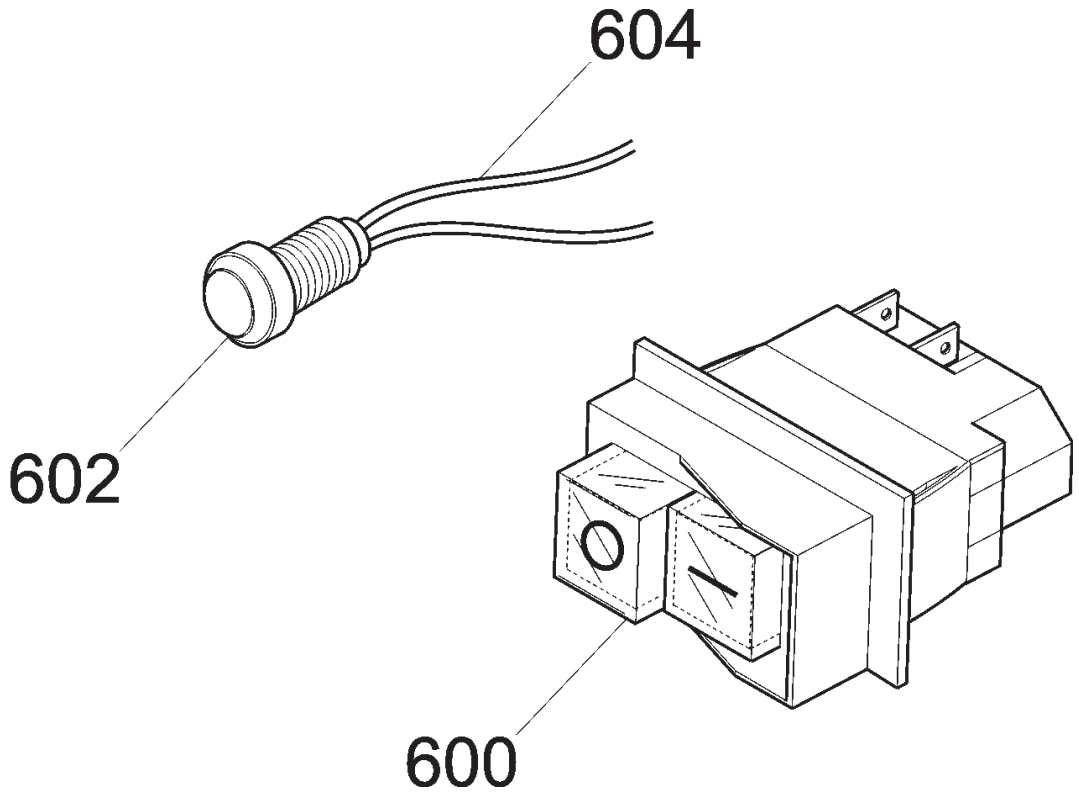
604
602
600

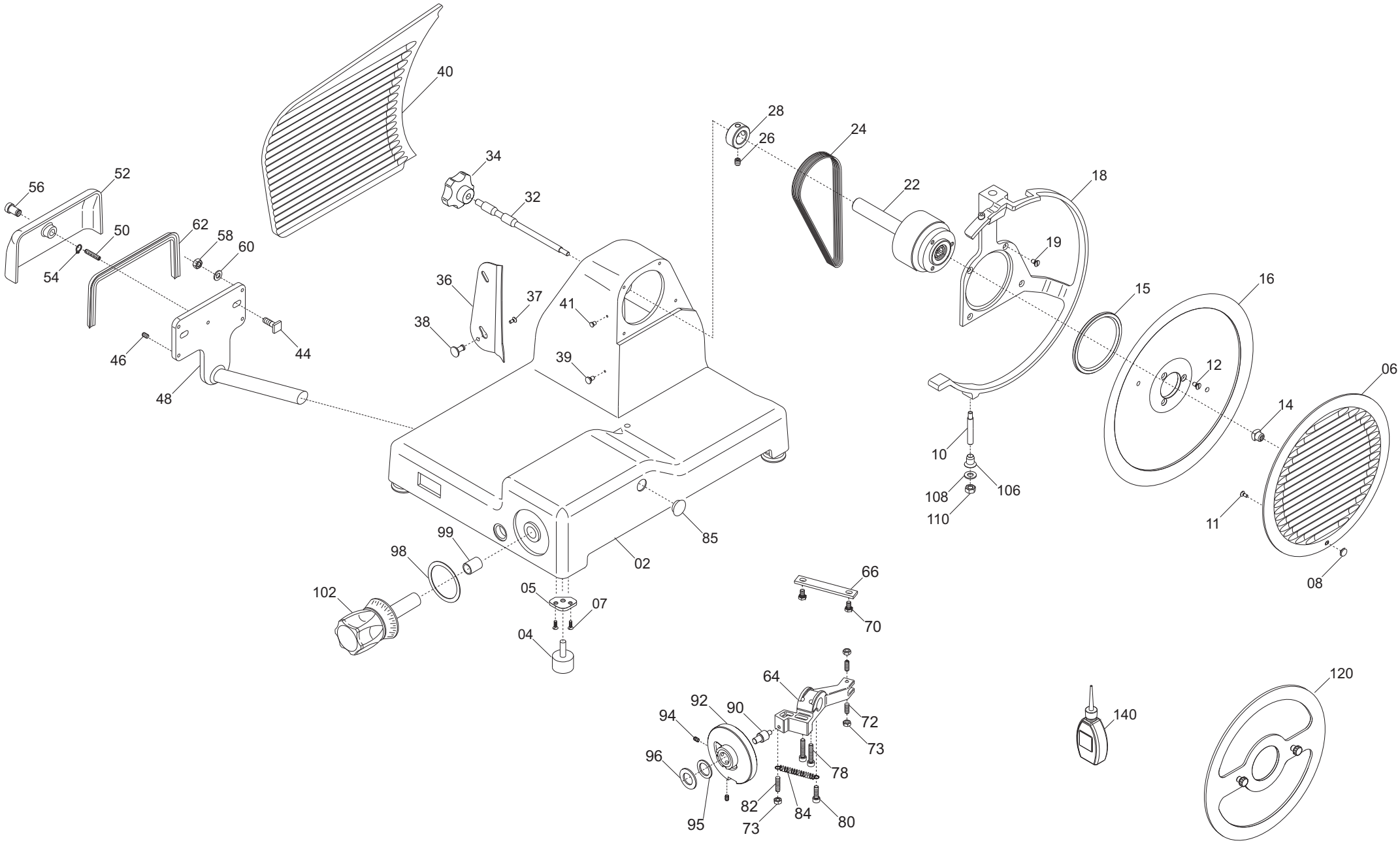
40
34
32
56
52
50
62
58
60
54
36
37
38
41
39
46
44
48
28
26
24
22
18
19
15
16
12
14
06
10
108
106
110
11
08
99
98
102
05
07
04
85
02
66
70
64
92
90
94
96
95
73
78
82
84
80
72
73
140
120

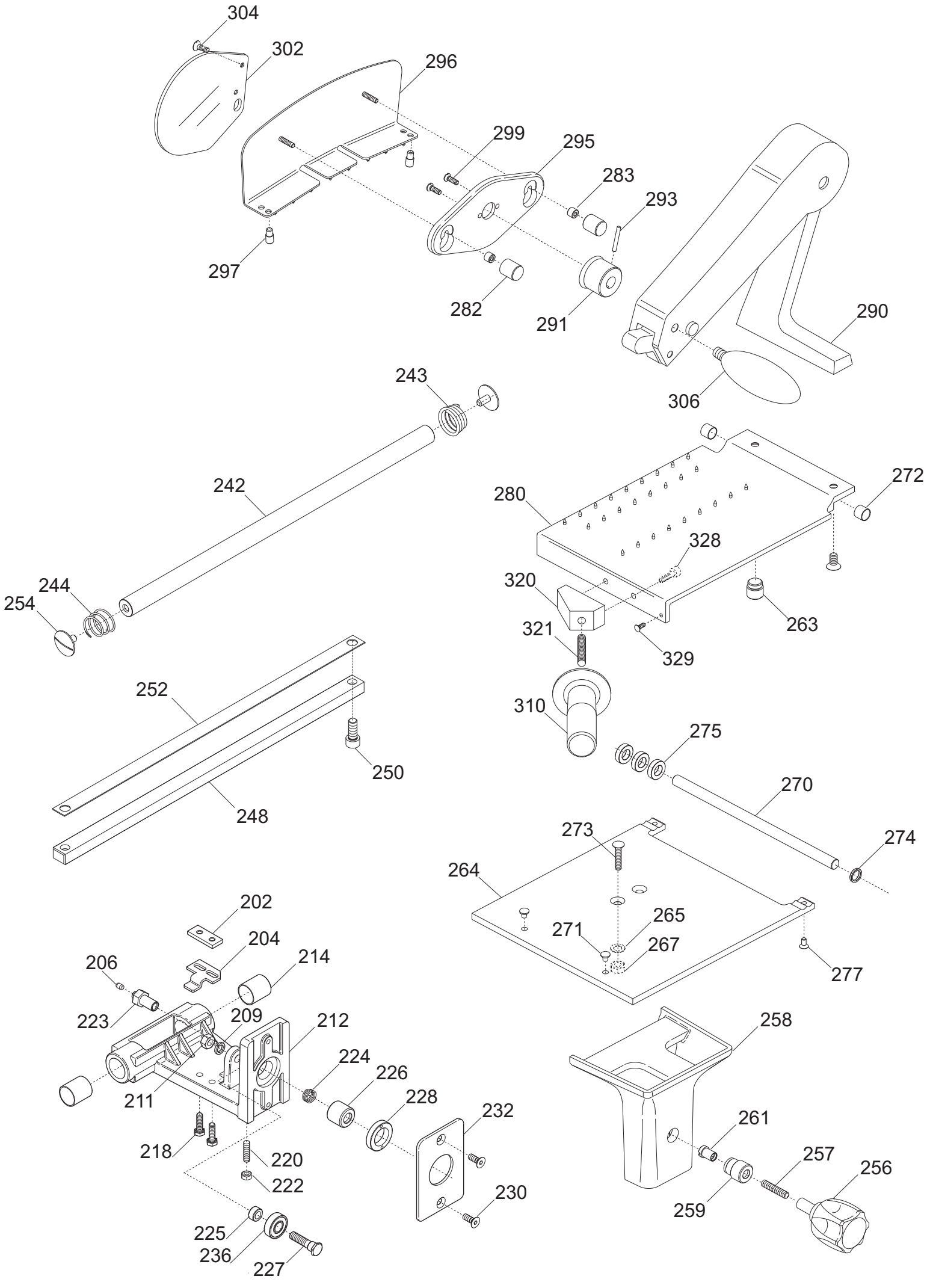
304
302
296
299
295
283
293
297
282
291
290
306
243
242
244
254
280
272
328
320
263
321
329
310
252
250
275
270
248
273
274
264
265
271
267
277
202
204
214
206
223
209
212
224
226
228
232
211
218
220
222
230
225
236
227
258
261
257
256
259

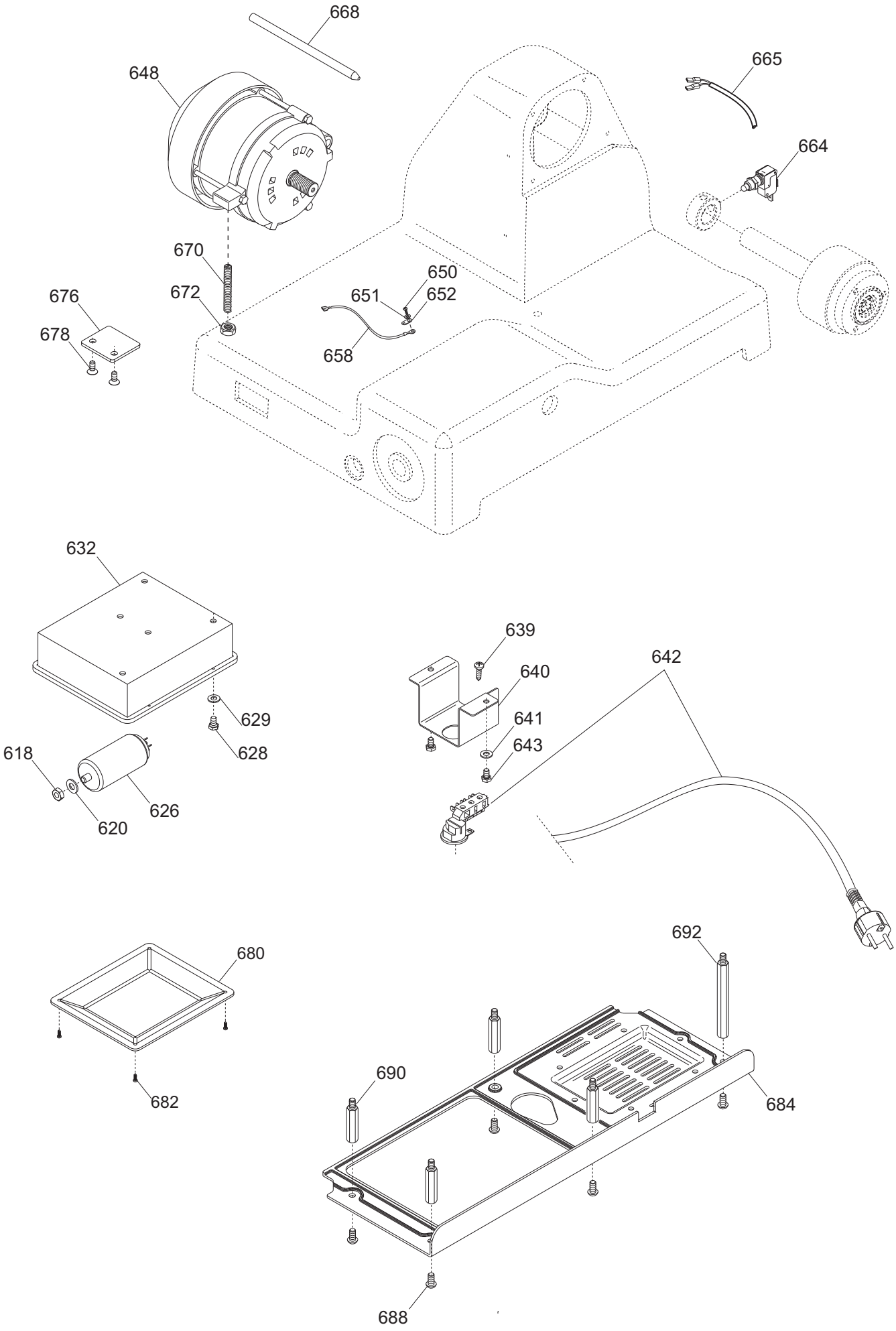
668
648
665
664
670
650
676
672
651
652
678
658
632
639
640
642
629
641
643
628
618
626
620
680
692
690
684
682
688

GIOTTO 250 BS CE

Riferi	Nome prodotto	Codice
600	INTERRUTTORE + BOBINA V.230 MN	19410152
602	SPIA UNIFICATA 220-380 VOLT	19410406
604	CAVETTO PROLUNGA LAMPADA SPIA	19410750
2	CASSA 250-275-300 GTT OSS	19510120
4	PARAC.PIEDINO D.25X20-M6X18 CNV	19560161
5	PIASTRINA PIEDINI CNV	19540670
6	INT.LAMA 250 MRR/LEO DAL 09 OSS.	19510250.09
7	VITE TSP- DIN 963 M 5X14	IX2963005014
8	POMELLO PARALAMA _ LAV	19021110
10	PERNO X ANELLO GTT 250	19534086
11	VITE TSP- DIN 963 M 4X12	IX2963004012
12	VITE TSP- DIN 963 M 5X14	IX2963005014
14	QUADRETTO PARALAMA CNV-(MRR)	19530901.10
15	ANELLO TENUTA 80X95X5 SC NBR	19562140
16	LAMA 250 - 40/3/210 NAZ. F.ESTR.	18250403210F
18	AN.PR.LAMA 250 GTT	19513025
19	VITE TSP- DIN 963 M 5X12	IX2963005012
22	PULEG.PRES.MONT.GTT. 250-300	19700320
24	CINGH.PIAT.GTT TB2 480 X 8	19310220
28	ANELLO PORTA MICRO 250-330	19540905
32	TIRANTE PARALAMA GTT 250-300	19530525
34	MANOPOLA TIR.PAR. M8 5 LOB GRIGIA	19564023
37	VITE TSP- DIN 963 M 4X08	IX2963004008
38	POMELLO PARALAMA _ LAV	19021110
39	PRIGIONIERO PARAF.LNR MNZ 250/385	19336052
40	VELA 250 GTT CE OSSIDATA	19510325
41	VITE INOX PARAFETTA 300:385	19335011
44	VITE BLOCC.VELA M8 X 24 MRR.300 SV	193350032
46	VITE SENZA TESTA DIN 913 M 6X08 CE	IX2913006008
48	PERNO MOV.+SUPP.VELA IX.GTT	19530725
50	VITE SENZA TESTA DIN 913 M 6X20 CE	IX2913006020
52	COP.SUP.VELA 300 PLD OSS	19512260
54	ANELLI ARRESTO DIN 471 D 08E	IX2471008
56	MANOP.IX.COPERC.SUPP.VELA LNR	19335021
58	DADO ES. DIN 934 M 8	IX2934008
60	RONDELLA PIANA DIN 125 D 8	IX2125008
62	GUARN. COPER.SUP.VELA PLD 300	19563060
64	MOVIMENTO VELA PLD 300 LAVORATO	19500150
66	PIASTRINA MOV. 300-370 ZINCATA	19540609
70	VITE TE DIN 933 M 6X12 T.F.	IX2933006012
72	PRIGIONIERO M6 X 17 OTTONE MRR.300V	19337032
73	DADO ES. DIN 934 M 6	IX2934006
78	VITE TCEI DIN 912 M 6X30	IX2912006030
80	VITE TCEI DIN 912 M 6X20	IX2912006020
82	PRIGIONIERO 6 X 25 OTTONE	19337002
84	MOLLA MOVIMENTO PLD 300	19390760
90	RULLINO MOVIMENTO PLD DAL 08	19336073.08

92	CAMMA PLD CNV LAV.	19563560LV
94	VITE SENZA TESTA DIN 916 M 6X8 NE	NE0916006008
95	RONDELL. SPESS. DIN 988 18X25X1	IX29881802501
96	RONDELLA ONDULATA 19	19342006
98	RONDELLA PLEX MAN.NUM.300-370	19562150
99	BOCCOLE AUTOLUBR.18.20.20	19324108
102	MANOP.NUMER.PLD-MNT-CNV L.53 GRIGIA	19564035
106	GHIERA SUPP ANELLO MRR 250 SG	19534062
108	RONDELLA PIANA DIN 125 D 8	IX2125008
110	DADO ES. DIN 934 M 8	IX2934008
120	DISCO ESTRATTORE LAMA AFF. 250	19702504
140	AMPOLLA X OLIO PIENA	19563008
-	PIATTO MRR 250/300V.BS.COMPLETO	19801010
202	PIAST. SGANCIO CARR. GTT CE	19533225
204	PIAST. SGANCIO FILET.AFF.CE	19533200
206	PUNTALE SGANCIO 300-385 CE	19565001
211	DADO ES. DIN 934 M 8	IX2934008
212	CARRELLO CNV 250 BRONZ. LAV.PFUS	19500540
218	VITE TCEI DIN 912 M 6X20	IX2912006020
222	DADO ES. DIN 934 M 6	IX2934006
223	PERNO PER SGANC. 220-250 CE	19534034
224	MOLLA PER SGANCIO 220-250 CE	19390600
225	RONDELLA A SPESSORE CUSCINETTO	19346015
226	BUSSOLA FIL.X SGANC.220-250 CE	19534024
227	PERNO CUSCINETTO 250-330	19540805
228	GHIERA FILET.ESTER. 220-250 CE	19534029
230	VITE TSP- DIN 963 M 6X16	IX2963006016
232	PIASTRINA CARRELLO CNV CE	19533040
236	CUSCINETTO CARR. 6000 2RS R11	19320154
242	BARRA TONDA CARR. CNV 250-300	19530640
244	MOLLA BARRA TONDA 300 MRR SV CE	19390134
246	MOLLA BARRA TONDA 300 MRR SV	19390132
248	BARRA QUADRA CNV	19540140
250	VITE TCEI DIN 912 M 6X16	IX2912006016
252	PIASTRINA TEMPR. CNV	19530840
254	VITE T.26 BARRA TONDA	19335002
256	MANOPOLA TIR.PAR. M8 5 LOB GRIGIA	19564023
257	VITE SENZA TESTA DIN 913 M 8X45 CE	IX2913008045
258	GAMBO GTT 250-275-300 OSSIDATO	19510625
259	BUSSOLA INOX GAMBO CNV	1953401640
261	BUSS.FRES FERMA MAN. CNV	19534012
263	TAPPO X PIATTO BS MRR 300 SV	19536034
264	PIATTO MRR. 250-300 SV OSSIDATO	19510410
265	RONDELLA F.LARGA DIN 9021 D 8X24	IX29021008024
267	DADO ES. DIN 934 M 8	IX2934008
270	ASTINA PRESSAMERCE MRR SV 250/300	19530410
271	FUNGHETTO MOVIMENTO D8,5XHT2	19563201
272	BOCCOLE AUTOLUBR.12.14.12 DAL 01	19324102
273	VITE BLOCCAG.PIATTO CARNI+BS2 NUOVO	19335045
274	RONDELLA DISTANZ. PIATTO BS GTT	19563261

275	ANELLO PARACOLPO PIATTO BS GTT	19563260
277	VITE TSP- DIN 963 M 5X14	IX2963005014
280	SCORREV. 250-300 MRR SV OSSIDATA	19511610
282	MANOPOLA X STAFFA LNR BS2 350-385	19335256
290	BRACCIO MONTATO SPECIAL.SV 300	19700119
291	DISTANZIALE STAFFA INOX LNR BS1	19522830
293	SPINA ELASTICA DIN 1481 4X25	IX21481004025
295	FLANGIA 350-385 STAF.BS(ESTR)OSS	19511845
296	STAFFA+PUNT.LNR BS1 350/385	19700146
297	PARAC.P.MERCE BRACCIO SPE D8,5XHT10	19563207
299	VITE TSP- DIN 963 M 5X14	IX2963005014
302	PARAMANO BRACCIO SPECIALE VAS	19562376
304	VITE TSP- DIN 963 M 5X08	IX2963005008
306	MAN.OVAL P.MERCE C/BUSS.M10 GRIGIA	19564032
310	MAN. A VOLANO PRESSAM GRIGIA	19564021
321	VITE SENZA TESTA DIN 913 M 10X40 CE	IX2913010040
326	VITE TSPEI DIN 7991 M 8X14	IX27991008014
327	VITE TSPEI DIN 7991 M 8X20	IX27991008020
328	VITE TE DIN 933 M 6X16 T.F.	IX2933006016
329	FERMO X PIATTO MRR BS SV 300	19540832
-	AFFILAT.INC. CNV 250	19800040
402	CAPPOTT. 250 CNV CE OSSIDATA	19511240C
404	MANOPOLA TIR.PAR.M6 5L MRR GRIGIA	19564029
406	VITE TSP- DIN 963 M 5X16	IX2963005016
410	MOLLA PERNI AFF.+SBAV. 250-300	19390303
416	MOLA SB.220 D.40 H.8 F.6	19300201
418	RONDELLA PIANA DIN 125 D 6	IX2125006
420	DADO ES. DIN 934 M 6	IX2934006
421	DADO ES. DIN 439 M 6 BASSO	IX2439006
424	PERNO AFFILATURA 250:300	19540704
426	PULSANTE SBAVATURA 250:300	19550203
427	VITE BLOC.PULSANTE AFF.250-370	19335025
430	GOMMINO ANTIVIBRANTE CAPP. LNR	19560152
432	MANOP.IX.VASCHETTA AFF. CNV	19335022
436	VASC.AFF. CNV OSSIDATA	19511241C
437	VITE RISCONT.CONICA ANELLO DAL 09	19336055.09
438	DADO ES. DIN 934 M 4	IX2934004
442	PERNO COL.AFFILATOIO CNV 250-300	19540440
444	CAPPUCCIO RISCONT.AFFIL. DAL 09	19336056.09
446	RONDELLA F.LARGA DIN 9021 D 5X15	IX29021005015
450	VITE SENZA TESTA DIN 913 M 4X35 CE	IX2913004035
454	ANELLI D ARRESTO DIN 471 D 06E	IX2471006
456	CORPO AF.220-300 MRR VERT LAV	19021332
458	RONDELLA PIANA DIN 125 D 8	IX2125008
460	DADO ES. DIN 934 M 8	IX2934008
462	DADO ES. DIN 934 M 6	IX2934006
468	PULSANTE AFFILATURA 250-300	19550202
470	MOLA AF.220 D.40 H.11 F.6	19300101
618	DADO ES. DIN 934 M 8	IX2934008
620	RONDELLA PIANA DIN 125 D 8	IX2125008

626	CONDENSATORE MRR 8UF CODOLO M8	19410301
628	VITE TE DIN 933 M 6X08 T.F.	IX2933006008
629	RONDELLA PIANA DIN 125 D 6	IX2125006
632	SCATOLA RELAIS DAL 09	19563127.09
639	VITE TCEI DIN 912 M 5X8	IX2912005008
640	PIASTRINA AD U P.CAVO CNV 250-300	19541741
641	RONDELLA PIANA DIN 125 D 6	IX2125006
642	CAVO ALIM.COMP. SUKO CON PA 205	19410530
643	VITE TE DIN 933 M 6X08 T.F.	IX2933006008
648	MOTORE MRR-CNV 300 P.50 230-50	19403052
650	VITE AUTOF.TCB+ DIN 7981 D 3,9X9,5	IX279813,9009,5
651	RONDELLA DENTEL. DIN 6798-A D 4E	IX26798A004
652	TARGHETTA MASSA TERRA	19420177
658	CAVETTO MASSA TERRA 300-385 UL	19410739
664	MICRO INTERRUTT.MN X AFFETTATR	19410201
665	CAVO MICRO 220-250 NO NORM NO CAS	19410701
668	PERNO MOTORE MRR 300 SV	19540532
670	VITE SENZA TESTA DIN 913 M 6X35 CE	IX2913006035
672	DADO ES. DIN 934 M 6	IX2934006
676	STAFFA TIR. MOTORE GTT 250	19540320
678	VITE TE DIN 933 M 6X12 T.F.	IX2933006012
680	COPERCHIO SCATOLA DAL 09	19563148.09
682	VITE AUTOF.TCB+ DIN 7981 D 3,5X13	IX279813,5013
684	COPERTURA INFERIORE CNV	19563140
688	VITE TBEI ISO 7380 M 6X10	IX27380006010
690	PERNO ESAG.SUP.MOTORE GTT	19540720
692	PERNO ESAG.MOT .COPER. LNR 250	19540751