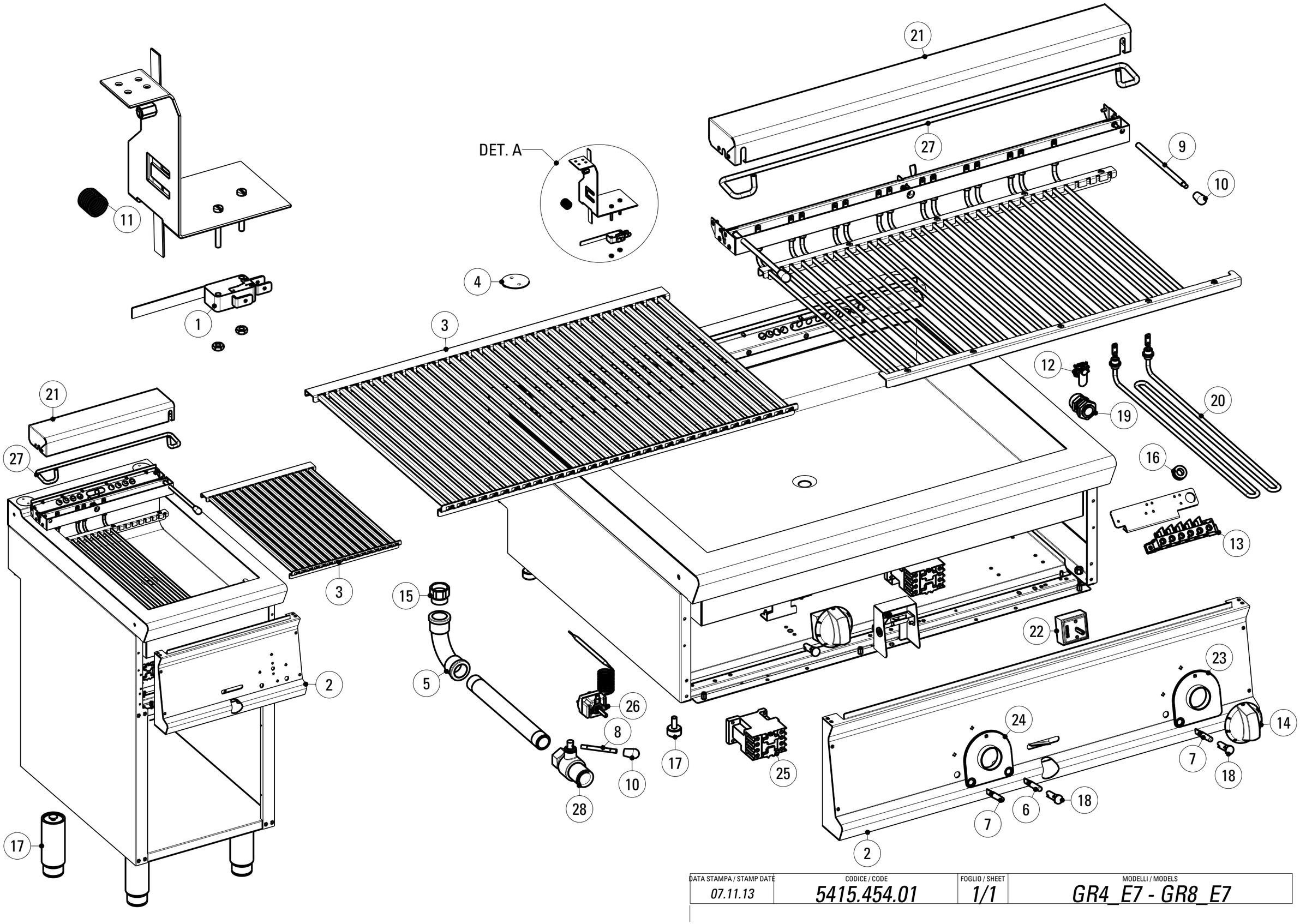

DATA STAMPA / STAMP DATE	CODICE / CODE	FOGLIO / SHEET	MODELLI / MODELS
07.11.13	*5415.454.01*	*1/1*	*GR4_E7 - GR8_E7*

CODICI RICAMBIO PER FINITO / SPARE PARTS FOR THE FINISHED PRODUCT

Aggiornato al/Updated to 27/11/17

Artic./Item	Descrizione/Description	Modello/Model
716044	**GRILL ELETTRICO CON ACQUA E GRIGLIA IN INOX** **ELECTRIC GRILL WITH WATER AND STAINLESS STEEL GRID**	**GR4E7**

Cons./Recom.	Pos./Posit.	Ricambio/Replacement			Prezzo/Price List
	00527000	RC00527000	FILTRO ANTIDISTURBO 220VCA	ANTI-DISTURBANCE FILTER	28,35
*	01	RC00204000	MICROINTERRUTTORE	MICROSWITCH	16,55
	04	RC01702000	TAPPO RIPIANO TECNO74	CAP FOR TOP TECNO74	12,24
	05	RC00808000	CURVA GRE GDE	ELBOW GRE	28,02
*	06	RC00052000	LAMPADA SEGN.NEON FASTON ARANCIO 230V	SIGNAL LAMP	5,19
*	07	RC01782000	LAMPADA SEGN.NEON FASTON VERDE 230V	GREEN NEON LAMP 230V	6,09
	08	RC00336000	LEVA SCARICO	DRAIN LEVER	5,63
	09	RC00328000	LEVA SOLLEVAMENTO RESIST.	HEATING ELEMENT LIFTING LEVER	14,67
	10	RC00329000	MANOPOLA SCARICO	KNOB	5,41
	11	RC00324000	MOLLA LEVA	LEVER SPRING	3,97
	12	RC00304000	MORSETTO EQUIPOTENZIALE COMPLETO	EQUIPOTENTIAL CONNECTING BLOCK	6,62
	13	RC00194000	MORSETTIERA FV 122 B	CONNECTING BLOCK	9,16
	14a	RC01877000	MANOPOLA ELETTRICA 0-6+INF NERA	BLACK KNOB	8,44
	14b	RC02075000	MANOPOLA ELETTRICA 0-6+INF GRIGIA	GREY KNOB	9,05
	16	RC00297000	PASSACAVO	FAIRLEAD	3,97
	17	RC00311000	PIEDINO H=25 MM	FOOT	4,74
*	18	RC01783000	PORTALAMPADA TRASPARENTE D10	TRANSPARENT LAMP HOLDER D10	5,30
	19	RC00241000	PRESSACAVO PG16 CON DADO	CABLE GLAND AND NUT	7,18
*	20	RC01111000	RESISTENZA ELETT. 1.35KW 230V	HEATING ELEMENT	57,60
*	22	RC00937000	REGOLATORE DI ENERGIA	ENERGY REGULATOR	23,94
	24a	RC01788000	SOTTOMANOPOLA EL 2L NERO	UNDERKNOB	7,70
	24b	RC02049000	SOTTOMANOPOLA EL 2L GRIGIO	GREY UNDERKNOB	7,18
*	25	RC00006208	TELERUTTORE 25A	REMOTE CONTROL SWITCH	85,29

L'azienda si riserva il diritto di apportare ulteriori aggiornamenti senza preavviso. / The data may be updated without prior warning

Artic./Item	Descrizione/Description	Modello/Model
716044	**GRILL ELETTRICO CON ACQUA E GRIGLIA IN INOX** **ELECTRIC GRILL WITH WATER AND STAINLESS STEEL GRID**	**GR4E7**

Cons./Recom.	Pos./Posit.	Ricambio/Replacement			Prezzo/Price List
	26	RC00779000	TERMOSTATO DI LAVORO	WORKING THERMOSTAT	36,41
	28	RC00080000	RUBINETTO SCARICO	DRAIN COCK FR	54,17

L'azienda si riserva il diritto di apportare ulteriori aggiornamenti senza preavviso. / The data may be updated without prior warning