MODULAR

MOD. SG-GN 1/1

ED. 01-99
TAV. 253.147.00 A

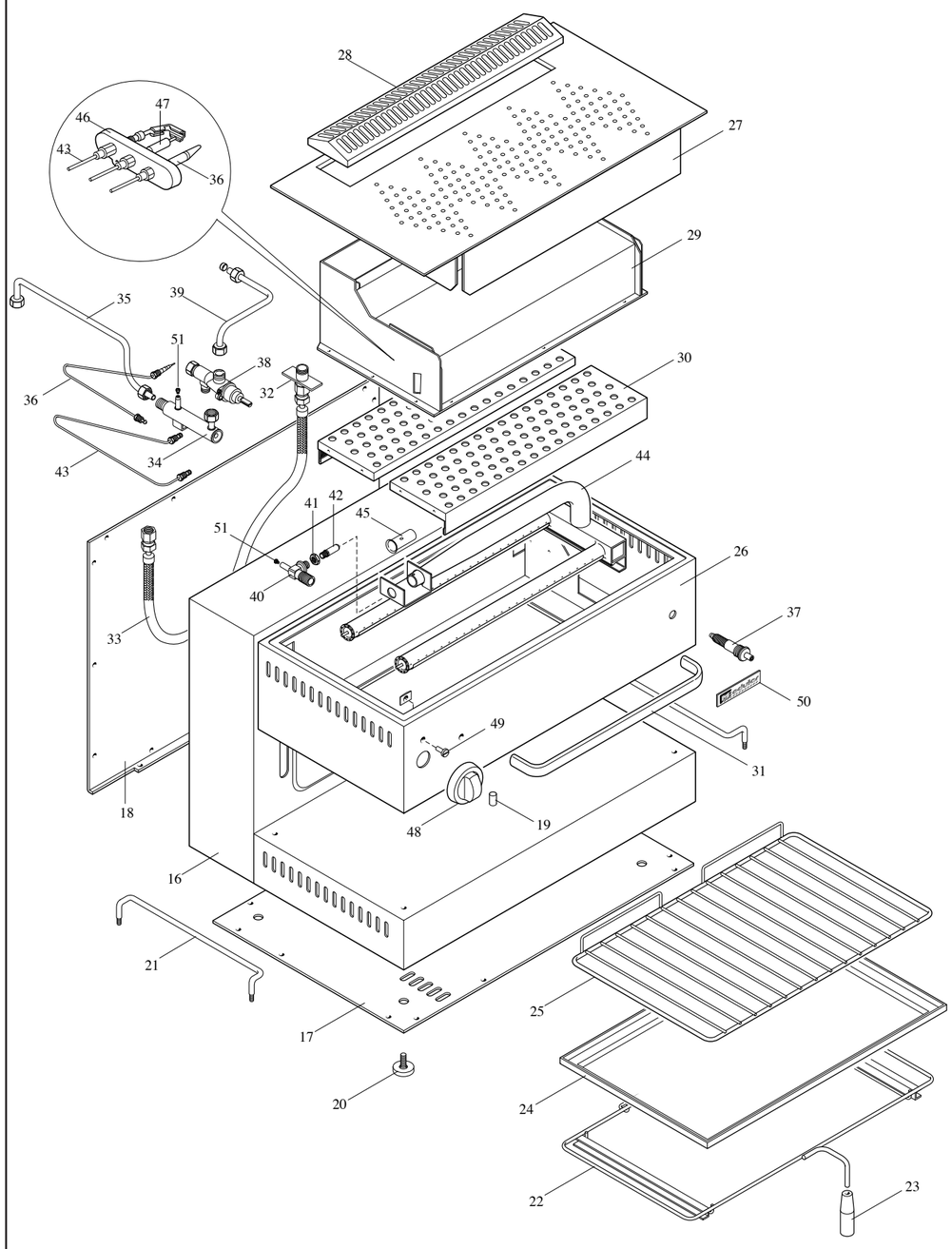

MODULAR

LISTA RICAMBI

cod. 253.148.00 A

SALAMANDRA A GAS MOBILE MOD.SG-GN 1/1

ED. 01-99

POS.	CODICE	RIF. MODIFICHE	DENOMINAZIONE	PREZZO
1	611.427.00		Ass. telaio salamandra GN 1/1	
2	611.429.00		Ass. montante guida cuscinetti	
3	641.082.00		Barra per pignoni SG-SE GN 1/1	
4	641.084.00		Pignone lavorato Z12-P12,7	
5	260.011.00		Molla tendicatena De 14-20	
6	642.000.00		Catena salamandra L.774	
7	622.332.00		Piastra contrappeso Sg-GN 1/1	
8	622.330.00		Supporto contrappeso GN 1/1	
9	622.311.00		Traversa fiss. bracci SE/SG-GN 1/1	
10	623.284.00		Piastrina attacco catena	
11	611.430.00		Ass. braccio dx salamandra	
12	611.431.00		Ass. braccio sx salamandra	
13	0650.15035.0		Cuscinetto tipo A 15x35x11	
14	623.280.00		Supporto paracolpi SG-GN 1/1	
15	652.006.00		Piedino D.24 H.5	
16	611.428.00		Ass. involucro SG-GN 1/1	
17	621.409.00		Suolo SG-GN 1/1	
18	621.410.00		Schienale SG-GN 1/1	
19	641.045.00		Piolo di centratura D.8	
20	451.007.00		Piedino D.35 M10	
21	683.043.00		Guida reggigriglia salamandra	
22	683.041.00		reggigriglia scorr. SG-GN 1/1	
23	651.012.00		Manopola cilindrica MC 25x85 -M8	
24	621.411.00		Bacinella raccogligocce SG-GN 1/1	
25	683.016.00		Griglia GN 1/1 per forno elettrico	
26	611.433.00		Ass. piano radiante SG-GN 1/1	
27	611.447.00		Ass. cielo radiante SG-GN 1/1	
28	611.434.00		Ass. griglia scarico fumi SG-GN 1/1	
29	611.432.00		Ass. camera di combustione SG-GN 1/1	
30	611.448.00		Ass. separatore radiante SG-GN 1/1	
31	651.021.00		Maniglia GN 565 L.400	
32	675.163.00		Ass. attaccco 3/8" SG-GN 1/1	
33	675.167.00		Tubo flessibile L.900	
34	675.165.00		Ass. rampa SG-GN 1/1	
35	675.183.00		Ass. collettore rampa SG-GN 1/1	
36	672.001.00		Termocoppia target M9xL.500	
37	672.006.00		Accenditore piezo	
38	671.001.00		Rubinetto in sic. SC PEL 21S	
39	675.168.00		Collettore rubinetto bruc. SG-GN 1/1	
40	673.023.00		Portaugello per tubo D. 10	

MODULAR

LISTA RICAMBI

cod. 253.148.00 B

SALAMANDRA A GAS MOBILE MOD.SG-GN 1/1

ED. 01-99

POS.	CODICE	RIF. MODIFICHE	DENOMINAZIONE	PREZZO
41	673.024.00		Dado portaugello M 14x1	
42	674.081.00		Ugello L.M 10 D.200	
43	675.169.00		Collettore pilota SG-GN 1/1	
44	672.097.00		Ass. bruciatore SG-GN1/1	
45	672.021.00		Boccola reg. aria D.18x1	
46	672.013.00		Ass. pilota target-completo	
47	672.015.00		Candela tonda M4 L. 59	
48	612.017.00		Ass. manopola gas pilota De 72	
49	682.003.00		Placchetta per indice	
50	250.109.00		Marchio MODULAR	
51	641.012.00		Vite per presa di pressione M4	