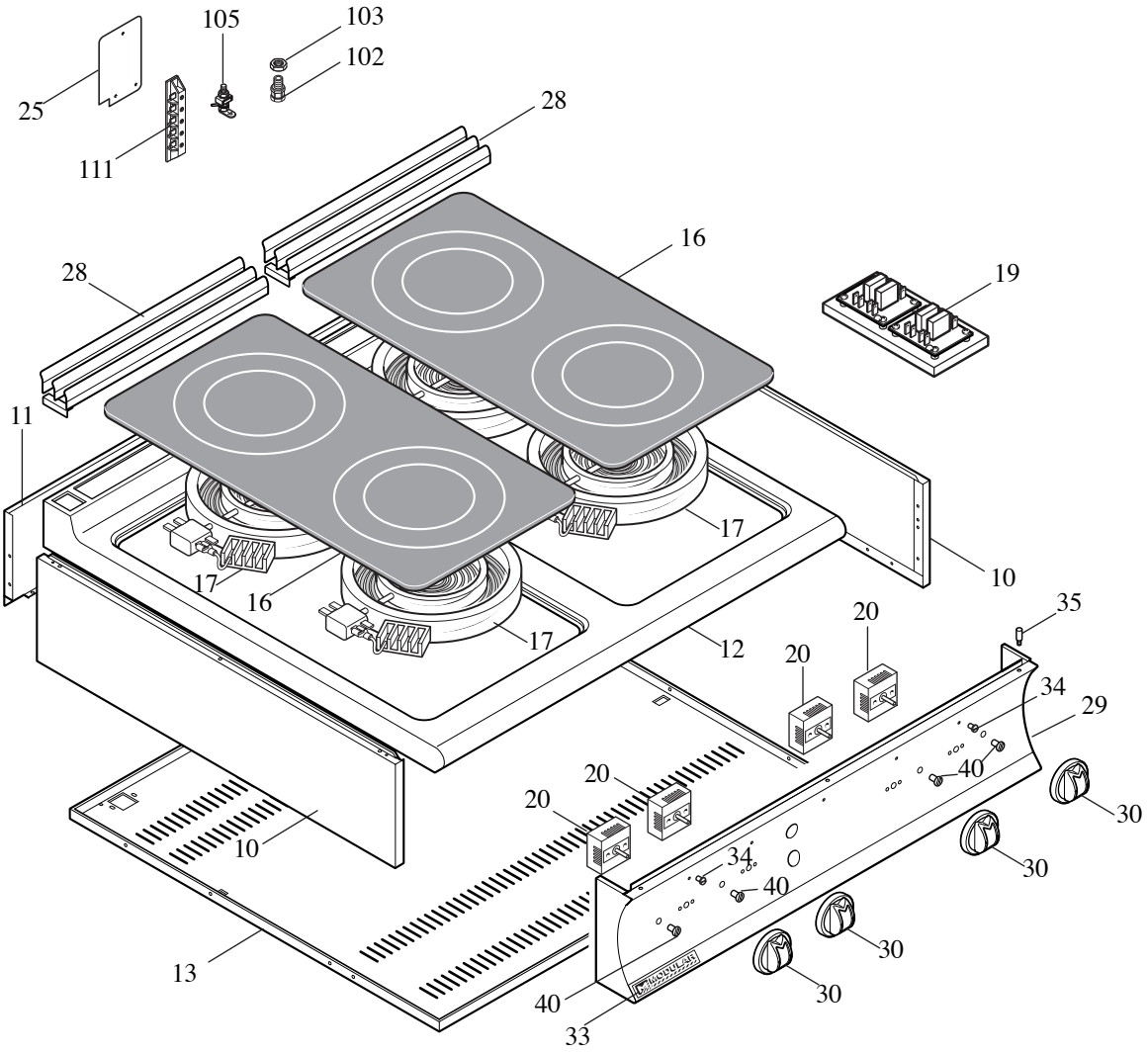
105
103
102
25
111
28
16
28
19
11
17
17
16
17
10
12
20
20
20
35
34
29
40
30
20
20
10
34
40
30
30
13
40
33

MODULAR

LISTA RICAMBI

code 2531163.00

PIANO ELETTRICO VETROCERAMICA ED. 01-08

MOD. 94 PCV

POS.	CODICE	RIF. MODIFICHE	DESCRIZIONE	PREZZO
10	921.749.00		Fianco top	
11	921.782.00		Schienale top 94 elettrico	
12	911.765.00		Ass. piano 94 PCV	
13	922.483.00		Fondo top 94	
16	955.007.00		Vetroceramico 373x705x6	
17	965.041.00		Resistenza doppio circuito 3400W	
19	663.048.00		Scheda 2 relè per vetroceramica	
20	661.102.00		Regolatore energia EGO 50.021.100	
25	923.173.00		Coperchio scatola allacciamento	
28	911.742.00		Ass. griglia camino	
29	911.761.00		Ass. cruscotto 94 PCE	
30	912.068.00		Ass. manopola grigia D.80 elettr. regolazione energia	
33	250.389.00		Marchio	
34	682.003.00		Placchetta per indice	
35	941.076.00		Perno fissagio cruscotto	
40	463.014.00		Lampada verde	
102	663.028.00		Pressacavo V-TEC 21	
103	663.021.00		Controdado PG 21	
105	611.320.00		Montaggio viti terra/equipotenziale	
111	663.036.00		Morsettiera FV 173 V/V a 4 poli	