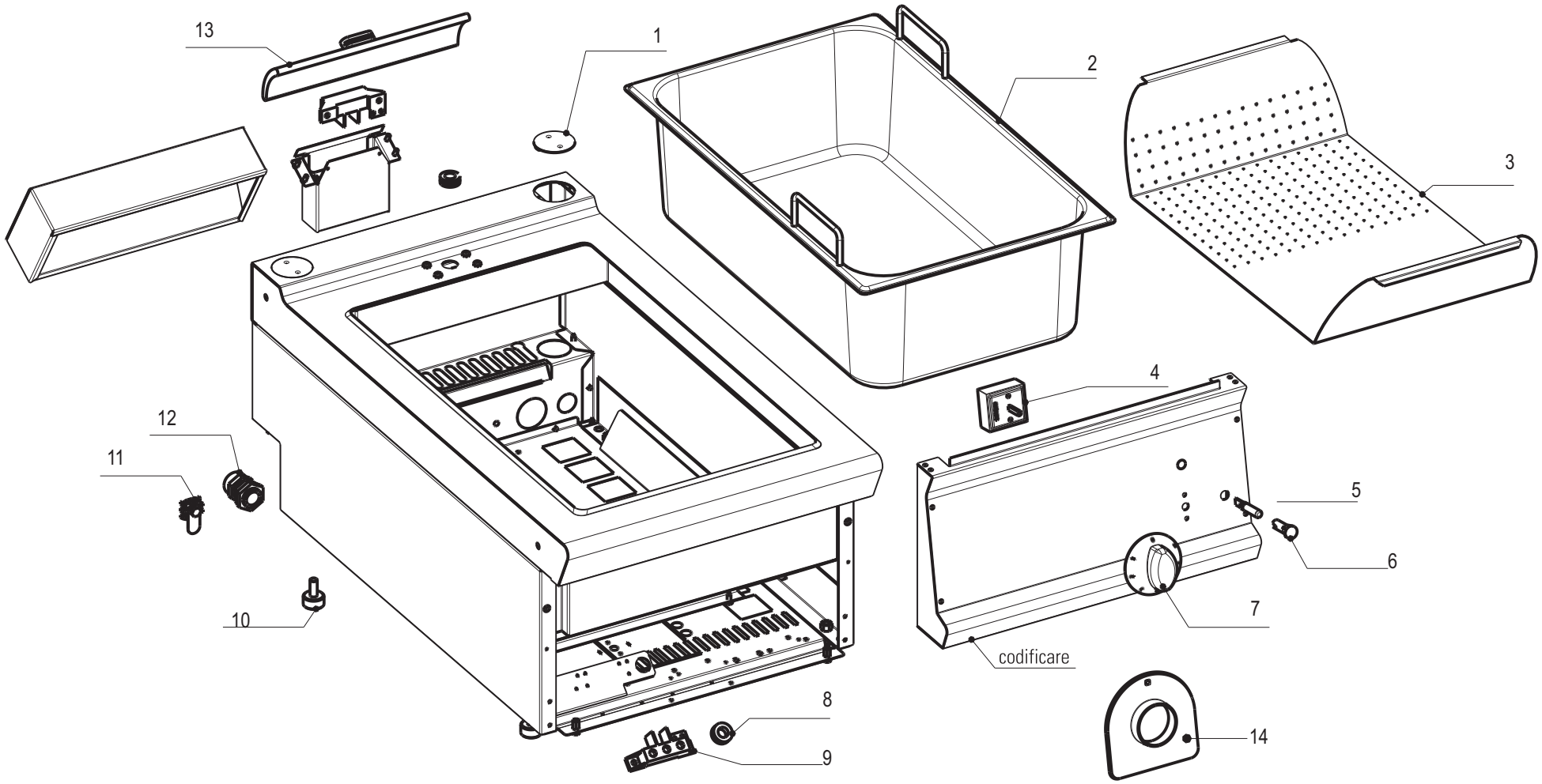

DATA STAMPA / STAMP DATE	CODICE / CODE	FOGLIO / SHEET	MODELLI / MODELS
28.04.11	5415.440.00	1/1	SP4E7 - SP4FE7

CODICI RICAMBIO PER FINITO / SPARE PARTS FOR THE FINISHED PRODUCT

Aggiornato al/Updated to 27/11/17

Artic./Item	Descrizione/Description	Modello/Model
716049	**SCALDAPATATE ELETTRICO GN1/1 SU VANO APERTO** **FRESTANDING GN1/1 ELECTRIC CHIP-SCUTTLE**	**SP4FE7**

Cons./Recom.	Pos./Posit.	Ricambio/Replacement			Prezzo/Price List
	01	RC01702000	TAPPO RIPIANO TECNO74	CAP FOR TOP TECNO74	12,24
	02	RC01100000	ASSIEME BACINELLA SP_E7/9	BASIN	140,78
	03	RC01099000	FALSOFONDO SP_E7/9	PERFORATED BASE	83,63
*	04	RC00937000	REGOLATORE DI ENERGIA	ENERGY REGULATOR	23,94
*	05	RC01782000	LAMPADA SEGN.NEON FASTON VERDE 230V	GREEN NEON LAMP 230V	6,09
*	06	RC01783000	PORTALAMPADA TRASPARENTE D10	TRANSPARENT LAMP HOLDER D10	5,30
	07	RC01877000	MANOPOLA ELETTRICA 0-6+INF NERA	BLACK KNOB	8,44
	07	RC02075000	MANOPOLA ELETTRICA 0-6+INF GRIGIA	GREY KNOB	9,05
	08	RC00297000	PASSACAVO	FAIRLEAD	3,97
	09	RC00296000	MORSETTIERA MONOFASE	CONNECTING BLOCK	6,62
	10	RC01602000	PIEDE 1"3/4 H250	FOOT	18,98
	11	RC00304000	MORSETTO EQUIPOTENZIALE COMPLETO	EQUIPOTENTIAL CONNECTING BLOCK	6,62
	12	RC00241000	PRESSACAVO PG16 CON DADO	CABLE GLAND AND NUT	7,18
	13	RC01098000	RESISTENZA ELETTRICA SP_E7/9 1KW 230V	HEATING ELEMENT SPE7	85,39
	14	RC01905000	SOTTOMANOPOLA EL 1L NERO	BLACK UNDERKNOB	7,70
	14	RC02024000	SOTTOMANOPOLA EL 1L GRIGIO	GREY UNDERKNOB	7,18

L'azienda si riserva il diritto di apportare ulteriori aggiornamenti senza preavviso. / The data may be updated without prior warning