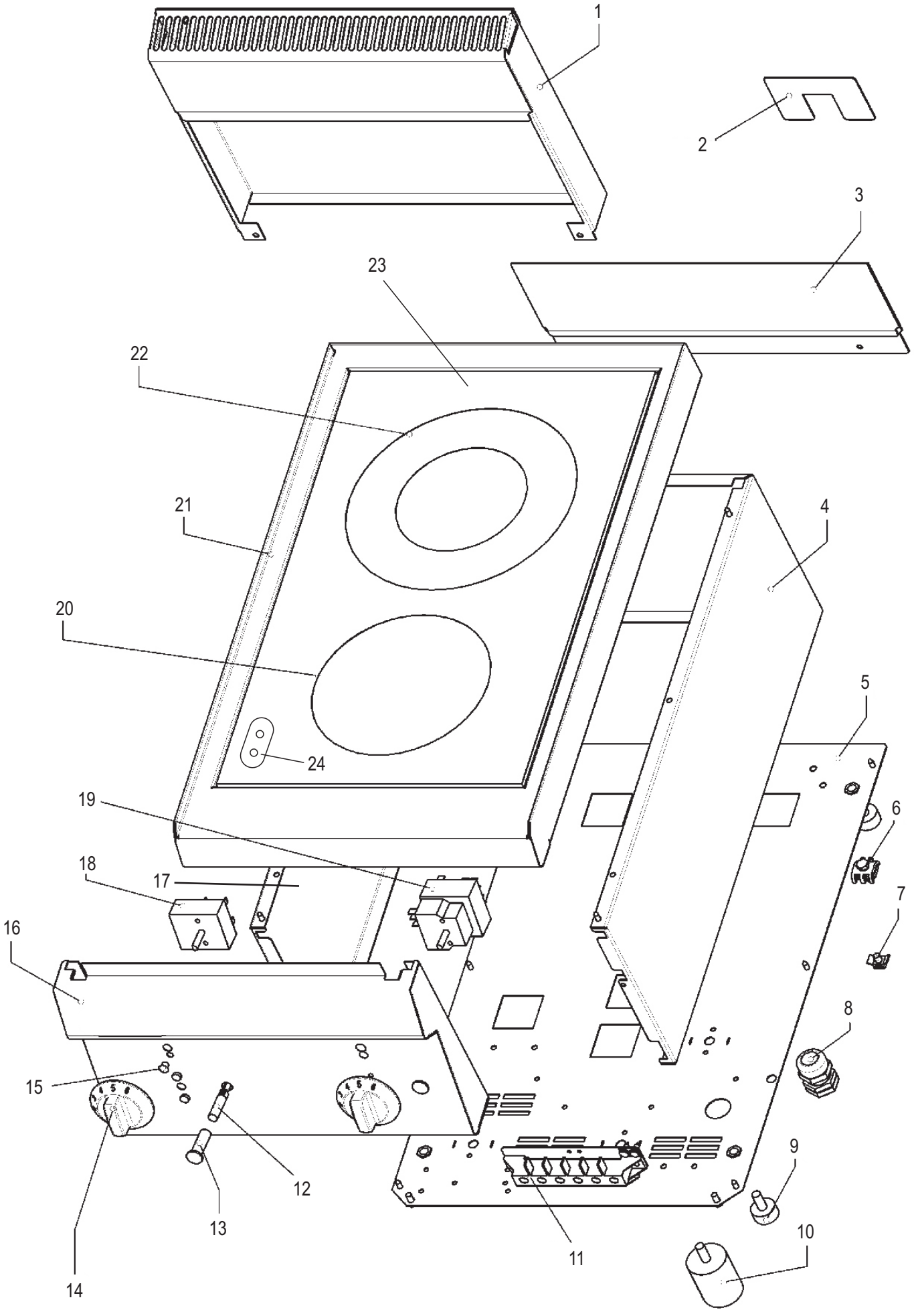
1
2
3
23
22
21
4
20
5
24
19
6
18
17
7
16
8
15
12
9
13
11
10
14

Artic./Item	Descrizione/Description	Modello/Model
126012	PIANO COTTURA ELETTRICO IN VETROCERAMICA 2 ZONE RISCALDANTI 2 HOT ZONES GLASS CERAMIC COOK-TOP	PCC35E/1

Cons./Recom.	Pos./Posit.	Ricambio/Replacement			Prezzo/Price List
	01	RC00418000	ASSIEME CAMINO 350	FLUE ASSEMBLY 350	58,15
	04	RC01251000	FIANCO DX SNACK	RIGHT SIDE SNACK	32,77
	05	RC00790000	FONDO ELETTRICO 350	BASE EL. 350	23,94
	06	RC00304000	MORSETTO EQUIPOTENZIALE COMPLETO	EQUIPOTENTIAL CONNECTING BLOCK	6,62
	07	RC00303000	REGGIFASCETTA	CLAMP SUPPORT	3,97
	08	RC00241000	PRESSACAVO PG16 CON DADO	CABLE GLAND AND NUT	7,18
	09	RC00311000	PIEDINO H=25 MM	FOOT	4,74
	11	RC00296000	MORSETTIERA MONOFASE	CONNECTING BLOCK	6,62
*	12	RC01782000	LAMPADA SEGN.NEON FASTON VERDE 230V	GREEN NEON LAMP 230V	6,09
*	13	RC01783000	PORTALAMPADA TRASPARENTE D10	TRANSPARENT LAMP HOLDER D10	5,30
	14	RC01877000	MANOPOLA ELETTRICA 0-6+INF NERA	BLACK KNOB	8,44
	14	RC02075000	MANOPOLA ELETTRICA 0-6+INF GRIGIA	GREY KNOB	9,05
	16	RC00647000	CRUSCOTTO PC35E	CONTROL PANEL PC35E	54,17
	17	RC01252000	FIANCO SX SNACK	LEFT SIDE SNACK	32,77
*	18	RC00937000	REGOLATORE DI ENERGIA	ENERGY REGULATOR	23,94
*	19	RC00938000	REGOLATORE DI ENERGIA	ENERGY REGULATOR	42,59
*	20	RC01607000	RESISTENZA OTTAGONALE 1.8KW PCC	HEATING ELEMENT PCC_SNACK	172,89
	21	RC00933000	ASSIEME RIPIANO PCC35E	SHELF ASSEMBLY PCC35E	1.009,44
*	22	RC01606000	RESISTENZA OTTAGONALE 2.5KW PCC	HEATING ELEMENT PCC_E7	185,69
	23	RC01287000	VETRO SERIGRAFATO PCC35E E SILICONE	SILK-SCREEN PRINTED GLASS AND SILICONE	394,66
*	24	RC01278000	LAMPADA SOTTOVETRO CON CAVO	UNDER GLASS LAMP WITH CABLE	23,07

L'azienda si riserva il diritto di apportare ulteriori aggiornamenti senza preavviso. / The data may be updated without prior warning