SAGI - BANCHI ATTREZZATI PER PIZZA
KPZ1637A - 22-11-2001 » 21-05-2003

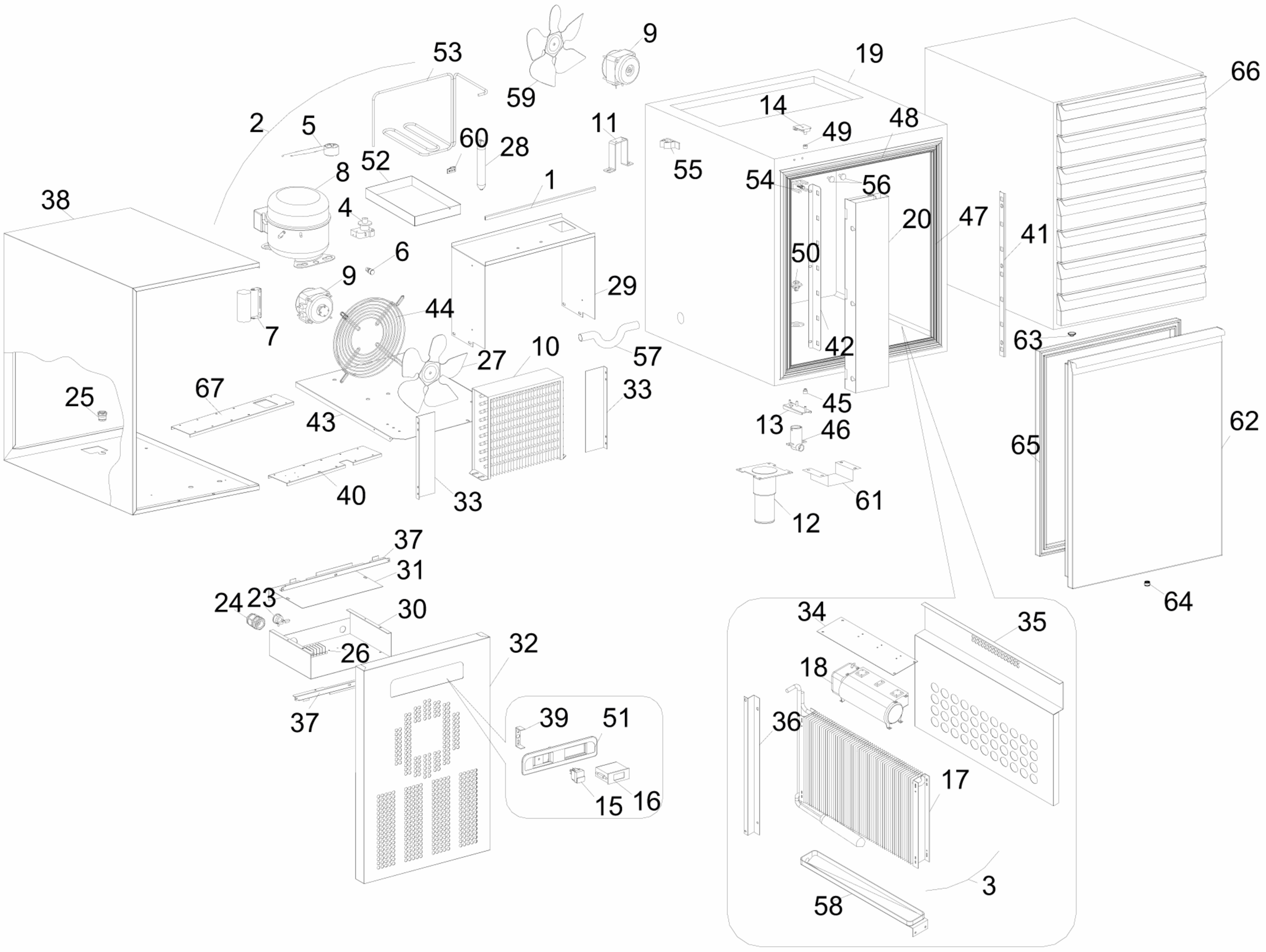

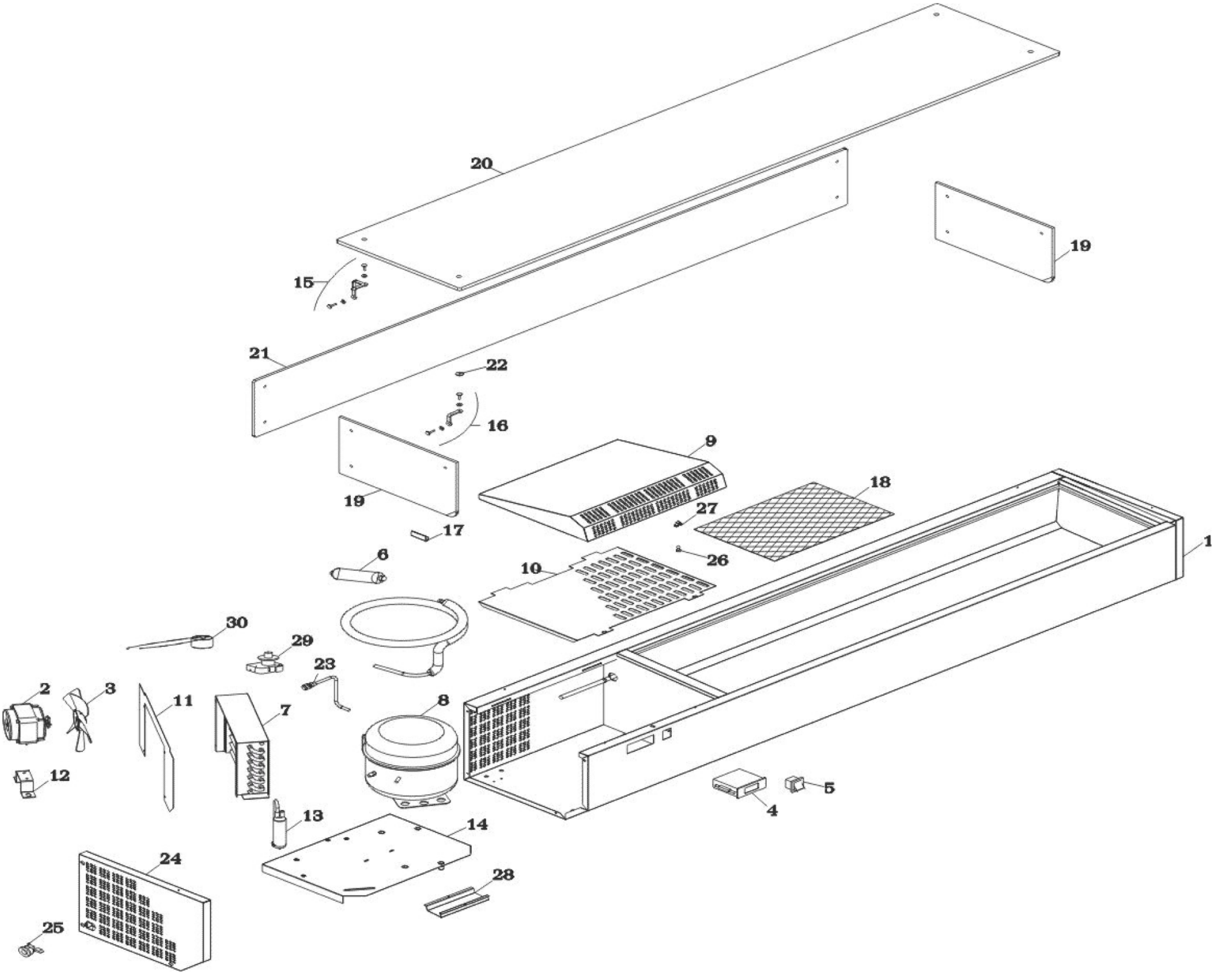
20
19
15
21
22
16
9
19
17
18
27
26
6
10
1
30
29
23
2
3
11
7
8
12
5
4
13
14
24
28
25