ELENCO PARTI DI RICAMBIO TAURO 22/25/30/35/40

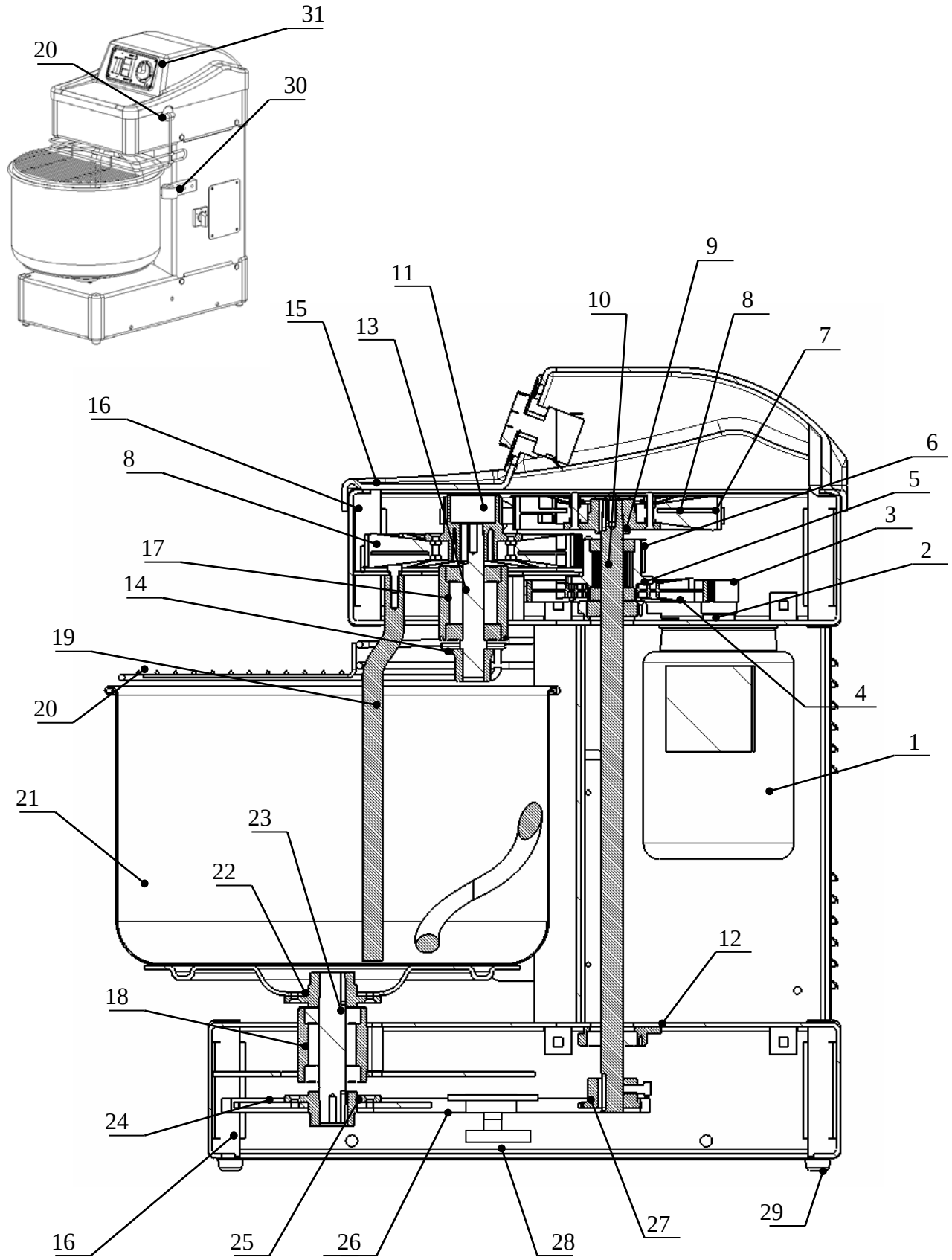

Nr	Codice	Tipo	Qta	Descrizione
1	11000512 11000415 11000801	Tauro 22/25/30	1	MOTORE 0,75 Kw 230V 50 Hz 2 POLI trifase GR 71 MOTORE 0,75 Kw 230V 50 Hz 2 POLI mon GR71 brook MOT 1,1/0,8 Kw 380V 50 Hz 2/4 POLI2 velocità
2	01172003 01172005	Tauro 22/25/30	1	PULEGGIA MOTORE SL 22 - 1 VELOCITA' GR,71 PULEGGIA MOTORE SL 22 - 2 VELOCITA'
3	12003952	Tauro 22/25/30	1	CINGHIA MULTIGRIP "10 TB2 630"
4	01165017	Tauro 22/25/30	1	PULEGGIA 179 CON GOLE TB2
5	01164011 13000304	Tauro 22/25/30	1 2	MOZZO DENTATO Z22 8M CON SEDE CUSCINETTI CUSCINETTO 6004 2RS 20-42-12
6	12003908	Tauro 22/25/30	1	CINGHIA DENTATA 720 8M H=15
7	12003918	Tauro 22/25/30	1	CINGHIA DENTATA 720 8M H=24,5
8	01144063	Tauro 22/25/30	2 2	PULEGGIA DENTATA Z=80
9	01147042	Tauro 22/25/30	1	MOZZO ALLUMINIO FORO 20
10	01164016	Tauro 22/25/30	1	ALBERO RINVIO
11	01164012	Tauro 22/25/30	1	MOZZO DENTATO Z22 8M CON CONO DA 20
12	 13000315	Tauro 22/25/30	2 2	SUPPORTO NAYLON CUSCINETTO 6204 2RS 20-47-14
13	 01181002	Tauro 22/25/30	1 1	ALBERO SPIRALE TAURO 20-25-30 SPIRALE PER TAURO 20-25-30
14	01164025	Tauro 22/25/30	1 1	PROTEZIONE CUSCINETTO 25
15	03181003	Tauro 22/25/30/35/40	1	CARTER SUPERIORE
16	01078010	Tauro 22/25/30/35/40	8	ANGOLI PER SPALLE
17	13000325	Tauro 22/25/30/35/40	2	CUSCINETTO 6304 2RS 20-52-15
18	01165029 13000316	Tauro 22/25/30	1 2	CONTENIMENTO CUSCINETTO VASCA CUSCINETTO 6205 2RS 25-52-15
19	01172006	Tauro 22/25/30	1	ASTA CONTRASTO
20	05172002 05147011 05164020 01150019 01150018 	Tauro 22 Tauro 25 Tauro 30 Tauro 22/25/30/35/40 Tauro 22/25/30/35/40	1 1 1 2 1	PROTEZIONE VASCA PROTEZIONE VASCA PROTEZIONE VASCA SUPPORTO PROTEZIONE CAMMA PER MICRO
21	04152042 04047035 04164022	Tauro 22 Tauro 25 Tauro 30	1 1 1	VASCA VASCA VASCA
22	01144045	Tauro 22/25/30	1	MOZZO ALLUMINIO
23	01164017	Tauro 22/25/30		ALBERO VASCA
24	01047007	Tauro 22/25/30	1	RUOTA DENTATA 3/8" x 7/32" Z=59
25		Tauro 22/25/30/35/40		MOZZO ALLUMINIO
26	12000338 12000319	Tauro 22/25 Tauro 30	1 1	CATENA 3/8" x 7/32" PASSI 100 CATENA 3/8" x 7/32" PASSI 104
27		Tauro 22/25/30/35/40	1	PIGNONE 3/8 X7/32 Z=70
28	01180006 01180008 13000322	Tauro 22/25/30/35/40	1 1 1	CORONA GALOPPINO PER TAURO BLOCCHETTO PER TENDITORE CUSCINETTO 6300 2RS 10-35-11
29	14002602	Tauro 22/25/30/35/40	4	GOMMINO NERO D25/10
30	01150023 01150071 17000011	Tauro 30 Tauro 22/25	2 2	SUPPORTO ROTELLE LATERALI SUPPORTO ROTELLE LATERALI RUOTA POLIAMMIDE 6 40x20
31	25001486	Tauro 22/25/30/35/40	1	PANNELLO ELETTRICO PER TAURO

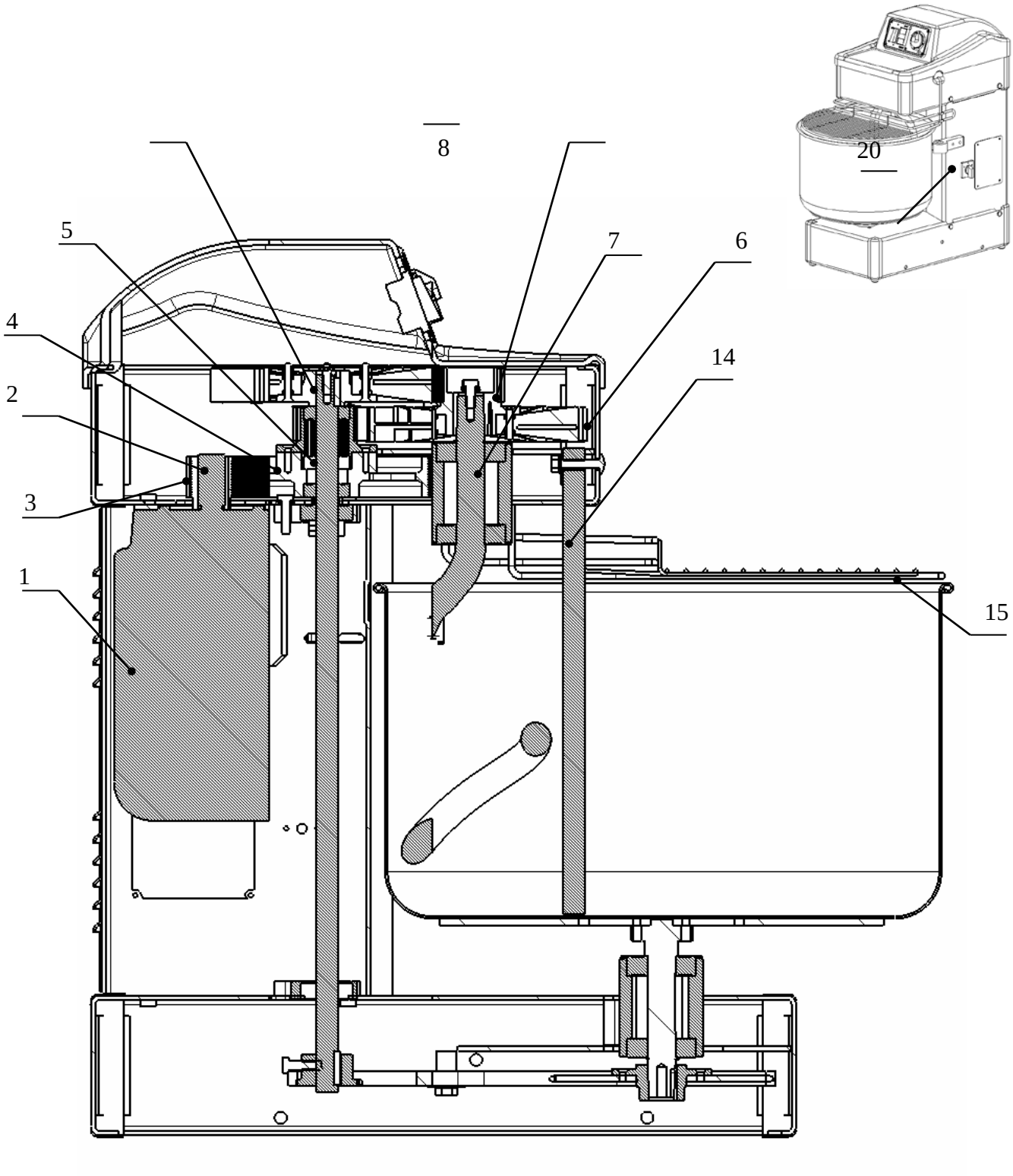
8
20
5
7
6
4
14
2
3
1
15

Nr	Codice	Tipo	Qta	Descrizione
1	11000618 ??	Tauro 35/40	1	MOTORE 1,1 Kw 230V 50 Hz 2 POLI trifase GR 80 B14 MOTORE 1.1 Kw 230V 50 Hz 2 POLI mon GR 90 B5 MOT 1,1/1,55 Kw 380V 50 Hz 2/4 POLI 2 velocità
2	01182002 01????	Tauro 35/40	1	PULEGGIA MOTORE TRO 35/40 PULEGGIA MOTORE TRO 35/40 - 2 VELOCITA'
3	12003943	Tauro 35/40	1	CINGHIA POLY V 660 J 15 multigrip
4	01165017	Tauro 35/40	1	PULEGGIA FOLLE TRO 35/40
5	01179014 13000304	Tauro 35/40	1 3	MOZZO DENTATO Z22 8M HDT CON SEDE CUSCINETTI CUSCINETTO 6004 2RS 20-42-12
6	12003909	Tauro 35/40	2	CINGHIA DENTATA 720 8M H=30
7	01144012	Tauro 35/40	1	SPIRALE QR/QRA 34-42
8	01144063	Tauro 35/40	2	PULEGGIA DENTATA NYLON Z=80
9	01182004	Tauro 35/40	1	MOZZO CORONA ALBERO D 20
10	01179013	Tauro 35/40	1	ALBERO RINVIO TRO 35/40
11	01164011	Tauro 35/40	1	MOZZO DENTATO Z22 8M CON CONO DA 25
12	01179012	Tauro 35/40	2 2	SUPPORTO CUSCINETTO ALBERO RINVIO TRO 35/40 IN ALLUMINIO CUSCINETTO 6204 2RS 20-47-14
13	01144001	Tauro 35/40	2	BOCCOLA SPIRALE/VASCA
14	01179015	Tauro 35/40	1	ASTA DI CONTRASTO TRO 35/40
15	05145011 05144011	Tauro 40 Tauro 35	1 1	GRIGLIA PROTEZIONE INOX TRO 40 GRIGLIA PROTEZIONE INOX TRO 35
16	04056010 04056018	Tauro 40 Tauro 35	1 1	VASCA TRO 40 500 X 300 VASCA TRO 35 450 X 300
17	01144025	Tauro 35/40	1	ALBERO VASCA QR/QRA 24-42
18	01179017	Tauro 35/40	1	CORONA VASCA Z65
19	12002903 12005002	Tauro 35/40	1 1	CATENA SEMPLICE 3/ 8X7 /32 MAGLIA DI GIUNZIONE
20	01150071 01150071 17000011	Tauro 40 Tauro 35 Tauro 35/40	2 2 2	SUPPORTO ROTELLE LATERALI ASOLA LUNGA (MODIFICATA) SUPPORTO ROTELLE LATERALI ASOLA CORTA RUOTA POLIAMMIDE 6 40x20